KULLANIM KİTABI

TT60 CLASSIC

Parça No: 92136569
1. Baskı
Türkçe 11 / 2023
Türkiye'de basılmıştır.

NEW HOLLAND
AGRICULTURE

İçindekiler

1 GENEL BİLGİLER

Araç Sahibinin Dikkatine 1-1
Ürün tanımlayıcı bilgiler Daha fazla bilgi için 1-1
Önsöz 1-2
Direktifler ELEKTRO MANYETİK UYUMLULUK (EMC) 1-3
Ürün tanımlayıcı bilgiler TRAKTÖRÜNÜZÜN KULLANIM AMACI 1-3
Platform, kabin, kaporta ve etiketler - Ürün tanımlayıcı bilgiler TRAKTÖR TANITIM BİLGİLERİ 1-4
Güvenlik kuralları GÜVENLİ ÇALIŞMAK İÇİN GENEL KURALLAR VE TAVSİYELER 1-7
Tavsiye ÇEVRE BİLİMİ AÇISINDAN ÖNEMLİ UNSURLAR 1-11

2 GÜVENLİK BİLGİLERİ

Güvenlik kuralları Traktör Kriko Vurma Noktaları 2-1
Güvenlik kuralları YANGIN VE PATLAMANIN ÖNLENMESİ 2-1
Kişisel güvenlik TRAKTÖRE BİNİLMESİ VE İNİLMESİ 2-2
Ürün tanımlayıcı bilgiler TRAKTÖRÜNÜZÜN KULLANIM AMACI 2-3
Gürültü seviyesi 2-4
Titreşim seviyesi 2-4
Boyut TRAKTÖR DENGESİ 2-5
Boyut SABİT PARAMETRELER 2-7
Temel yönergeler GÜVENLİK KAPAKLARI VE KORUYUCULARI 2-8
Güvenlik işaretleri GÜVENLİK ETİKETLERİ 2-9
Uluslararası simgeler 2-17
Güvenlik kuralları – Bakım 2-18
Güvenlik kuralları - Tekerlekler ve lastikler 2-19
Güvenlik kuralları – Patlamalar ve yangınlar 2-20
Güvenlik kuralları - Yangın söndürücü 2-20
Güvenlik kuralları – Akü 2-21
Güvenlik kuralları - Kuyruk Mili (PTO) 2-21
Güvenlik kuralları - Reflektörler ve uyarı ışıkları 2-22
Güvenlik kuralları - Emniyet kemerleri 2-22
Güvenlik kuralları Emniyet Çerçevesi (ROPS), Düşen Nesne Koruyucu Yapısı (FOPS), Kullanıcı Koruyucu Yapı (OPS) 2-22
Güvenlik kuralları - Kişisel Koruyucu Ekipman 2-23
Güvenlik kuralları - "Kullanmayınız" işareti 2-23
Güvenlik kuralları - Tehlikeli kimyasallar 2-23
Güvenlik kuralları - Altyapı hizmetlerinin yakınında çalışma 2-24
Güvenlik kuralları - Gök gürültülü fırtınalar sırasında yapılması gerekenler 2-24
Güvenlik kuralları – Makineye binme ve makineden inme 2-24
Kişisel güvenlik 2-25
Güvenlik - Temel yönergeler 2-26
Güvenlik kuralları DENGEYİ HESAPLAMAK İÇİN GEREKEN VERİLER 2-26
Direktifler 2-29

3 KONTROLLER VE GÖSTERGELER

Operatör platformuna erişim

Kabin kontrolleri - Yerelleştirmeye genel bakış GENEL BİLGİ , KUMANDA VE GÖSTERGELER 3-1

Operatör koltuğu

Mekanik olarak ayarlanmış operatör koltuğu - Ayar 3-1
Emniyet kemeri - Ayar 3-2

Ön kumandalar

Gösterge paneli - Yerelleştirmeye genel bakış 3-3
Elektrik sistemi - Kumanda 3-6
Dış aydınlatma - Kumanda 3-6
Direksiyon kolonu - Kumanda 3-7

Sol kumandalar

Konsol Sol konsol - Kullanma 3-8
Diferansiyel kilidi - Kumanda 3-9
Diferansiyel kilidi - Kumanda 3-9
Dört çeker (4WD) sistem - Kumanda 3-10
Sürüngen hızı - Kullanma 3-11

Sağ kumandalar

Konsol Sağ konsol - Kullanma 3-12
Mekanik şanzıman - Kullanma 3-12
Ana kaldırma sistemi - Kullanma 3-13
Konsol Sağ konsol - Kumanda tanımları 3-13

Arka kontroller

Dış aydınlatma - Yerelleştirmeye genel bakış 3-15
Yakıt depoları - Yerelleştirmeye genel bakış 3-15

Ekran

Gösterge paneli Analog-Dijital Gösterge Paneli (ADIC) - Program 3-16
Gösterge paneli - Program 3-17
Gösterge paneli - Program 3-19
Gösterge paneli - Program 3-21
Gösterge paneli - Program 3-22
Gösterge paneli - Program 3-23
Gösterge paneli - Program 3-25
Gösterge paneli - Program 3-25
Gösterge paneli Analog-Dijital Gösterge Paneli (ADIC) - Program 3-26
Motor - Program 3-31
Gösterge paneli Analog-Dijital Gösterge Paneli (ADIC) - Program Particulate Matter Catalyst 3-34

GÖSTERGE PANELİ

Gösterge paneli Analog-Dijital Gösterge Paneli (ADIC) - Kumanda tanımları 3-39
Gösterge paneli Analog-Dijital Gösterge Paneli (ADIC) - Kumanda tanımları 3-40
Gösterge paneli Analog-Dijital Gösterge Paneli (ADIC) - Kumanda tanımları 3-42

4 KULLANIM YÖNERGELERİ

Üniteyi çalıştırma

Motor - Kullanma 4-1
Motor - Kullanma 4-2
Motor - Kullanma 4-3
Çalıştırma - Ürün tanımlayıcı bilgiler AKÜ DEVRE KESİCİ 4-4

Üniteyi durdurma

Frenler be kontroller - Kullanma 4-4
Motor - Kullanma 4-4

5 TAŞIMA İŞLEMLERİ

Karayoluyla taşıma için hazırlık

Frenler be kontroller - Sabit 5-1

Kurtarma amaçlı taşıma

Frenler be kontroller - Çekme 5-1

6 ÇALIŞMA İŞLEMLERİ

Genel bilgiler

Şanzıman - Genel Teknik Özellikler ŞANZIMAN GENEL TEKNİK ÖZELLİKLERİ 6-1
Şanzıman - Genel Teknik Özellikler HIZ ÇİZELGESİ 6-2
Ürüne genel bakış Daha fazla bilgi için 6-3

Tek hızlı arka Kuyruk Mili (PTO)

Güvenlik kuralları 6-3
Turboşarj - Ürüne genel bakış 6-5
Kuyruk Mili (PTO) - Kişisel güvenlik 6-7
Kuyruk Mili (PTO) - Kullanma 6-8
Kuyruk Mili (PTO) - Kullanma 6-10
Kuyruk Mili (PTO) - Kullanma KUYRUK MİLİ DEVRİ 6-11
Kuyruk Mili (PTO) - Kullanma STANDART MOTOR DEVRİNDE DÖNERKEN TRAKTÖR İLERLEME HIZLARI 6-12
Kuyruk Mili (PTO) - Kullanma Daha fazla bilgi için 6-12

Arka bağlama tertibatı

Ana kaldırma sistemi - Kumanda 6-13
Üç noktalı askı sistemi kumanda valfi - Kullanma 6-16

Uzaktan kumanda valfleri
Uzaktan kumanda valfleri - Kumanda 6-20

Arka üç nokta askı düzeni bağlantısı
Arka üç nokta askı düzeni bağlantısı - Yerelleştirmeye genel bakış 6-24
Üst bağlantı kolu - Ayar 6-24
Dikey rot - Ayar 6-25
Stabilizör - Ayar 6-25

Devrilmeye Karşı Koruyucu Yapı (ROPS)
Devrilmeye Karşı Koruyucu Yapı (ROPS) - Ayar 6-25

Ön tekerlekler
Ön tekerlekler - Genel Teknik Özellikler 6-28

Arka tekerlekler
Arka tekerlekler - Genel Teknik Özellikler 6-29

Tekerlekler
Ön aks sistemi - Ayar 6-30
Ön tekerlekler - Lastik oranları Lastik Eşleşmeleri 6-30
Tekerlek - Genel Bakış 6-30

Balastlar ve destekler
Balastlar ve destekler - Statik açıklama DENGE AĞIRLIKLARININ TAKILMASI . 6-31
Şasiler ve balast - Statik açıklama SIVI DENGE AĞIRLIKLARININ UYGULANMASI 6-31
Şasiler ve balast - Ağırlık 6-32

Elektrik prizleri
Elektrik sistemleri - Yerelleştirmeye genel bakış 6-34
Elektrik sistemleri - Yerelleştirmeye genel bakış 6-35

7 BAKIM

Genel bilgiler
Yakıt depoları - Kapasiteler 7-1
Açıklama 7-2
Temel yönergeler 7-2
Motor soğutma sistemi - Temel yönergeler 7-4
Sarf malzemeleri 7-5
Temel yönergeler 7-5
Kaput - Temel yönergeler 7-7

Bakım planı

Bakım Tablosu 7-8

Esnek Bakım

Debriyaj - Kontrol ediniz DEBRİYAJ AYARI 7-10
Fren pedalları - Kontrol ediniz Servis freni pedallarının yüksekliğinin ayarlanması .. 7-10
Alternatör tahrik sistemi Kayış - Kontrol ediniz ALTERNATÖR KAYIŞI İNCELEMESİ 7-10
Hava temizleyicisi - Kontrol ediniz HAVA FİLTRESİ VALFİ 7-11
Dış aydınlatma - Kontrol ediniz TRAKTÖR LAMBASI 7-12
El freni kolu - Ayar EL FRENİ 7-12
Motor soğutma sistemi - Kontrol ediniz RADYATÖR SIVI SEVİYESİ 7-13
Radyatör - Temizleme RADYATÖRÜ TEMİZLEYİN 7-13
Dört çeker (4WD) sistem - Kontrol ediniz ÇİFT ÇEKERDE ÖN AKS TAHRİK ŞAFTI BAĞLANTI MANŞONUNUN KONTROLÜ 7-13
Tekerlekler - Kontrol ediniz LASTİK BASINCI 7-14
Tekerlekler - Kontrol ediniz TEKERLEK DİSKLERİ SOMUN TORKU 7-14
Motora özel alt-alt grup - Temizleme Ara soğutucu — Temizleme 7-15

UYARI LAMBASI YANDIĞINDA

Fren hidroliği deposu Sıvı - Kontrol ediniz..... 7-15
Hava temizleyicisi - Temizleme..... 7-16
Hava temizleyicileri ve hatları - Temizleme..... 7-16
Hava temizleyicileri ve hatları - Temizleme..... 7-17

HER 10 SAATTE BİR VEYA HER GÜN

Motor yağlama sistemi - Kontrol ediniz MOTOR YAĞI SEVİYESİ 7-17

50 SAATTE BİR

Hidrolik sistemler - Gres HİDROLİK KALDIRICI VE BAĞLANTI 7-19
Hidrolik sistemler - Gres HİDROLİK ÜST BAĞLANTI 7-20
Ön aks sistemi - Gres ÖN AKS ARKA MUYLUSU 7-20
Ön aks sistemi - Gres ÇİFT ÇEKER ÖN AKS 7-20
Tekerlekler - Gres DİNAMİK ÇAMURLUK 7-21
Ön aks sistemi - Gres 7-21
Ön aks sistemi - Gres 7-21
Ön aks sistemi - Gres 7-22
Ön aks sistemi - Gres 7-22
Arka aks kovanı - Gres 7-22
Yakıt filtreleri - Temizleme 7-23

300 SAATTE BİR

Şanzıman - Kontrol ediniz ŞANZIMAN VE HİDROLİK KALDIRICI YAĞI 7-23
Hava temizleyicisi - Temizleme KURU HAVA FİLTRESİ, HARİCİ KARTUŞ 7-24
Alternatör tahrik sistemi Kayış - Kontrol ediniz ALTERNATÖR KAYIŞI İNCELEMESİ 7-25
Akü - Kontrol ediniz AKÜ KAPASİTESİ 100 Ah. 7-25

Direksiyon mafsalı ve king pimi - Gres AKS PİMİ YATAKLARI 4 ÇEKER 7-26
Aks muhafazası - Kontrol ediniz ÖN AKS MUHAFAZASI 4 ÇEKER 7-26
Tekerlek poyrası - Kontrol ediniz ÖN AKS REDÜKSİYON POYRALARI 4 ÇEKER .. 7-27
Şanzıman - Kontrol ediniz ARKA TRANSMİSYON VE HİDROLİK KALDIRICI YAĞ DÜZEYİ 7-27
Ön tekerlekler - Gres 7-27

HER 600 SAATTE BİR
Yakıt filtreleri - Değiştiriniz YAKIT FİLTRESİ 7-28
Depo, soğutucu ve filtreler - Değiştiriniz ŞANZIMAN VE HİDROLİK KALDIRICI YAĞI FİLTRESİ 7-28
Motor yağlama sistemi - Değiştiriniz..... 7-28

HER 1200 SAATTE BİR
Hava temizleyicisi - Temizleme KURU HAVA FİLTRESİ, HARİCİ KARTUŞ 7-31
Yakıt deposu - Temizleme YAKIT DEPOSU 7-32
Tahrik mili - Kontrol ediniz 4 ÇEKER ÖN AKS BAĞLANTISI İÇİN TAHRİK ŞAFTI MANŞONU 7-32

1200 SAATTE BİR YA DA 2 YILDA BİR
Fan ve tahrik - Değiştiriniz ALTERNATÖR KAYIŞI 7-33
Aks muhafazası - Sıvıyı değiştiriniz ÖN AKS MUHAFAZASI - 4 ÇEKER 7-33
Tekerlek poyrası - Sıvıyı değiştiriniz ÖN AKS MUHAFAZASI 7-33
Şanzıman - Sıvıyı değiştiriniz ŞANZIMAN VE HİDROLİK KALDIRICI YAĞI 7-34
Motor soğutma sistemi - Sıvıyı değiştiriniz 7-35

GENEL BAKIM
Yakıt enjeksiyon sistemi - Tahliye 7-37
Akü - Kontrol ediniz AKÜ 7-37
Sigorta ve röle kutusu - Değiştiriniz ANA SİGORTA VE RÖLE KUTUSU-- 7-39
Far - Ayar ÖN FAR AYARI 7-45
Dış aydınlatma - Değiştiriniz ÖN FAR AMPULLERİNİN DEĞİŞTİRİLMESİ 7-45
Platform, kabin, kaporta ve etiketler - Temizleme 7-47
Hava temizleyicisi - Temizleme..... 7-48

Depolama
Şasi - Depolama..... 7-48

8 SORUN GİDERME

Hata kodu çözümü
Şasi - Sorun giderme MOTOR 8-1
Elektrik sistemi - Sorun giderme..... 8-2
Hidrolik sistemler - Sorun giderme 8-3
Arka üç nokta askı düzeni - Sorun giderme 8-3
Hidrolik servis frenleri - Sorun giderme..... 8-4

Belirtiler
Gösterge paneli - Parça tanımlama 8-4
Gösterge paneli - Genel Teknik Özellikler 8-4
Uyarı ışıkları, alarmlar ve ekipmanlar - Parça tanımlama 8-5

9 TEKNİK ÖZELLİKLER
Şasi - Boyut 9-1
Şasiler ve balast - Ağırlık (İSTEĞE BAĞLI) kg (lb) 9-2
Genel Teknik Özellikler 9-2
Tekerlekler - Genel Teknik Özellikler 9-5
Elektrik sistemleri - Genel Teknik Özellikler 9-7

10 AKSESUARLAR
Çeki demirleri ve çekme bağlantıları - Kullanma 10-1
Askı düzenleri, çeki demirleri ve aracı kaplinler - Genel Teknik Özellikler 10-2

11 FORMLAR VE BİLDİRİLER
Servis kaydı YETKİLİ SERVİSLER 11-1

1 - GENEL BİLGİLER

Araç Sahibinin Dikkatine

Bu kılavuz, yeni aracınızın kullanımı, ayarlarının yapılması ve bakımı ile ilgili bilgiler içermektedir. Güvenilir bir araç satın aldınız, ancak bu araçtan yüksek performansla ve uzun süre faydalanabilmek için uygun şekilde bakımının yapılması ve kullanılması gerekir. Lütfen bu kılavuzu tüm operatörlerin dikkatlice okumasını sağlayınız ve lazım olduğunda başvurmak üzere elinizin altında bulundurunuz.

NEW HOLLAND bayiniz, yeni ekipmanınızın genel kullanımı hakkında size gerekli talimatları verecektir. Satıcınızın fabrika eğitimli servis teknisyenlerinden oluşan personeli, makinenizin kullanımı ile ilgili muhtemel sorularınıza memnuniyetle cevap vereceklerdir.

NEW HOLLAND bayiniz, orijinal NEW HOLLAND servis parçalarına eksiksiz olarak sahiptir. Bu parçalar, gerekli herhangi bir yedek parçanın yüksek kalitede ve titiz bir şekilde takılmasını sağlamak amacıyla üretilmekte ve dikkatlice kontrolden geçirilmektedir. Parça siparişinde bulunurken, satıcınıza yeni ekipmanınızın modeli ve ürün kimlik numarası bilgilerini vermeniz gerekmektedir. Bu numaraları şimdiden hazır ediniz ve aşağıya kaydediniz. Makinenizin model bilgisi ve ürün kimlik numaralarının yeri hakkında bilgi için, bu kılavuzdaki 'Genel Bilgiler' bölümüne bakınız.

AŞAĞIDAKİ BİLGİLERİ LÜTFEN KAYDEDİNİZ
Model:
Ürün Kimlik Numarası (P.I.N.):



Bu, güvenlik uyarı sembolüdür. Kişilerin potansiyel yaralanma risklerine karşı sizi uyarmak amacıyla kelimeler veya kelimeler olmadan kullanılır. Olası ölüm veya yaralanma riskinden kaçınmak için bu sembolle belirtilen tüm güvenlik uyarılarına uyunuz.

⚠ UYARI

Bu kılavuzdaki resimler makinenin belirli bir özelliğini ya da ayarını daha iyi açıklamak için koruma kalkanını açık ya da kaldırılmış olarak gösterebilir.
Aracı çalıştırmadan önce tüm muhafazaları değiştirin.
Bu kurallara uyulmaması ölüm ya da ciddi yaralanmalara neden olabilir.

W0012A

Motorun kurcalanmasıyla ilgili bildirim:

BİLDİRİM: *Traktörünüzün yakıt sistemi ve motoru, devlet emisyonlar standartlarına göre tasarlanmış ve imal edilmiştir. Satıcılar, müşteriler, operatörler ve kullanıcılar tarafından kurcalanması kanunen kesinlikle yasaktır. Buna uyulmaması, devlet cezaları, eski haline getirme masrafları, garantinin geçersiz kalması, yasal işlem ve orijinal durumuna geri getirme işlemleri tamamlanıncaya kadar traktöre el konulması ihtimali ile sonuçlanabilir. Motor servis ve/veya onarım işlemleri yalnızca yetkili teknisyenler tarafından gerçekleştirilmelidir!*

Ürün tanımlayıcı bilgiler Daha fazla bilgi için

https://www.newholland.com.tr/genel/kullanim-kitaplari
adresinden yada yan tarafta bulunan QR kodu kullanarak , kullanıcı el kitabının tam versiyonunu mobil telefonunuza veya bilgisayarınıza indirip okumanız gerekmektedir.

Önsöz

BU KULLANIM VE BAKIM KİTABI HAKKINDA

⚠ TEHLİKE

Bu makinenin yanlış kullanılması ya da bakımının düzgün yapılmaması bir kazaya neden olabilir. Kullanma, yağlama, bakım ve onarım bilgilerini okuyup en ince ayrıntısına kadar anlayana dek bu makineyi kullanmayın ya da üzerinde herhangi bir yağlama, bakım ya da onarım işlemi yapmayın. Bu kurallara uyulmadığı takdirde ölüm ya da ciddi yaralanmalar meydana gelecektir.

D0010A

Bu kılavuz, traktörünüzün tasarlanan ve üretici firma tarafından normal çalışma, rutin servis ve bakım esnasında öngörülen koşullarda kullanımı ile ilgili bilgiler içermektedir. Lütfen okuyup anlayınız; ileride kullanmak üzere iyi bir durumda muhafaza ediniz ve saklayınız. Bu kılavuz, profesyonel servis personeli tarafından yapılacak periyodik servis, dönüşüm işlemleri ve tamirlerle ilgili tüm bilgileri içermez. İçindekiler sayfası (sayfaları), ana kılavuz başlıklarının genel bir görünümünü sunmak için verilmiştir. Detaylı bir alfabetik endeks, belirli konulara daha kolay erişim için kılavuzun arka kısmında verilmiştir.

Normal çalışma

- Normal çalışma, traktörün üretici firma tarafından tasarlanan amaç doğrultusunda traktör ve ona takılı olan veya onun çektiği ekipmanlar hakkında bilgiye sahip bir operatör tarafından, bu kılavuzda üretici firma tarafından belirlenen işletim ve güvenli uygulamalar hakkındaki bilgilere ve ayrıca traktör ile ekipmanların üzerindeki etiketlere uygun olarak kullanımı anlamına gelmektedir.
- Normal çalışma, traktörün hazırlanmasını ve muhafazasını, bileşenlerin/ekipmanların çalışma konumuna takılmasını (ve tersini), ek ağırlık takma ve çıkarma işlemlerini ve eklentilerin ayarlanmasını kapsamaktadır.
- Normal çalışma, traktörün ve ekipmanlarının çalışılacak olan tarlanın ve/veya ekinin belirli koşullarına göre ayarlanmasını ve hazırlanmasını da içerir.

Rutin servis

Rutin servis ve bakım, traktörün özellikleri hakkında bilgiye sahip bir operatör tarafından, rutin servis ve güvenli uygulamalar hakkında traktörün düzgün çalışmaya devam etmesi için üretici firmanın bu kılavuzda verdiği ve ayrıca traktör üzerindeki etiketlerde yazılı olan bilgilere uygun olarak yapılması gereken günlük işlemler anlamına gelmektedir. Rutin servis, yakıt ikmali, temizlik, yıkama, sıvı seviyelerinin tamamlanması, gresleme işlemleri, lamba ampulleri gibi sarf malzemelerin değiştirilmesi gibi işlemleri kapsamaktadır.

Dönüşüm, periyodik servis ve tamir

- Periyodik servis, traktörün özelliklerini bilen eğitimli personel tarafından, traktörden beklenen hizmet ömrüne ulaşmak amacıyla üretici firma tarafından bu kılavuzda kısmen verilmiş olan periyodik servis ve güvenli uygulamalar hakkındaki bilgilere ve ayrıca diğer şirket literatürlerinde yazılı bilgilere uygun olarak belirli aralıklarla yapılması gereken işlemler anlamına gelmektedir.
- Dönüşüm, traktörün özelliklerini bilen profesyonel servis personeli tarafından, traktörü belirli bir konfigürasyona uyarlamak amacıyla üretici firma tarafından bu kılavuzda ve montaj talimatlarında kısmen verilmiş olan ve ayrıca diğer şirket literatürlerinde yazılı dönüştürme bilgilerine uygun olarak yapılması gereken işlemler anlamına gelmektedir.
- Tamir, traktörün özelliklerini bilen profesyonel servis personeli tarafından, bir arızadan veya performans düşüşünden sonra traktörün doğru şekilde tekrar çalışmasını sağlamak amacıyla üretici firma tarafından satıcı servis kılavuzunda verilmiş olan tamir bilgilerine uygun olarak yapılması gereken işlemler anlamına gelmektedir.

Yedek parçalar

”Orijinal olmayan” yedek parçalar, üretici tarafından test edilmemiş ve kullanımına izin verilmemiştir. Bu gibi ürünlerin takılması ve / veya kullanımı traktörün tasarım özelliklerini olumsuz bir şekilde etkileyerek böylece kullanım güvenliğini zayıflatabilir. Üretici ”orijinal olmayan” yedek parçaların kullanımından kaynaklanan herhangi bir hasardan dolayı sorumlu tutulamaz. Üreticinin daha önceden yazılı izni olmaksızın traktörde hiç bir değişiklik yapılamaz.

Garanti

Traktör, ülkenizdeki mevcut yasalara göre ve satış anında satıcı ile yapılan sözleşme gereğince garanti kapsamındadır. Bununla birlikte, bu kılavuzda yazılı traktör kullanım ve bakım kuralları ile ve talimatlarına uyulmaması halinde garanti geçersiz kalır.

Traktörün temizlenmesi

Traktörünüz, elektrohidrolik kumanda sistemiyle donatılmış gelişmiş bir makinedir. Özellikle basınçlı su kullanan temizlik aletleri kullanılıyorsa, traktörü temizlenirken özen gösterilmelidir.
Traktöre asla çok yakın durmayınız ya da basınçlı suyu elektrikli parçalara, contalara veya menfez girişlerine, vs. tutmayınız.
Soğuk basınçlı suyu asla sıcak motora ya da egzoza tutmayınız.

Direktifler ELEKTRO MANYETİK UYUMLULUK (EMC)

Bu traktör, elektromanyetik emisyonlarla ilgili Avrupa Düzenlemelerine harfiyen uymaktadır. Bununla birlikte, gereken standartları karşılayamayan ek ekipmanın bir sonucu olarak elektromanyetik parazitlenme ortaya çıkabilir. Bu tür parazitlenme, ünitede ciddi bir arızaya ve/veya güvenli olmayan durumlara neden olabileceği için, aşağıdakileri göz önünde bulundurmalısınız:

- Traktöre takılan ve NEW HOLLAND tarafından üretilmemiş her ekipmanın aşağıdaki işareti taşıdığından emin olunuz.



- Emisyon oluşturan ekipmanın (telsiz, telefon, vs.) maksimum gücü, traktörü kullandığınız ülkenin ulusal makamları tarafından belirlenen sınırları aşmamalıdır.
- Ek sistemler tarafından meydana getirilen elektromanyetik alan, elektronik parçaların yakınlarındaki herhangi bir konumda herhangi bir anda **24 V/m** değerini aşmamalıdır.

Bu kurallara uyulmaması, NEW HOLLAND garantisini geçersiz kılacaktır.

Ürün tanımlayıcı bilgiler TRAKTÖRÜNÜZÜN KULLANIM AMACI

NOT: *Traktörünüz, sağlık ve güvenlik riskleriyle ilgili Avrupa direktiflerine göre tasarlanmıştır; tüm potansiyel riskleri minimuma indirmek için tasarlanmış olsa da, tüm etiket ve çıkartmaları dikkatlice okumak, anlamak ve bunlara uymak ve ayrıca geriye kalan diğer potansiyel riskleri önlemek için bu kılavuzda vurgulanan bilgilere ve talimatlara daima başvurmak zorunludur. Eğer daha fazla yardıma ihtiyaç duyarsanız, lütfen satıcınızla temasa geçmekten çekinmeyiniz.*

Traktörünüz, takılarak veya çekilerek kullanılan birçok tarımsal ekipmanı, bazı fiziksel sınırlamalar olsa da çekmek, taşımak ve bu ekipmanlara güç aktarmak üzere tasarlanmış ve imal edilmiştir. Çalışma hızı ve performansı, hava ve arazi koşulları gibi birçok faktöre bağlı olabilir. Traktör çeşitli ekipmanlarla kombinasyon halinde çalışacak şekilde tasarlanmış olsa da, traktörün ve/veya ona takılı veya onun çektiği ekipmanın performansında ciddi düşüşe neden olabilecek parametreler kombinasyonu da mevcuttur. Eğer performansta düşme fark ederseniz, yardım için satıcınız ile görüşünüz. İyileştirmeler hakkında size faydalı bilgiler veya performansı artırmak için elinde bir kit mevcut olabilir.

Lütfen aşağıdaki önlemleri dikkatlice okuyunuz ve dikkate alınız:

- Traktörü, üretici firmanın tasarladığı ve bu kılavuzda belirtilen amaçlar dışında farklı bir amaç için kullanmayınız.
- Traktörü, rampa çıkma ve denge kabiliyeti sınırlarının ötesinde zorlamayınız. Traktörün bu sınırların ötesine zorlanması, devrilmesine veya yuvarlanmasına neden olabilir. Bu kılavuzdaki önerilere uyunuz.
- Traktörü, yükün ve çevrenin izin verdiği hızdan daha yüksek hızlarda sürmeyiniz. Islak bir zemin veya yol tutmayı azaltan diğer koşullar, fren mesafesini artırabilir veya aracın dengesini kaybetmesi ile sonuçlanabilir. Seyahat hızınızı daima aracın yüküne ve yükün özelliklerine göre ayarlayınız.

- Traktörü kanalların yakınında veya yumuşak zeminli kenarlarında, derelerde, nehir kıyılarında ve kemirgenlerce gevşetilmiş zeminlerde kullanmayınız. Traktör bir yana doğru batabilir ve devrilebilir.
- Traktörü dengesiz geçitlerde veya köprülerde ve/veya yumuşak zeminlerde ya da yeterince dayanıklı olmayan zeminlerde kullanmayınız. Bu yapılar çökebilir ve traktörün devrilmesine neden olabilir. Üzerinden geçmeden önce, köprülerin ve rampaların durumunu ve taşıma kapasitesini daima kontrol ediniz.
- Traktöre tam olarak uymayan ve sağlam takılmayan ekipmanları traktöre takarak kullanmayınız. Onaylanmamış veya doğru bir şekilde takılmamış tarımsal ekipmanların veya aksesuarların kullanımı, gevşemeleri halinde traktörün devrilme riskini artırabilir. Hem traktörün hem de ekipmanın üç nokta bağlantı arayüzünün boyutlarının, ISO 730'da tanımlanan kategorilere göre birbirine uygun olduğundan emin olunuz. Traktörlerdeki kuyruk milinin boyutlarının ve hızının, ekipmanın değerleri ile uyumlu olduğundan emin olunuz.
- Ekipmanla birlikte verilen Operatör Kılavuzuna bakıp okumadan, traktörü ekipmanla kombinasyon halinde kullanmayınız. Traktör, çeşitli ekipmanları taşımak, çekmek ve bunlara güç aktarmak için evrensel bir araçtır. Bu kılavuz tek başına, bir kombinasyonun güvenli çalıştırılması için size gerekli tüm bilgileri veremez.
- Yükün tahmin edilemediği durumlarda (örneğin bir ağaç kökünü çekmek için) traktörü çekme işi için kullanmayınız; kök yerinden çıkmadığında traktör ters dönebilir.
- Ön kepçe veya üç noktalı bağlantısındaki yük kaldırıldığında traktörün ağırlık merkezi yükseleceğinden dikkatli olunuz. Bu tür koşullarda, traktör beklenenden daha erken devrilebilir.
- Pompa veya ağaç yonga makinesi gibi bazı ekipmanlar için kuyruk milinin devamlı çalışması gerekmedikçe, kuyruk milini kapatmadan, vitesi park konumuna veya boşa almadan ve el frenini çekmeden traktörden inmeyiniz. Bunlardan ikinci söylenen makinenin, çalışması sırasında insan müdahalesi gerekebileceğinden kendi üstünde bir acil durum durdurma aygıtı olabilir. Ancak traktör tarafından güç aktarılan ve tahriklenen diğer ekipmanların, traktörün kuyruk mili kavraması haricinde güç aktarmasını durduracak bir aygıtları yoktur.
- Etraftaki insanların daima farkında olmak için, özellikle çiftlik avlusu ve ahır gibi dar alanlarda manevra yaparken gerekli önlemleri almalısınız (örn. bir asistan gibi). Çalışma esnasında insanları traktörden uzak tutunuz. Yakınlardaki insanların alanı terk etmesini isteyiniz. Sadece traktör tarafından çiğnenme riski değil, ayrıca döner biçme makinesi gibi traktöre takılı ekipmanlardan fırlayan nesnelerin neden olabileceği riskler de söz konusudur. Biçilen mahsulden taşlar fırlayabilir. Kamuya açık yolların ve patikaların yakınında çalışırken gerekli dikkati gösteriniz. Fırlayan nesneler çalışma alanının dışına çıkabilir ve bisikletliler veya yayalar gibi korumasız insanlara çarpabilir. Yakında insanlar kalmayıncaya kadar tarlanın kenar kısımlarını biçmeyi erteleyiniz.
- Traktöre yolcu bindirmeyiniz; traktör hareket halindeyken traktörün kabin erişim basamağında insanların durmasına izin vermeyiniz. Sol görüş açınız engellenir ve traktördeki bir yolcu beklenmedik ve ani hareketler esnasında traktörden düşme riski yaşayabilir.
- Tarımsal ekipmanların çalışma alanından daima uzak durunuz ve özellikle de kaldırma kumandaları kullanılırken traktör ile üç nokta bağlantı ile çektiği aracın arasında durmayınız; bu çalışma alanlarının yakınında insanların olmadığından emin olunuz.
- Traktörünüzün belirli fonksiyonları yazılım tarafından kumanda edilir ve bu fonksiyonların bazıları da güvenlik ile ilgilidir. Üretici firma tarafından onaylanmayan ve temin edilmeyen yazılımları indirmeyiniz veya değiştirmeye çalışmayınız. Elektronik ayarlar ve mantık ayarları silinebilir ve traktörün çalışmasını ciddi şekilde etkileyebilir. Bu durum, traktörün beklenmedik ve güvensiz bir şekilde hareket etmesine neden olabilir. Daima satıcınıza danışınız; satıcınızda uygun aletler ve veri setleri vardır ve traktörünüz için resmi olarak piyasaya sürülmüş yazılım versiyonlarına ve güncellemelerine sahiptir.
- Traktörünüz, güvenlik fonksiyonlarının kontrolü için bir dizi sensörle donatılmış olabilir. Bu sensörlerin harekete geçirilmesi, güvenli bir işletim sağlayacaktır. Traktörün herhangi bir fonksiyonunu baypas etmeye çalışmayınız. Ciddi tehlikelere maruz kalabilirsiniz ve hatta traktörün tepkisi kestirilemez hale gelebilir.
- Traktörde sadece bir operatör konumu bulunmaktadır ve tek kişi ile kullanılan bir araçtır. Normal çalışma esnasında traktörün üstünde veya etrafında başka kişilerin olması gerekmez. Traktöre yolcu bindirmeyiniz; traktör hareket halindeyken traktörün kabine erişim kısmında insanların durmasına izin vermeyiniz. Sol görüş açınız engellenir ve traktördeki bir yolcu beklenmedik ve ani hareketler esnasında traktörden düşme riski yaşayabilir.

Platform, kabin, kaporta ve etiketler - Ürün tanımlayıcı bilgiler
TRAKTÖR TANITIM BİLGİLERİ

Seri numaraları ve üretim kodları, traktör ve ona ait kısımları tanımlamaktadır.Bu bilgiler, özellikle traktör çalınma olaylarında bilmeniz gereken temel verilerdir. Çeşitli tanıtım bilgilerini bulabileceğiniz yerler aşağıda gösterilmiştir.

1. TRAKTÖR ŞASE NUMARASI

Kaputun altında ön aks braketine basılmıştır.

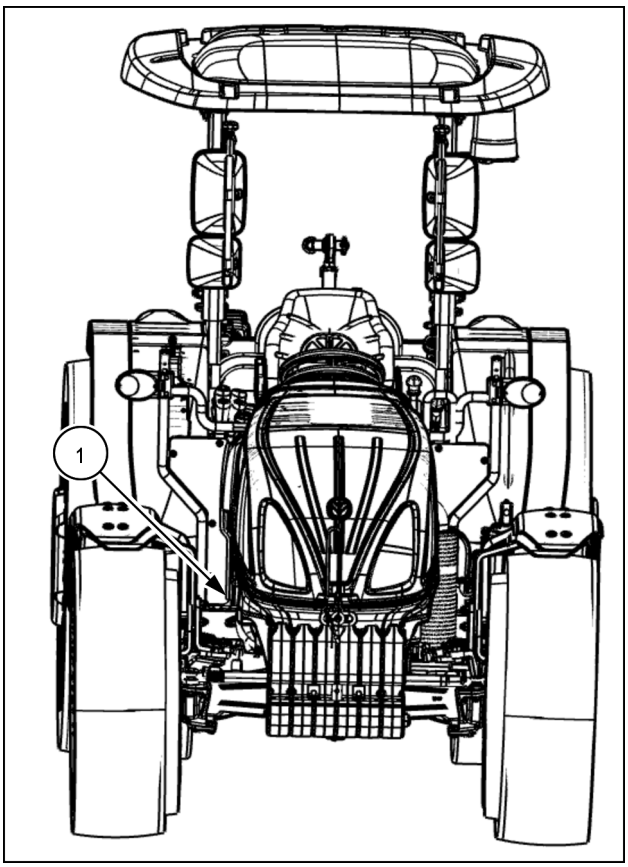

ANIL23TRO0446AA 1

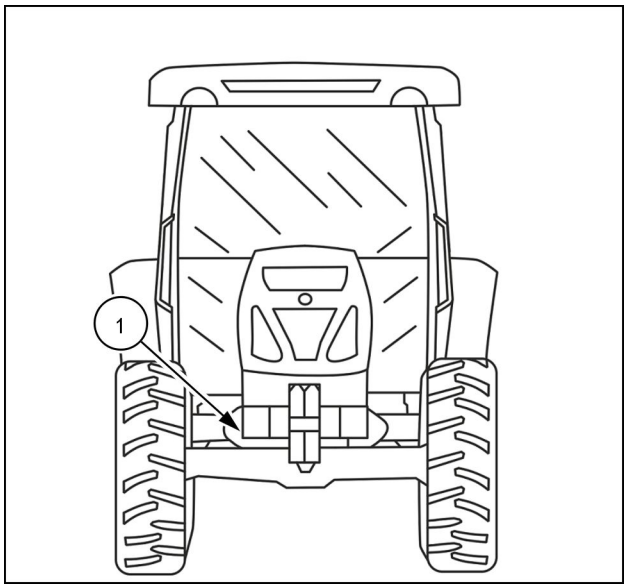

ANIL17TRO1060AA 2

2.TRAKTÖR TANITIM PLAKASI

Operatör koltuğunun sol tarafında bulunur.



ANIL22TRO0188AA 3

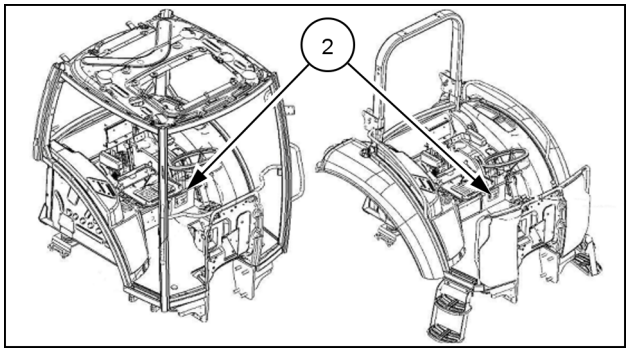

ANIL19TRO4507AA 4

3. ROPS GÜVENLİK YAPI PLAKASI

ROPS'un sol sütununda bulunur (Roll-Bar Traktörlerle birlikte).

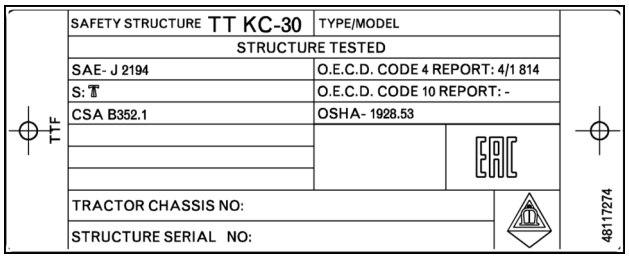

ANIL19TRO4505AA 5

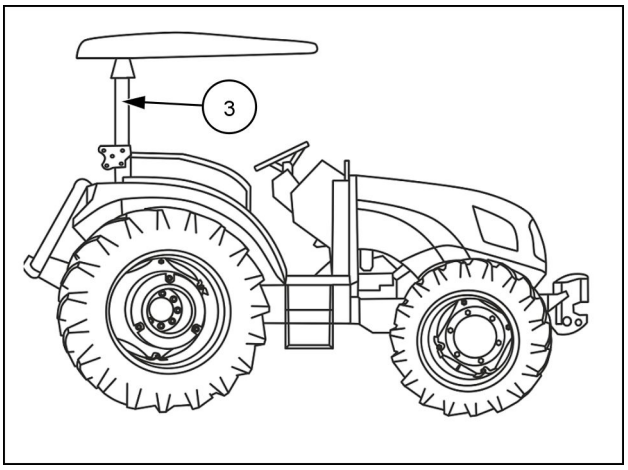

ANIL17TRO1059AA 6

Motorun sol arka tarafında.

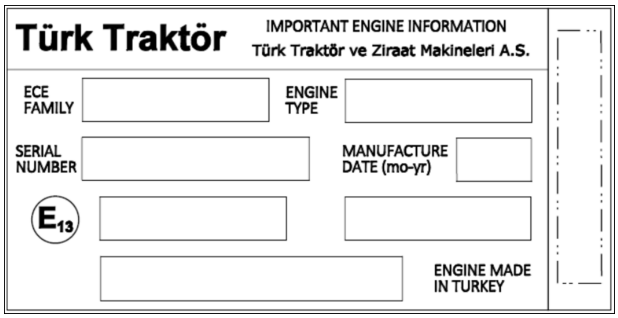

AUT81ENGINEPLTE 7

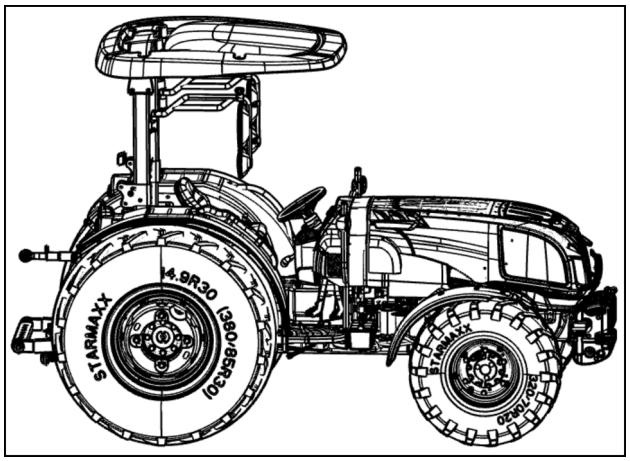

ANIL23TRO0378AA 8

Güvenlik kuralları GÜVENLİ ÇALIŞMAK İÇİN GENEL KURALLAR VE TAVSİYELER

TRAKTÖR

— Traktörü çalıştırmadan, kullanmadan, bakım yapmadan, yakıt ikmal etmeden ya da diğer herhangi bir işlem yapmadan önce bu Kitabı dikkatlice okuyunuz. Kullanım bilgisinin yokluğu kazalara neden olabilir.

— Bu kullanım kitabını okuyarak harcanan zaman, sizin traktörünüzü tanımanızı sağlayarak bu şekilde zaman ve işten tasarrufta bulunmanızı sağlayacaktır. Ayrıca kazaların meydana gelmesini de önlemeye yardımcı olacaktır.

— Yalnızca doğru bir şekilde eğitilmiş ve kalifiye kişilerin traktörü kullanmasına izin veriniz.

— Traktöre traktörün sabit merdivenlerini ve tutunma demirlerini kullanarak bininiz ve ininiz. Bu yerleri çamur ve tozdan uzak tutunuz.

— Makineyi çalıştırmadan, iş yapmadan, yakıt ikmal etmeden ya da makine üzerinde bakım gerçekleştirmeden önce makine üzerindeki bütün güvenlik çıkartmalarını okuyunuz ve bunların üzerindeki talimatları takip ediniz. Hasarlı, kayıp ya da okunmaz durumda olan çıkartmaların yerine hemen yenisini koyunuz. Eğer çamur ya da tozla kaplanmışsa çıkartmaları temizleyiniz.

— Traktörün sadece tarımsal kullanım için tasarlandığını unutmayınız. Diğer herhangi bir kullanım, NEW HOLLAND'dan daha önce izin alınmasını gerektirir.

— Traktör onaylı bir ekstra koltukla donatılmadıkça platform üzerinde bile olsa asla yolcu taşımayınız. Fazladan yolcu için güvenli yer bulunmamaktadır.

— Traktörü hareket ettirmeden önce, daima hareket edeceğiniz alanda herhangi bir şahıs ya da herhangi bir engel olup olmadığını kontrol ediniz.

— Çocukları traktörden ve çiftlik makinelerinden daima uzak tutunuz.

— İlk olarak yetkili satıcınıza danışmaksızın traktör ya da traktörün herhangi bir parçası veya herhangi bir işlevi üzerinde herhangi bir değişiklik yapmayınız ya da başkalarının yapmasına izin vermeyiniz.

Motoru çalıştırmadan önce, bütün kapak ve siperlerin (emniyet çerçevesi, kaput yan sacları, kuyruk mili siperi, ön dingil transmisyon şaftı kapağı vs.) doğru yerinde olup olmadığını kontrol ediniz.

TRAKTÖRÜN SÜRÜLMESİ

— Sürücü koltuğunda oturmadıkça, asla traktörü çalıştırmayınız ya da manevra yapmayınız.

— Trafikte seyir halindeyken, diğer sürücüleri de düşününüz. Trafiğin geçmesine izin vermek üzere yolun kenarına yaklaşınız. Ülkenizde tarımsal traktörler için belirlenmiş olan hız sınırını aşmayınız.

— Aracın yavaş hareket ettiğini ve olası bir tehlike oluşturduğunu göstermek üzere trafikte seyir halindeyken döner tepe lambasını kullanınız.

— Geceleri bir araçla karşılaştığınızda traktör lambalarını kısa hüzmelere alınız. Lambaların karşıdan gelen aracın sürücüsünün gözünü almasını önlemek üzere ayarlı olduğundan emin olunuz.

— Dönerken ya da fren yaparken hızını azaltınız. Acil durumda dururken her iki frene birden basınız. Trafikte seyir halindeyken römork frenlerinin doğru bir şekilde çalışmasını, traktör frenlerinin dengeli bir şekilde çalışması ve (yalnız çiftçeker traktörlerde geçerli olmak üzere) dört tekerlekten fren yapmayı sağlamak üzere her iki fren pedalının birbirine tespit edilmiş olduğundan emin olunuz.

— Trafikte seyir halindeyken ağır yükleri çekerken çok dikkatli olunuz ve sert fren yapmaktan kaçınınız.

— Çekme işlemi yaparken, traktörü kontrol etmenizi önleyebileceğinden dolayı diferansiyel kilidi devredeyken dönemeçlere girmeyiniz.

— Traktörü daima işlenmekte olan arazi tipine göre güvenli çalışmaya izin veren bir hızda kullanınız. Engebeli bir zemin üzerinde çalışırken, doğru dengeyi sağlamak üzere maksimum özen gösteriniz.

— Eğer traktörle bayırlık yerlerde, örneğin tepelerde çalışmak zorunda kalırsanız, özellikle dönerken yavaş sürünüz.

— Rampa aşağı giderken, rampa yukarı çıkarken kullandığınız vitesle aynı vitesi kullanınız. Rampa aşağı hareket ederken vitesi boşa almayınız.

— Güvenli kullanım için, toplam ağırlığı çeken traktörün ağırlığını aşan her türlü çekilen araç ülkenin yasal gereklerine uyan bir fren sistemi ile donatılmalıdır.

— Dönüş yaparken asla diferansiyel kilidini devreye sokmayınız. Devrede olduğunda, diferansiyel kilidi traktörün dönmesini önleyecektir.

— Özellikle traktörü naklederken yukarıda kalan boşluğu daima kontrol ediniz. Özellikle yastık başlarında, trafikte, ağaçların etrafında ve aşağı sarkan engellerde nereye gittiğinize çok dikkat ediniz.

— Devrilmeyi önlemek için, özellikle engebeli arazide kullanırken, arklardan ya da rampalardan geçerken ve dönerken traktörü dikkatle ve güvenli hızlarda sürünüz.

— Dik rampalarda kullanırken çok dikkatli olunuz.

— Eğer traktör saplanırsa ya da lastikler yerde donarsa, devrilmeyi önlemek üzere traktörü geri geri hareket ettiriniz.

TRAKTÖRÜN KULLANILMASI

— Traktörü çalıştırmadan önce, el frenini çekiniz, kuyruk mili kumandasını «OFF - KAPALI» konuma getiriniz, hidrolik kaldırıcı kumanda kolunu aşağı konuma ve uzaktan kumanda yardımcı hidrolik valflerini boş konuma ve vites kollarını boşa getiriniz.

— Motoru çalıştırmadan önce, traktör çalıştırma emniyet aygıtlarıyla donatılmış olsa bile, el freninin çekili olup olmadığını ve viteslerin ve kuyruk milinin boşta olup olmadığını kontrol ediniz. Asla boşta çalıştırma güvenlik anahtarını devreden çıkarmayınız. Eğer bu anahtar doğru bir şekilde çalışmazsa, tamiri için NEW HOLLAND Yetkili Servisi ile iletişime geçiniz.

— Motoru çalıştırmadan önce, bütün takılı olan tarımsal ekipmanların yere indirilmiş olduğundan emin olunuz.

— Traktörün yanında dururken (takılıysa dış hidrolik kaldırıcı ya da kuyruk mili kumanda düğmeleri haricinde) motoru çalıştırmayınız ya da kumandaları kullanmayınız. Motoru çalıştırırken ya da kumandaları kullanırken daima traktör sürücü koltuğunda oturunuz.

— Transmisyon ve kuyruk mili boşta çalıştırma anahtarlarını devre dışı bırakmayınız. Eğer boşta çalıştırma kumandalarınız arıza yaparsa yetkili servisinizle bağlantıya geçiniz. Atlatma kablolarını yalnızca tavsiye edilen şekilde kullanınız. Yanlış kullanım traktörün kaçmasına neden olabilir.

— Motor çalışırken, traktör vites kollarıyla temas etmekten kaçınınız. Vites kollarına temas ederseniz traktör beklemediğiniz bir anda harekete geçebilir.

— Traktör hareket halindeyken traktörden inmeyiniz.

— Eğer elektrohidrolik dümenleme ya da motorun çalışması durursa, traktörün kumanda edilmesi daha zor olacağından dolayı hemen traktörü durdurunuz.

— Traktörden ayrılmadan önce traktörü düz bir yere park ediniz, el frenini çekiniz, takılı tarımsal ekipmanı yere indiriniz, kuyruk milini devreden çıkarınız ve motoru durdurunuz.

— Motor çalışırken kullanıcı sürücü koltuğunu ya el frenini çekmeksizin ya da kuyruk mili devredeyken (dönerken) ayrılırsa, yaklaşık 15 saniye süreyle sesli alarm devreye girer. Sesli alarm hem el freni çekildiğinde ve kuyruk mili devre dışı bırakıldığında ya da kullanıcı tekrar sürücü koltuğuna oturduğunda susar

— Motor çalışıyorken koltuktaki güvenlik anahtarı kırılmış/arızalıysa, kuyruk mili devredeyken ya da el freni çekili olmayan durumda sürücü koltukta oturuyor olsa bile 15 saniye süreyle ya da ilk kullanım koşulları (yani güvenlik anahtarının düzgün çalışması) düzelene kadar sesli alarm çalar.

— Eğer motor durursa, kontrol etmesi daha zor olacağından traktörü hemen durdurunuz.

— Traktörü dik bir rampaya park etmeyiniz.

— Kabin kullanıcının kulaklarında minimum gürültü düzeyi sağlamak üzere tasarımlanmıştır ve bu açıdan geçerli standartları karşılamakta ya da geçmektedir. Bununla birlikte, binalar arasında ya da kapalı mekanlarda işyerindeki gürültü düzeyi (ses basınç düzeyi) **85 dB** aşabilir. Dolayısıyla kullanıcıların yüksek gürültü düzeyli koşullarda çalışırken kulak koruyucu uygun ekipmanı takması tavsiye edilir.

— Yeterli havalandırma olmasını sağlamaksızın motoru asla kapalı bir yerde çalıştırmayınız. Egzoz dumanları sağlığa zararlıdır ve ölümcül olabilir.

— Traktörü yalnızca otomatik bağlantılı çeki düzeninden, gezintili çeki çubuğundan ya da indirilmiş konumdayken alt bağlantı çeki çubuklarından çekiniz. Yalnızca yerine tespit olan bir çeki çubuğu pimi kullanınız. Traktörün arka dingilinden ya da dingilin yukarısındaki bir noktadan çekmek, traktörün geriye devrilmesine neden olabilir.

— Elinizdeki iş için en iyi tekerlek ayarını, yani en iyi dengeyi sağlayan ayarı seçiniz.

— Ekipmanı takarken ya da naklederken daima Pozisyon Kumandasını seçiniz. Hidrolik rakorların doğru bir şekilde takıldığından ve tarımsal ekipman kaza sonucu söküldüğünde güvenli bir şekilde ayrılacaklarından emin olunuz.

— Eğer üç nokta askı sistemine ağır ekipmanlar takıldığında traktörün ön ucu şahlanma eğilimdeyse, ön ya da ön tekerlek ek ağırlıkları takınız. Traktörü ön ucu hafifken kullanmayınız.

— Özellikle traktör çukurdan, kanaldan çıkarken ya da çamurlu zemin veya dik yamaçlarda çalışırken, eğer çok hızlı ayağınızı çekerseniz, traktör devrilebilir. Eğer ön tekerlekler havaya kalkarsa, debriyaja basınız.

— Takılı olan ekipman ya da aksesuarların doğru bir şekilde takıldığından, traktörle kullanılmak üzere onaylandığından, traktörü aşırı yüklemediğinden, ekipman ve aksesuar üreticisi tarafından verilen talimatlara göre kullanıldığından ve bakımının yapıldığından emin olunuz.

— Traktörünüzün, eğer kötü ya da yanlış bir şekilde kullanılırsa çok tehlikeli olabileceğini ve hem kullanıcı hem de çevrede bulunanlar açısından bir tehdit haline gelebileceğini unutmayınız. Güvenli olmayan, bu iş için tasarımlanmamış ya da bakımı kötü yapılmış ekipman takılıyken traktörü zorlamayınız ya da kullanmayınız.

— Traktör durmuşken yada başında kimse yokken, ekipmanı kalkık konumda bırakmayınız.

— Ekipmanı açık ateşlerin yakınında kullanmayınız.

— Zehirli tarımsal ilaçlarla çalışırken daima koruyucu maske takınız. Tarım ilacı kabının üzerindeki talimatları izleyiniz.

KUYRUK MİLİNİN KULLANILMASI

— Kuyruk milinden tahrikli ekipmanı kullanırken, motoru durdurunuz, kuyruk milini devreden çıkarınız ve traktörden inmeden ve ekipmanı sökmeden önce kuyruk milinin tamamen durmasını bekleyiniz.

— Kuyruk milini kullanırken ve özellikle döner ekipmanın çevresinde gevşek elbiseler giymeyiniz.

— Sabit kuyruk milinden tahrikli ekipman kullanırken, daima traktör el frenini çekiniz ve arka tekerleklere önden ve arkadan takoz koyunuz.

— Yaralanmaları önlemek için, traktör motoru çalışıyor haldeyken kuyruk milinden tahrikli ekipmanı temizlemeyiniz, ayarlamayınız, tıkanıkları temizlemeyiniz ya da bakım yapmayınız. Kuyruk milinin devreden çıkarıldığından emin olunuz.

— Kuyruk mili koruma kapağının daima yerinde olduğundan emin olunuz ve kuyruk mili kullanılmıyorken kuyruk mili kapağını daima yerine takınız.

— Kuyruk mili devre dışı bırakma önleyici sistemine sahip traktörlerde, operatör traktörü terk ettiğinde tuşa basmadığı takdirde güvenlik sistemi kuyruk milini ve ya motoru durdurmaktadır. Operatör tuşa basarak kuyruk milinin çalışmasını onaylar ise operatör koltuğu terk etse dahi kuyruk mili veya motor çalışmaya devam edecektir. Bu nedenle tuşun kullanımı durumunda doğacak sıkıntılardan operatör sorumludur.

ÇEKME VE NAKLİYE

— Seyir halindeyken traktörün dengesini garanti etmek için, çeki düzenini römorka ya da kullanılacak tarımsal ekipmana göre ayarlayınız.

— Aşırı derece ağır yükleri çekerken yavaş seyrediniz.

— Kendi güvenliğiniz için, bağımsız fren sistemiyle donatılmamış olan römorkları çekmeyiniz.

— Eğer traktör ağır yükleri çekmek için kullanılıyorsa, daima çeki düzenini kullanınız ve asla yükleri yan kollara ya da üçlü bağlantının orta koluna bağlamayınız. Bu durum yan yatmaya ya da devrilmeye neden olabilir.

TARIMSAL EKİPMANLARIN VE MAKİNELERİNİN KULLANIMI

— Traktör modeliniz tarafından üretilebilenden daha fazla güç gerektiren tarımsal ekipmanları ya da makineleri bağlamayınız.

— Kuyruk mili ağır yük altındayken asla sert dönemeçlere girmeyiniz; bu durum kuyruk miline bağlı olan transmisyon mili üzerindeki üniversal mafsallarda hasara neden olabilir.

— Tarımsal ekipmanı bağlarken geri geri hareket eden traktör ve tarım aracı arasında asla durmayınız.

— İlk olarak traktörün çalışma alanında herhangi birisi olmadığından emin olmadan kuyruk milinden hareketli makineleri çalıştırmayınız. Ayrıca kuyruk miline bağlı olan bütün dönen parçaların doğru bir şekilde korunduğunu da kontrol ediniz.

TRAKTÖRÜN DURDURULMASI

— Traktör hareketsiz durumdayken, asla arkada bağlı durumda olan araçlar havada olacak şekilde traktörü terk etmeyiniz. Bütün tarımsal ekipmanlar motoru durdurmadan önce indirilmelidir.

— Sürücü koltuğunu terk etmeden önce vites kolunu boşa alın, kuyruk milini devreden çıkarınız, el frenini çekiniz, motoru durdurunuz ve traktörü vitese takınız. Traktörün başında kimse olmadan bıraktığınızda daima kontak anahtarını gösterge panelinden alınız.

— Mümkünse düz yüzeyler üzerine park ediniz, traktörü vitese takınız ve el frenini çekiniz. Rampalarda, el frenini çekmeye ek olarak, eğer traktör bayır aşağıya bakıyorsa, ayrıca traktörü birinci vitese takınız. Ek bir güvenlik önlemi olarak (isteğe bağlı bulunan) tekerlek takozları kullanınız;

— Bu işlem, römork takılı halde park ederken zorunludur.

— Powershuttle transmisyon seçeneğine sahip traktörlerde traktör durdurulduğunda el freni çekilmesi zorunludur.

TRAKTÖRE BAKIM YAPILMASI

— Soğutma (radyatör) sistemi, genleşme deposu kapağı tarafından kontrol altında tutulan basınç altında çalışmaktadır. Sistem sıcakken bu kapağı açmak tehlikelidir. Kapağı tamamen sökmeden önce daima kapağı yavaşça bir kademe çeviriniz ve basıncın tahliye olmasını sağlayınız. Genleşme deposu kapağı açılmadıkça asla üst radyatör kapağını açmayınız.

— Traktöre yakıt ikmal ederken sigara içmeyiniz. Her türlü açık alevleri uzak tutunuz.

— Güvenliğinizi ve yasalara uymayı sağlamak için traktörü ve ekipmanı ve de özellikle fren ve dümenlemeyi güvenilir ve tatminkar bir şekilde muhafaza ediniz.

— Yangın ya da patlamaları önlemek için, açık alevleri akülerden ya da eterden uzak tutunuz. Patlamaya neden olabilecek kıvılcımları önlemek için, takviye kablolarını talimatlara göre kullanınız.

— Traktör üzerinde herhangi bir bakım gerçekleştirmeden önce motoru durdurunuz.

— Hidrolik yağı ve enjeksiyon sistemindeki yakıt yüksek basınç altında çalışmaktadır. Basınçlı yağ kaçakları ciddi yaralanmalara neden olabilir. Sızıntıları ararken, uygun güvenlik donanımını kullanınız: maskeler, güvenlik gözlükleri ve eldivenler.

— Yetkisiz kişiler pompayı, enjektörleri, memeleri ya da yakıt enjeksiyon veya hidrolik sistemlerinin diğer herhangi bir parçasını sökmemeli ya da ayarlamaya çalışmamalıdır. Bu talimatları izlememeniz ağır yaralanmayla sonuçlanabilir.

— Sızıntıları kontrol etmek için ellerinizi kullanmayınız. Sızıntıları aramak için bir parça karton ya da kağıt kullanınız.

— Boruları bağlamadan ya da sökmeden önce motoru durdurunuz ve basıncı tahliye ediniz.

— Motoru çalıştırmadan ya da borulara basınç vermeden önce bütün rakorları sıkınız.

— Eğer derinize basınçlı sıvı girerse, hemen tıbbi yardım alınız aksi takdirde kangren oluşabilir.

— İlk olarak NEW HOLLAND yetkili satıcınıza danışmaksızın traktör ya da traktörün herhangi bir parçası veya herhangi bir işlevi üzerinde herhangi bir değişiklik yapmayınız ya da başkalarının yapmasına izin vermeyiniz.

— Kullanılmış motor yağı ile uzun süreli temas cilt kanserine neden olabilir. Kullanılmış yağla uzun süreli temastan kaçınınız. Cildi hemen sabun ve suyla yıkayınız.

— Ekipmanı temiz ve doğru bir şekilde bakımlı olarak muhafaza ediniz.

— Bütün boşaltılmış sıvıları ve sökülmüş filtreleri doğru bir şekilde kanunlara uygun olarak atınız.

— Traktör tekerlekleri çok ağırdır. Dikkatle taşıyınız ve depolandığında devrilerek yaralanmaya neden olmayacaklarından emin olunuz.

— Uygun olmayan ekipmanla ya da gerekli deneyim olmaksızın lastikler üzerinde çalışmayınız. Lastiğin yanlış takılması güvenliği riske atabilir. Eğer şüpheniz varsa, Yetkili Servisinizin eğitimli personeliyle iletişime geçiniz.

— Lastikleri değiştirirken ya da saklarken, bunların doğru bir şekilde istiflendiğinden ve yuvarlanıp devrilerek kişisel yaralanmaya neden olmayacağından emin olunuz.

MAZOT

— Hiç bir durumda, benzin, alkol ya da karma yakıtlar mazota eklenmemelidir. Bu karışımlar yangın ve patlama tehlikesini artırabilir. Yakıt deposu gibi kapalı bir kapta, bu karışımlar saf benzinden daha patlayıcıdırlar. Bu yakıt karışımlarını kullanmayınız.

— Motor çalışıyorken ya da sıcakken asla yakıt deposu kapağını açmayınız ya da yakıt ikmal etmeyiniz.

— Traktöre yakıt ikmal ederken ya da yakıtın yakınında dururken sigara içmeyiniz. Her türlü açık alevleri uzak tutunuz.

— Yakıt deposunu doldururken, yakıt doldurma borusunu sürekli kontrol ediniz.

— Yakıt deposunu ağzına kadar doldurmayınız. Genleşme için yer bırakmak için deponun boynuna kadar doldurunuz.

— Dökülen yakıtı hemen siliniz.

— Yakıt deposu kapağını daima iyice sıkınız.

— Eğer orijinal yakıt deposu kapağı kaybolmuşsa, onaylı bir kapakla değiştiriniz. Onaylanmamış bir kapak güvenli olmayabilir.

— Yakıtı asla temizlik amacıyla kullanmayınız.

— Yakıtın genleşerek sızıntı yapabilecek olmasından dolayı eğer traktör aşırı derecede güneşli koşullarda kullanacaksanız yakıt deposunu tamamen doldurmayınız. Eğer bu durum meydana gelirse, sızıntıyı hemen kurulayınız.

— Daima elinizin altında bir yangın söndürücü bulundurunuz.

Tavsiye ÇEVRE BİLİMİ AÇISINDAN ÖNEMLİ UNSURLAR

Toprak, hava ve su tarım ve genel olarak hayatın önemli faktörlerindendir. Eğer yerel kanunlar ileri teknolojiler tarafından gerekli kılınan kimyasal maddelerin arıtılmasını kontrol altına almıyorsa, kimyasal ve petrokimyasal maddelerden türeyen ürünlerin kullanım ve atılmasında sağ duyulu davranılmalıdır.

Aşağıdaki öneriler yararlı olabilir:

- İlgili yasaların neler olduğunu belirleyiniz ve ülkenizde geçerli olan ilgili yasaları anlayınız.

- Yağlayıcılar, yağlar, yakıtlar, antifriz, deterjanlar, vs. ilişkin olarak, bu ürünlerin insanlar ve çevre üzerindeki etkileri hakkında bilgi ve kullanımları, saklanmaları ve atılmaları hakkındaki talimatları sorunuz. Pek çok durumda yerel tarım danışmanları yardım sağlayabilir.

YARARLI İPUÇLARI

1. Büyük oranda dökülmeye neden olabileceğinden dolayı depoları uygun olmayan kaplar ya da basınçlı dolum sistemleri kullanarak doldurmaktan kaçınınız.
2. Genel olarak bütün yakıtlarla, yağlarla, asitlerle ve çözücüler vs. ile cildinizin temas etmesinden kaçınınız. Bunların çoğu, sağlığınız açısından zararlı olabilecek kimyasal maddeler içerir.
3. Modern yağlar katkı maddeleri içermektedir. Kirlenmiş yakıtları ve / veya kullanılmış yağları geleneksel ısıtma sistemlerinde yakmayınız.
4. Kullanılmış radyatör sıvısını, motor ya da transmisyon yağlayıcılarını, hidrolik yağlarını, fren hidroliklerini, vs.'yi aktarırken çevreye dökülmesinden kaçınınız. Asla kullanılmış fren hidroliğini, yakıtlarla ya da yakıtları yağlayıcılarla karıştırmayınız. Yasalara ya da yerel düzenlemelere göre uygun bir atılma yolu bulunulana kadar güvenli bir şekilde depolayınız.
5. Klima sistemlerini sökmek için önce çalışmasını durdurunuz.Bu sistemler çevreyebırakılmaması gereken gazlar içermektedir. Satıcınıza veya Yetkili Servisinize başvurduğunuzda uygun ekipmanlarla sisteminizi uygun gazla dolduracaktır.
6. Örneğin antifriz ve diğer katkı maddeleri gibi modern antifriz sıvıları ve çözeltileri her iki yılda bir değiştirilmelidir. Bu maddelerin toprak tarafından emilmesine izin verilmemeli, toplanmalı ve uygun bir şekilde atılmalıdır.
7. Radyatör ya da hidrolik sistemlerde meydana gelen bütün sızıntı ya da arızaları hemen tamir ediniz.
8. Parçaların patlamasına neden olabileceğinden dolayı, basınçlı devredeki basıncı artırmayınız.
9. Sıcak kaynak damlalarının delerek ya da zayıflatarak yağ, radyatör sıvısı vs.'nin sızmasına neden olabileceğinden dolayı kaynak işlemi sırasında hortumları koruyunuz.
10. Egzoz gazı emisyonunu değiştirebileceğinden dolayı, yakıt besleme sisteminin ayarlarını kendiniz ayarlamayınız.

NOT: *Traktörünüze takılan motor, kirliliğin önlenmesini öngören yasalara uygundur.*

2 - GÜVENLİK BİLGİLERİ

Güvenlik kuralları Traktör Kriko Vurma Noktaları

DİKKAT: *Ekipman arızası kazaya ya da yaralanmaya neden olabilir! Yalnızca taşımakta olduğunuz yükleri kaldırma kapasitesine sahip kaldırma ekipmanı kullanınız. Hasarlı ya da eksik parçalar için kaldırma ekipmanını daima kontrol ediniz. Diğer işçilerin ya da etrafta bulunanların, taşınırken yükün altında olmadığından emin olunuz.*
Bu uyarılara uymamak ölüm ya da ağır yaralanma ile sonuçlanabilir.

DİKKAT: *Krikolar kayabilir ya da düşebilir. Makine ya da parçalarının düşmesi, yatması ya da kayması mümkündür. Yalnızca krikolarla desteklenmiş bir aracın altında ÇALIŞMAYINIZ. Makineyi düz bir yüzey üzerine park ediniz. Tekerlekleri bloke ediniz. Makineyi güvenlik eşekleriyle destekleyiniz.*
Bu uyarılara uymamak ölüm ya da ağır yaralanma ile sonuçlanabilir.

DİKKAT: *Makine beklenmeyen bir şekilde hareket edebilir! Eğer çiftçeker bir makinenin herhangi bir tekerleğini bir eşek üzerinde mesnetliyorsanız, ASLA motoru çalıştırmaya ya da tekerlekleri döndürmeye çalışmayınız. Tekerlekler dönerek makinenin eşekten düşmesine neden olabilir. Bunun yerine bütün tekerlekleri yerden kesecek şekilde bütün tekerlekleri mesnetleyiniz.*
Bu uyarılara uymamak ölüm ya da ağır yaralanma ile sonuçlanabilir.

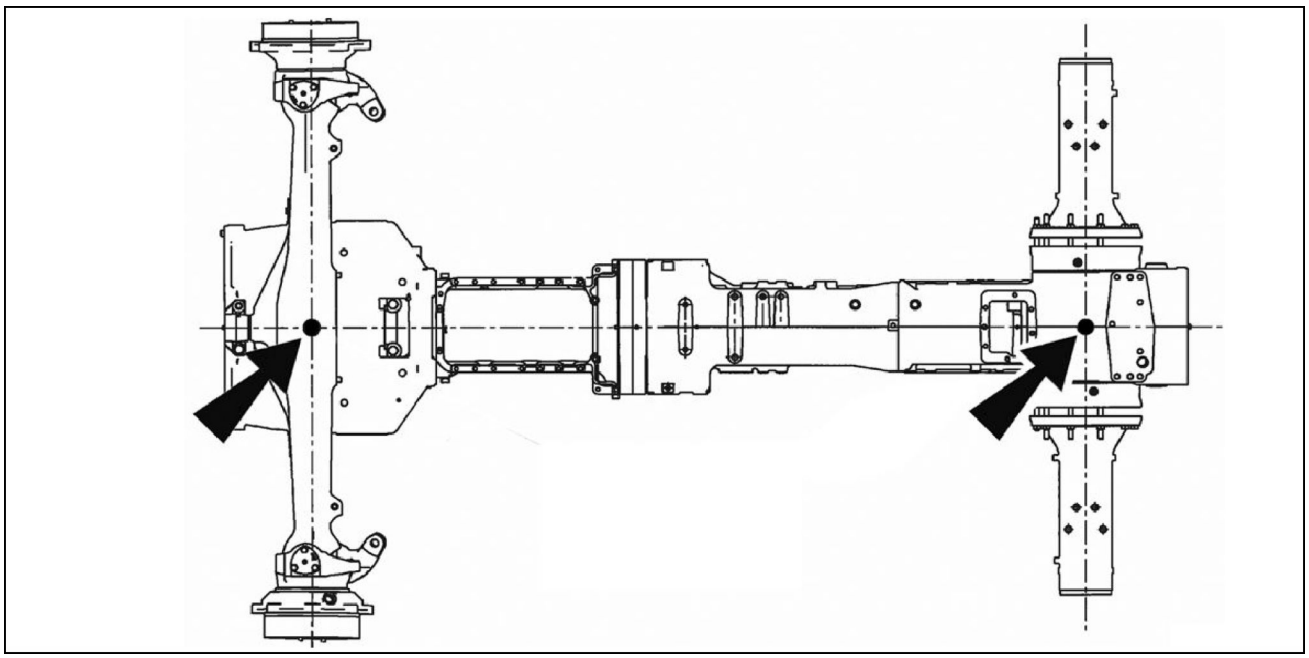

ANIL16TRO2794HA 1

Traktörü kaldırmak için yalnızca şekilde gösterilen noktaları kullanınız.

DAİMA yalnızca önü ya da arkayı kaldırınız ve ASLA her ikisini birden kaldırmayınız.

DAİMA kaldırılmayacak olan dingilin tekerleklerinin önüne takoz koyunuz.

Güvenlik kuralları YANGIN VE PATLAMANIN ÖNLENMESİ

Her gün makineden pislik ya da birikintileri temizleyiniz; özellikle motor bölgesi ve egzoz sistemini kontrol ediniz.

Kıvılcım ya da alev aküdeki hidrojen gazının patlamasına neden olabilir. Bir patlama olmasını önlemek üzere aşağıdaki uyarıları gözetiniz:

- Akü kablolarını sökerken, ilk olarak negatif (-) kabloyu sökünüz, akü kablolarını bağlarken, negatif (-) kabloyu en son bağlayınız.
- Motoru çalıştırmak üzere takviye kabloları bağlarken, bu Kullanım ve BakımKitabındaki yöntemi kullanınız (Elektrik Sistemi Bölümündeki Takviye Akü Bağlantıları başlığına bakınız).

- Akünün yakınında kaynak, taşlama yapmayınız ya da sigara içmeyiniz. Elektrik sisteminden ya da motor egzozundan gelen kıvılcımlar bir patlama ya da yangına neden olabilir. Bu makineyi yanıcı toz ya da buharların olduğu bir alanda çalıştırmadan önce, yanıcı toz ya da buharları temizlemek üzere iyi bir havalandırma kullanınız.
- Akü kutup başlarını metal cisimlerle kısa devre yaptırmayınız.
- Parçaları temizlemek üzere yanıcı olmayan temizleme çözeltisi kullanınız.
- Radyatör sistemini temiz tutunuz ve radyatör suyu düzeyi doğru olmalıdır.
- Makine üzerinde yağlı çaputlar ya da diğer yanıcı maddeler BULUNDURMADIĞINIZDAN emin olunuz.
- Yakıt patlamaya ya da yangına neden olabilir. Motor çalışıyorken, açık alevin yakınlarındaysanız veya kaynak yaparken veya sigara içerken yakıt deposunu doldurmayınız.
- Eğer makinenin yağ, yakıt ya da hidrolik sızıntısı varsa, kullanmadan önce daima sızıntıyı tamir ediniz ve ilgili alanı temizleyiniz.
- Elektrik sistemini gevşek bağlantılar ya da aşınmış yalıtım açısından kontrol ediniz.

YANGIN SÖNDÜRÜCÜ

Yalnızca onaylı yangın söndürücü varken traktörünüzü kullanınız.

DİKKAT: *Lütfen uygun ve onaylı yangın söndürücü koyduğunuzdan emin olunuz;*

Asla konumunu değiştirmeyiniz ya da sökmeyiniz

Her kullanımdan sonra ve /veya üreticinin bakım talimatlarına uygun olarak son kullanım tarihinden sonra değiştirdiğinizden ya da kontrol edilip tekrar doldurulduğundan emin olunuz.

Her kullanımdan sonra ve /veya üreticinin bakım talimatlarına uygun olarak son kullanım tarihinden sonra değiştirdiğinizden ya da kontrol edilip tekrar doldurulduğundan emin olunuz.

Kişisel güvenlik TRAKTÖRE BİNİLMESİ VE İNİLMESİ

DİKKAT: *Ekipman arızası kazaya ya da yaralanmaya neden olabilir! Yalnızca taşımakta olduğunuz yükleri kaldırma kapasitesine sahip kaldırma ekipmanı kullanınız. Hasarlı ya da eksik parçalar için kaldırma ekipmanını daima kontrol ediniz. Diğer işçilerin ya da etrafta bulunanların, taşınırken yükün altında olmadığından emin olunuz.*

Bu uyarılara uymamak ölüm ya da ağır yaralanma ile sonuçlanabilir.

Yalnızca tutunma demirleri, basamaklar ya da merdivenle donatılmış özel erişim noktalarını kullanarak makineye bininiz ve ininiz.

Makineden atlamayınız.

Basamakların, merdivenin ve platformun pislik ve yabancı maddeler içermediğini kontrol ediniz. Kaygan yüzeyler kazalara neden olabilir.

Asla seyir halindeyken makineye binmeyiniz ya da inmeyiniz.

Kabine binerken ya da inerken asla direksiyon simidini ya da diğer kumandaları veya aksesuarları tutunma demiri olarak kullanmayınız.

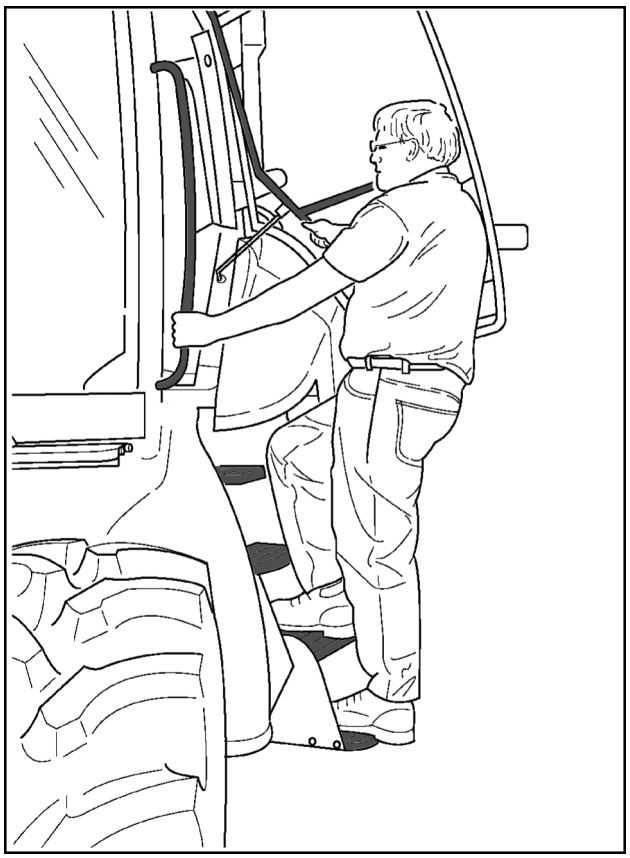

DCUTLNEIT052S3A 1

Ürün tanımlayıcı bilgiler TRAKTÖRÜNÜZÜN KULLANIM AMACI

DİKKAT: *Traktörüz sağlık ve güvenlikle ilgili Avrupa talimatlarına uygun tasarımlanmıştır; bütün potansiyel riskleri en aza indirgemek üzere tasarımlanmış olmasına rağmen, kalan bütün potansiyel riskleri en aza indirgemek üzere, bütün çıkartma ve etiketleri anlamak ve gözetmek ve bu kullanımve bakımkitabında ana hatları çizilen bilgilere ve yöntemlere daima başvurmak zorunludur. Daha fazla yardıma gereksinim duymanız durumunda, lütfen yetkili servisinizle temasa geçmekten kaçınmayınız.*

Traktörünüz bazı fiziksel sınırlar içerisinde çeşitli takılı ya da çekili ekipmanı çekmek, taşımak ya da bunlara güç vermek üzere tasarımlanmış ve üretilmiştir. Çalışma hızı ve performans hava durumu ve arazi koşulları gibi çeşitli parametrelere dayalı olabilir. Traktörün çeşitli ekipmanlarla birlikte performans göstermek üzere tasarımlanmış olmasına rağmen, yukarıdaki parametreler arasında, traktörün ve /veya takılı veya çekili ekipmanının performansının çok düştüğü bir dizi kombinasyon bulunabilir. Eğer performans bozulması fark ederseniz, yardım için yetkili servisinizle görüşünüz.Yetkili Servisimiz iyileştirmeler yapabileceğiniz bilgilere sahip olabilir ya da performansını iyileştirmek üzere bir set olabilir.

Lütfen aşağıdakileri dikkatlice okuyunuz ve göz önünde bulundurunuz:

- Traktörü üretici tarafından belirtilen ve bu Kullanım ve Bakım Kitabında ana hatları verilen amaç dışındaki bir amaçla kullanmayınız
- Traktörü eğimli arazi ve denge sınırlarının ötesinde kullanmayınız. Traktörün bu sınırların ötesinde kullanılması takla atma ya da devrilmeyle sonuçlanabilir. Bu Kullanım ve Bakım Kitabındaki tavsiyeleri gözetiniz.
- Traktörü yük ve çevre tarafından izin verilenden daha yüksek hızlarda kullanmayınız. Islak zemin ya da diğer düşük yapışma koşulları fren mesafesini artırabilir ve aracın dengesizleşmesine neden olabilir. Seyir hızını daima aracın yüküne ve yolun özelliklerine uyarlayınız.
- Traktörü kanalların ya da setlerin yakınında ya da yumuşak kenarlarında veya kemirgenler tarafından oyulmuş kenarlarda kullanmayınız. Traktör yanlamasına batarak devrilebilir.
- Traktörü kırılgan köprüler ya da kötü köprü zeminleri üzerinde kullanmayınız. Bu yapılar çökerek traktörün devrilmesine neden olabilir. Geçmeden önce daima köprülerin ve rampaların durumunu ve taşıma kapasitesini inceleyiniz.
- Doğru bir şekilde uymayan ve sağlamca tespit edilmemiş traktöre takılı bir ekipmanı kullanmayınız. Bu gibi ekipman devrilme riskini artırabilir ve kurtulduğunda traktöre çarpabilir. Hem traktörün hem de ekipmanın üç nokta askı sisteminin ölçülerinin ISO 730'da tanımlanan kategorilere göre birbirine uygun olduğundan emin olunuz. Traktör üzerindeki kuyruk mili şaftının ölçü ve devrinin ekipmanınkine uyduğundan emin olunuz.
- Ekipmanla birlikte verilen özel Kullanım ve Bakım Kitabına başvurmaksızın ekipmanla birlikte traktörü kullanmayınız. Traktör çeşitli ekipmanları taşımak, geçmek ve tahrik etmek üzere evrensel bir araçtır. Bu KullanımveBakım Kitabı çeşitli ekipman ve traktör kombinasyonunun güvenli bir şekilde kullanılması için gerekli olan bütün bilgileri size tek başına sağlayamaz.
- Örneğin ağaç köklerini çekerek sökme gibi yükün aniden kurtulup kurtulmayacağını bilmediğiniz durumlarda traktörü çekmeişleri için kullanmayınız; ağaç kökü yerinden çıkmadığında traktör geri devrilebilir.
- Öne takılan kepçe ya da üç nokta askı sistemi üzerindeki yükler kaldırıldığında traktörün ağırlık merkezinin artabileceği konusunda dikkatli olunuz. Bu koşullarda traktör beklenenden daha önce takla atabilir.
- Pompalar ya da ağaç kıyıcılar gibi bazı ekipmanlar için kuyruk milinin çalışması gerekmedikçe, kuyruk milini kapamaksızın, transmisyon vitesini park ya da boşa almaksızın ve el frenini çekmeksizin traktörden inmeyiniz. Kullanım sırasında insan müdahalesi gerektiğinden dolayı en son bahsedilen ekipmanın kendisi üzerinde acil durdurma düzeneğine sahiptir. Ancak traktör tarafından kumanda ve tahrik edilen diğer ekipman, traktörün kuyruk mili kavraması dışında güç aktarımını durduracak herhangi bir vasıtaya sahip değildir.
- Özellikle çiftlik bahçesi ya da kulübeler gibi kapalı mekanlarda manevra yaparken, çevrede bulunan insanların olası varlığından daima haberdar olmak üzere gerekli önlemleri (örneğin yardım) alınız. Çalışma sırasında insanları traktörden uzak tutunuz.Çevrede bulunanlardan tarladan çıkmalarını isteyiniz. Yalnızca traktör tarafından ezilme riski bulunmamaktadır aynı zamanda döner biçme makinesi gibi traktöre bağlı olan bazı ekipmanlar tarafından fırlatılan cisimler de zarara neden olabilir. Taşlar biçilmiş üründen daha uzağa fırlatılabilir. Trafiğe açık yollar ya da patikaların yanında kullanırken özellikle dikkatli olunuz.
  Fırlatılan nesneler tarlanın dışına fırlatılarak bisikletli ya da yayalar gibi korumasız insanlara çarpabilir.Çevrede duran kimse olmayana kadar tarlanın kenarını biçmek için bekleyiniz.
- Tarımsal ekipmanın çalışma alanından daima uzak durunuz ve özellikle kaldırıcı kumandalarını kullanırken traktör ve çekili ekipmanın üç nokta askı sistemleri arasında dikilmeyiniz; bu alanlara hiç kimsenin yaklaşmamasını sağlayınız.
- Traktörünüzün bazı sistemleri elektrik ile kumanda edilerek çalışır. Bu sistemlere müdahale ederek olası ayarlarını değiştirmeye çalışmayınız. bu parçaların hasar görmemesi için kullanım kitabımda belirtildiği şekilde kullanınız. Güvenli kullanım için daha fazla bilgiye ihtiyacınız olduğu taktirde yetkili servisimizle irtibata geçiniz..
- Traktörünüz güvenlik işlevlerini kontrol etmek için bir kaç sensörle donatılmıştır. Bu sensörlerin devreye sokulması güvenli kullanım moduna girilmesini sağlar. Traktör üzerindeki herhangi bir işlevi baypas etmeye

çalışmayınız. Ciddi tehlikelere maruz kalırsınız ve dahası, traktörün hareketleri önceden kestirilemez bir duruma gelebilir..

- Traktör yalnızca tek bir kullanıcı konumuna sahiptir ve bu araç tek kişiyle kullanılan bir araçtır. Diğer şahısların normal kullanım sırasında traktör üzerinde ya da etrafında olmasına gerek yoktur. Traktörde birilerinin yolculuk yapmasına izin vermeyiniz; traktör hareket halindeyken insanların platformun girişinde ve merdivenlerde durmasına izin vermeyiniz. Sol taraftaki görüş alanınız kapanacaktır ve dışarıda tutunarak yolculuk yapan kişi traktörün öngörülmeyen ya da ani hareketlerinden dolayı düşme riskine sahiptir..

Gürültü seviyesi

TRAKTÖRLERİN GÜRÜLTÜ DÜZEYİ TESTİNİN SONUÇLARI

Traktörünüzde gürültü düzeyi AB/1322/2014 yönetmenliği EK XIII Madde 3 uyarınca test yöntemi 2 ’e göre ölçülür. 2500 motor devirde ölçülen gürültü seviyeleri

Gürültü seviyeleri	Kapamalara açık 4WD	Kapamalara açık 2WD
TT60 CLASSIC	**85 dB**	**86 dB**

Sürücü tarafından duyulan gürültü seviyeleri

Gürültü seviyeleri		TT60 CLASSIC
Model	Hareket Halinde Yatay Egzoz 80 dB(A)	(2WD ve 4WD) **80 dB**
	Sabit Yatay Egzoz	(4wd ve 2wd) **80 dB**

DİKKAT: *Gürültü düzeyi uzun süre 85 dB üstünde olan çalışmalarda, sürücünün gerekli koruyucu önlemleri alması gerekmektedir.*

NOT: *74/151/EEC Direktifi Ek 6'ya uygun test sonuçları*

NOT: **Sabit fanlı*

Titreşim seviyesi

DİKKAT: *WBV (Tüm vücut titreşim) düzeyi, bazıları makineyle ilgili, diğerleri arazi ile ilgili ve pek çoğu sürücü ile ilgili pek çok parametreye dayalı olacaktır. Palet ya da tarla yüzeyi özellikleri ve seyir hızı baskın parametrelerdir.*

DİKKAT: *Makinenin titreşimleri kullanıcının rahatını bozar ve bazı durumlarda sağlığı ve güvenliği tehlike altında olabilir.*
Makinenin iyi durumda olduğundan ve düzenli bakımın doğru bir şekilde gerçekleştirildiğinden emin olunuz.
Lastik basıncını, dümenlemeyi ve fren sistemini kontrol ediniz.
Sürücü koltuğunun ve ayar kumandalarının iyi durumda olduğunu kontrol ediniz ve daha sonra koltuğu kullanıcının ağırlığına ve ölçülerine uygun bir şekilde ayarlayınız.
Traktörün düzgünce çalışması için bütün kumandaları uygun bir şekilde kullanınız ve çalışma koşullarınıza uyacak şekilde seyir hızınızı değiştiriniz.
Seyir sırasında, seyir hızınızı ayarlayınız ve gerekiyorsa yavaşlayınız.

NOT: *Tarımsal traktörler üzerindeki WBV (Tüm vücut titreşimi) hakkındaki daha fazla bilgi belirli yayımlarda bulunabilir ve yerel düzenlemeler tarafından kapsamında olabilir; günlük faaliyetlerinize dayalı olarak istatistik değerlerinizi doğru bir şekilde tahmin etmek üzere üç eksenli bir koltuk akselerometresi kullanınız.*

(EU) 2014/1322 sayılı AB standardına uygun olarak, bu Kullanım Kitabında tanımlanan traktörler için koltukta ölçülen titreşim düzeyleri aşağıda tanımlanmıştır.

KOLTUK	KOLTUK DÜZELTILMIŞ TITREŞIM IVMELENME DEĞERI	
	40 kg	80 kg
STAR	0.95 m/s²	0.93 m/s²

ÇEKI OKUNA GELEN DÜŞEY YÜK TD001	750 kg
ÇEKI OKUNA GELEN DÜŞEY YÜK MEC1	1500 kg

Boyut TRAKTÖR DENGESİ

Aşağıdaki işlem makine dengesi için gerekleri ve öne takılan ve arkaya takılan ek ağırlıkların nasıl hesaplanacağını tanımlamaktadır.

Ek ağırlıklar için, bu Kullanım ve Bakım Kitabındaki ek ağırlık tavsiyelerine de bakınız.

İzin verilen maksimum çalışma ağırlıkları için, bu kullanım ve bakım kitabındaki araç ağırlıkları konusuna başvurunuz.

DİKKAT: *Makinenin denge gereklerinin göz önünde bulundurulmaması makinenin dengesiz hale gelmesiyle sonuçlanabilir. Ağır yaralanma ya da ölüm riski. Makine denge gereklerini daima göz önünde bulundurunuz ve gerçekleştiriniz.*

Aşağıdaki işlem ve hesaplama traktör düz bir yüzey üzerinde olmasına dayalıdır.

DİKKAT: *Yüksek eğimlerin ve dik tepelerin etkisinin göz önünde bulundurulmaması traktörün dengesini kaybetmesine neden olabilir. Ağır yaralanma ya da ölüm riski.*

Dengeli ve doğru dümenleme sağlamak ve kritik durumlarda gereken fren performansını sağlamak üzere ek ağırlıkların ve seyir hızının uygun bir şekilde ayarlanması gerekmektedir.

DENGEYİ DEĞERLENDİRMEK ÜZERE GEREKEN BİLGİLER

Açıklama

Bu değeri elde etmek üzere Bkz.:		
MT	Yüksüz traktörün kütlesi = Standart ekipmanla donatılmış, minimum yakıt, döküm ya da sıvı ek ağırlık, kullanıcı yokken ve yalnızca tek tekerlekli ekipman varken traktör.	Bu Kullanım ve Bakım Kitabı
MF	Ön dingil yükü, yüksüz traktör	Bu Kullanım ve Bakım Kitabı
MR	Arka dingil yükü, yüksüz traktör	Bu Kullanım ve Bakım Kitabı
a	Ön yükün en dingil merkezine, ağırlık merkezi mesafesi	Ekipmanı n el kitabı ya da ölçüm
b	Dingil uzaklığı	Bu Kullanım ve Bakım Kitabı
c	Arka dingilin üç nokta askı sisteminin alt konumuna mesafesi	Bu Kullanım ve Bakım Kitabı ya da ölçüm
d	Arka yükün üç nokta askı sisteminin alt konumuna Ağırlık Merkezi mesafesi	Ekipmanın el kitabı ya da ölçüm
e	Arka dingil merkezinin MT'nin (yüksüz traktör kütlesinin) ağırlık merkezine mesafesi	Hesapla mak için (Formül takip eden sayfalardadır)
BF	Öne monteli ekipmanın ya da öne monteli ek ağırlığın kütlesi	Ekipmanın el kitabı ya da ölçüm
BR	Arkaya monteli ekipmanın ya da arkaya monteli ek ağırlığın kütlesi	Ekipmanın el kitabı ya da ölçüm
MPTmaks	Yüklü traktörün maksimum izin verilen ağırlığı	Bu Kullanım ve Bakım Kitabı
MPFmaks	İzin verilen maksimum ön dingil yük	Bu Kullanım ve Bakım Kitabı
MPRmaks	İzin verilen maksimum arka dingil yük	Bu Kullanım ve Bakım Kitabı

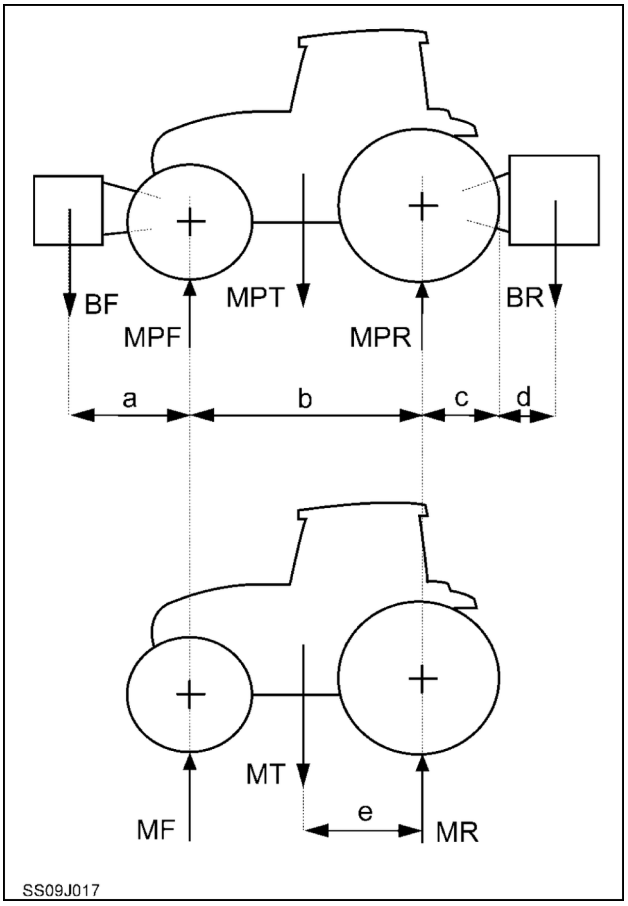

ANIL16TRO2795EA 1

1. İçine doldurulan maddelerle birlikte ekipmanın ağırlığı yüklü değerlere eklenir (ekim makineleri, gübre saçma makineleri, vs.)
2. Gerek metal gerekse sıvı olsun ön ya da arka lastiklerin ortasındaki ek ağırlık, MF, MR ve MT değerlerine eklenmelidir.
3. Römorkun dengelenmemiş olması durumunda, c değeri arka dingilin ortası ve çeki noktası arasındaki mesafe olup, d değeri 0'dır ve BR römorkun çeki düzeni üzerindeki dikey yüküdür.

Boyut SABİT PARAMETRELER

0.2	Minimum oran: yüklü ön dingilin fiili dingil yükü /yüksüz traktörün kütlesine oran	Yasal gereklilik
0.45	Minimum oran: yüklü arka dingilin fiili dingil yükü /yüksüz traktörün kütlesine oran	Yasal gereklilik

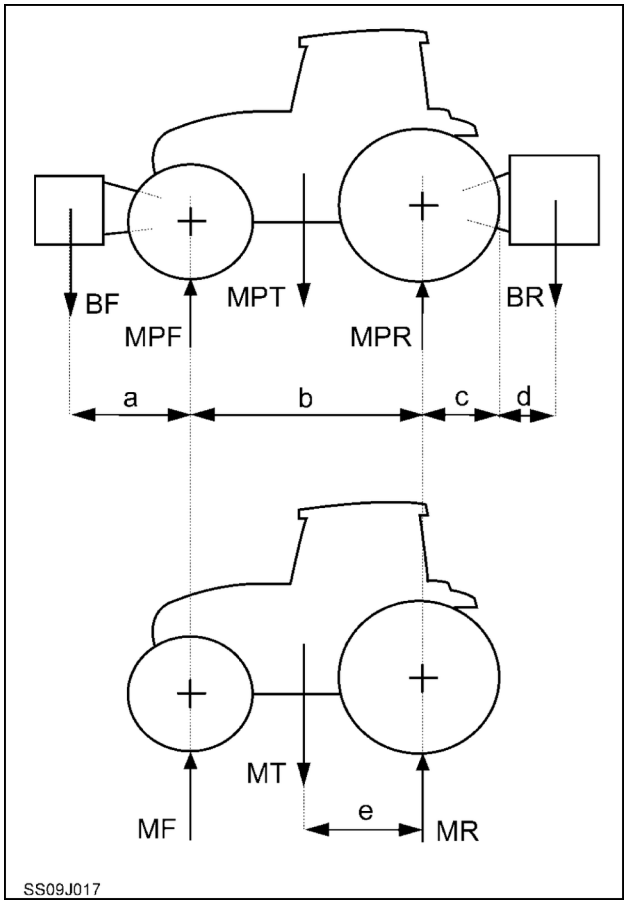

ANIL16TRO2795AA 1

GEREKEN ÖN EK AĞIRLIK

HESAPLAMAK İÇİN	
BFr	Arkada BR yükünü taşırken ön tarafta gereken ek ağırlık.

BFr'nin hesaplanması
MT * e = MF * b
e = (MF * b)/MT
BR * (c+d) - (MT * e)+(MPF * b) = BFr * (a+b)
MPR > 0.2* MT MPF değeri 0,2*MT'den daha yüksek olmalıdır
BFr >[BR*(c+d) - (MF * b) + (0.2 * MT * b)] / (a+b)

GEREKEN ARKA EK AĞIRLIK

HESAPLAMAK İÇİN	
BRr	Önde BF yükünü taşırken arka tarafta gereken ek ağırlık.

BRR'NIN HESAPLANMASI
MT * (b - e) = MR * b
BF*a - MT * (b-e) + (MPR*b) = BRr * (b+c+d)
MPR >0.45* MT MPR değeri 0,45*MT'den daha yüksek olmalıdır
BRr > [(BF*a) - (MR *b)+(0.45 *MT *b)]/(b+c+d)

DİNGİL YÜK SINIRLARI

HESAPLAMAK İÇİN	
MPF	MPF < MPFmaks
MPR	MPR MPR < MPRmaks
MPT	MPT MPT < MPTmaks

MPF'NİN HESAPLANMASI
(MPF*b) - BF*(a + b) - (MT*e) + BR*(c + d)
MPF = [BF * (a+b) + (MF*b) - BR*(c+d)]/b <MPFmaks

MPT'NİN HESAPLANMASI
MPT = BF + MT + BR < MPTmaks

MPR'NİN HESAPLANMASI
MRT = MPT - MPF < MPRmaks

MF	Ön dingil yükü, yüksüz traktör	Bu Kullanım ve Bakım Kitabı

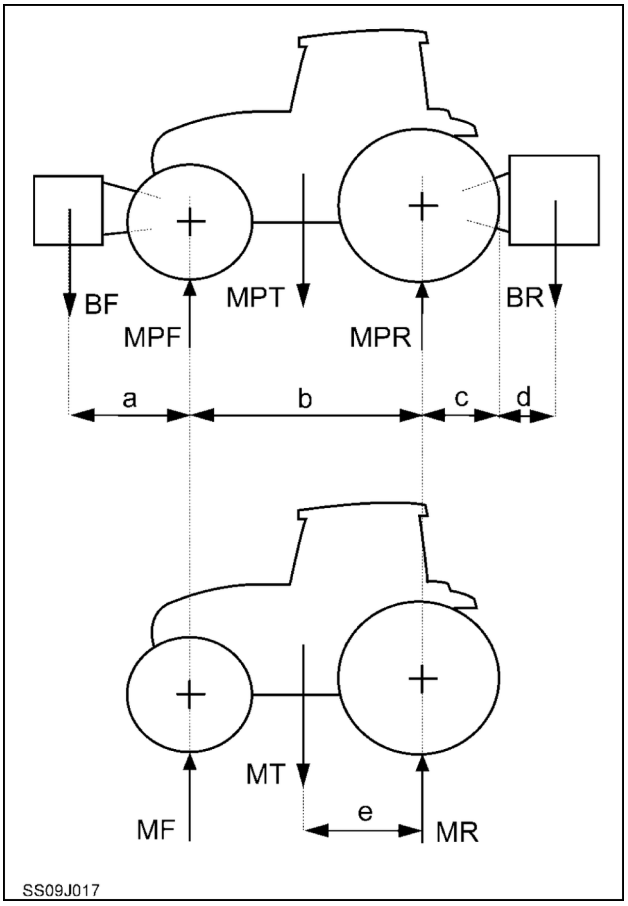

ANIL16TRO2795AA 2

Temel yönergeler GÜVENLİK KAPAKLARI VE KORUYUCULARI

Çalışma sırasında kullanıcı ve diğer kişilerin güvenliği; traktörün gerekli kapak ve koruyucularla donatılmasıyla sağlanmıştır.

DİKKAT: *Motor ya da traktörü çalıştırmaya başlamadan önce tüm kapak ve koruyucuların doğru bir şekilde konumlandırıldığından emin olunuz.*

KAPORTA

Kaporta **(1)**, motorun hareketli parçalarını kapatmaktadır.

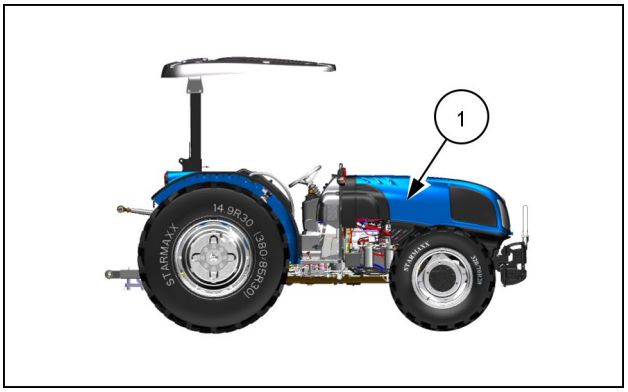

ANIL23TRO1370AA 1

MOTOR YAN KORUYUCU KAPAKLARI

Fanın her iki tarafında da kapaklar **(1)** yer almaktadır.

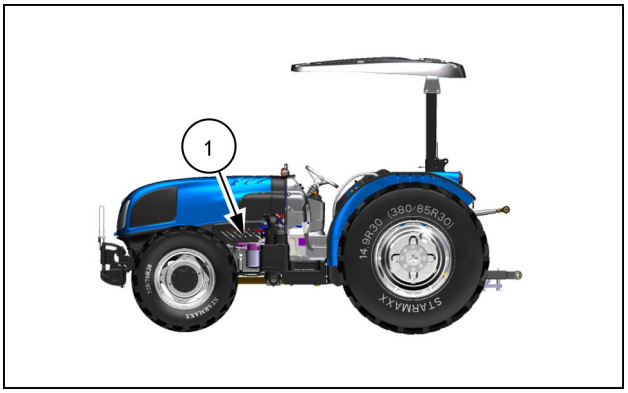

ANIL23TRO1372AA 2

MARŞ MOTORU KORUYUCUSU

Kapak **(1)**, marş motoru kontaklarının birbiri ile beklenmedik temaslarını engeller. Akünün elektrik sistemine bağlandığı andan itibaren kapak **(1)** kesinlikle yerine takılı olmalıdır.

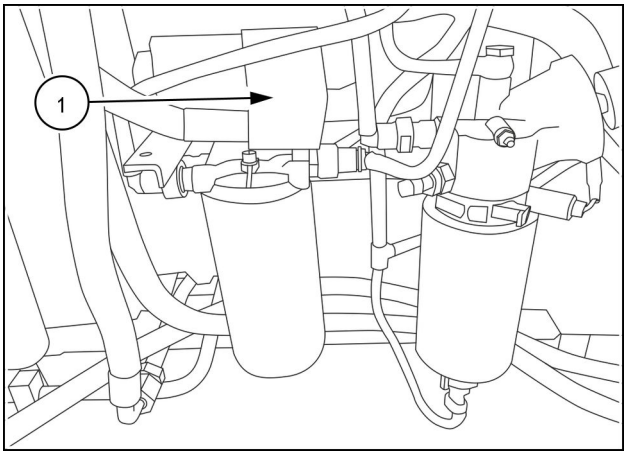

ANIL18TRO1262AA 3

KUYRUK MİLİ KORUYUCUSU

Koruyucu demir **(1)**, çeki sehpasının üzerine gelebilecek etkilerden kuyruk milini korur.

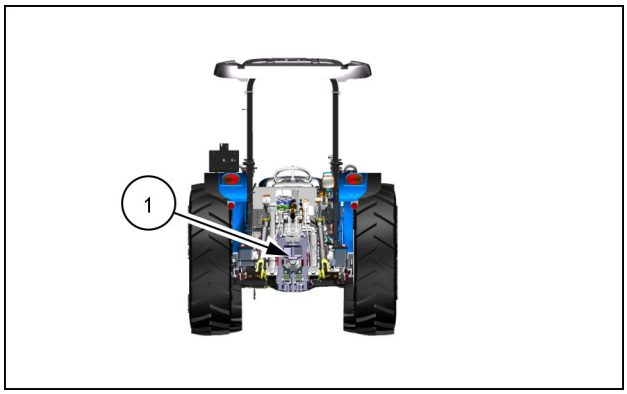

ANIL23TRO1371AA 4

KUYRUK MİLİ KAPAĞI

Kuyruk mili çalışmadığı ya da herhangi bir ekipmana bağlı olmadığı durumlarda bu kapak **(1)** daima takılı olmalıdır.

DİKKAT: *Traktörü kullanmadan önce tüm kapak ve muhafazaların doğru bir şekilde takıldığından emin olunuz.*

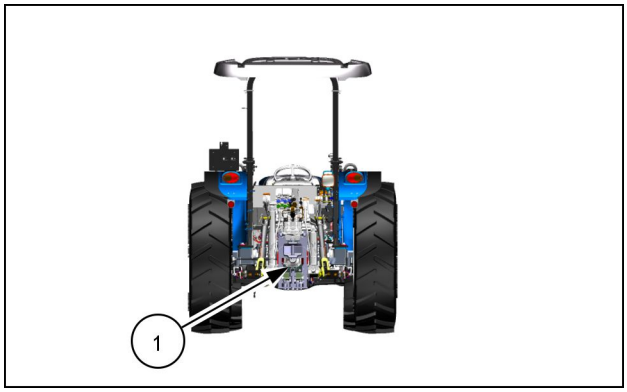

ANIL23TRO1371AA 5

Güvenlik işaretleri GÜVENLİK ETİKETLERİ

Aşağıda çizimlerle gösterildiği gibi güvenlik etiketleri traktör üzerinde verilmektedir. Bu etiketler siz ve sizinle birlikte çalışan kişilerin güvenliği açısından önemlidir. Resimlerde numaralar ile gösterilen güvenlik etiketlerini traktör üzerinde inceleyerek çalışmanızı önermekteyiz. Traktörü kullanacak olan sürücü, öngörülen talimatları eksiksiz okumalıdır. Güvenlik etiketlerinin temiz ve okunaklı olmasını sağlayınız. Eğer zarar görmüşse yenilemek üzere Yetkili NEW HOLLAND satıcınıza başvurunuz. Konumlandırma için yönler sürücü koltukta otururken olarak planlanmıştır.

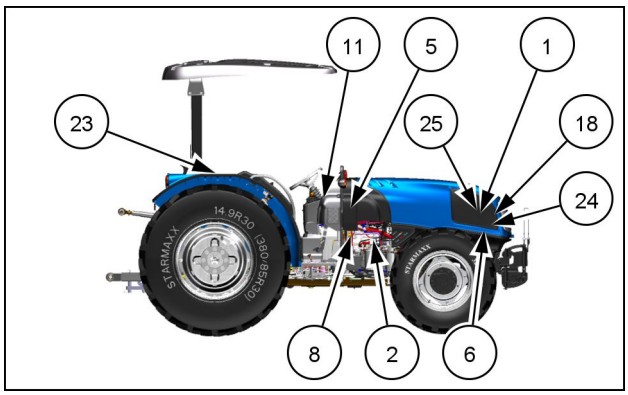

ANIL23TRO1370AA 1

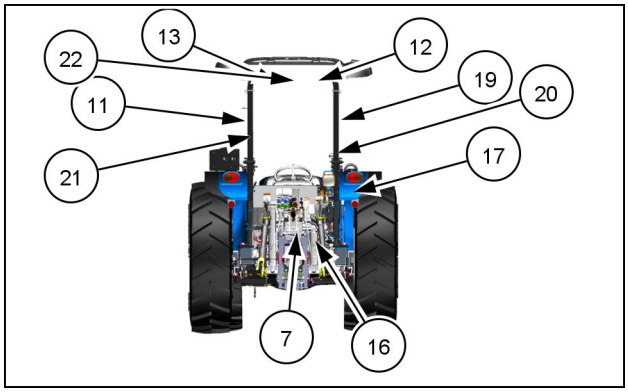

ANIL23TRO1371AA 2

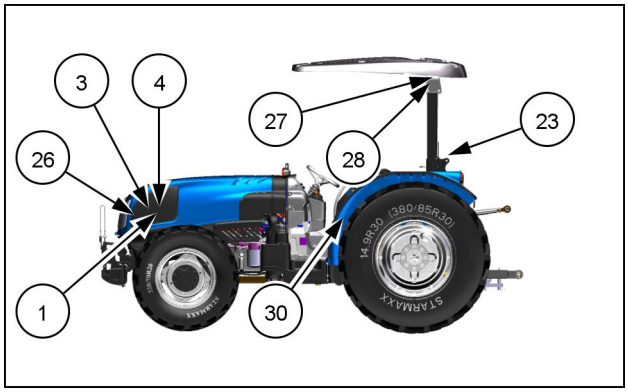

ANIL23TRO1372AA 3

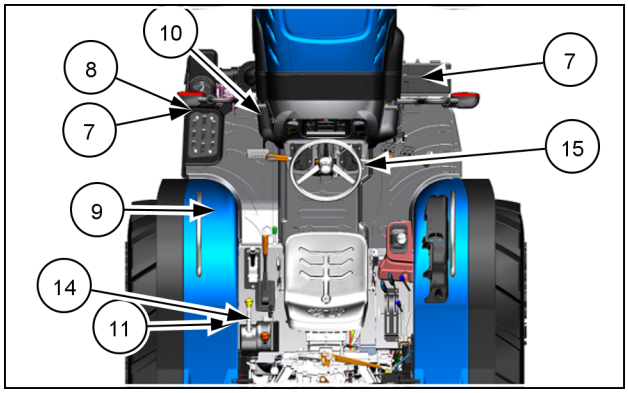

ANIL23TRO1376AA 4

1. PERVANE UYARI ÇIKARTMASI.
Radyatörün ön yan (fan tarafı) yüzeyinde — Sağ ve sol yan tarafında 2 adet.

Parça no: 84269904
Traktör radyatörünün her iki tarafında yer alan motor koruyucu plastik kapaklarını çıkartmayınız. Traktörün motor çalışırken fan yada kayışıyla ilgili ayar ve işlem yapmayınız.



000286 5

2. GENEL UYARI ÇIKARTMASI
Marş motoru üzerinde 1 adet.

Parça no: 84270895
Marş motorunu tamir etmeye kalkmayınız. Yetkili NEW HOLLAND servisine başvurunuz.

DİKKAT: *Beklenmedik makine hareketi. Motoru yalnızca sürücü konumundan çalıştırın.*
Bu talimatlara uyulmaması ciddi yaralanma veya ölüme neden olabilir.



3. OAT SOĞUTMA SIVISI BİLGİLENDİRME ÇIKARTMASI
Genleşme tankının üzerinde ve radyatörün sol yan tarafında birer adet

Parça no: 90393154
Kullanım Kitabı'nda soğutma sıvısı kullanımı ile ilgili bölümleri okuyunuz.

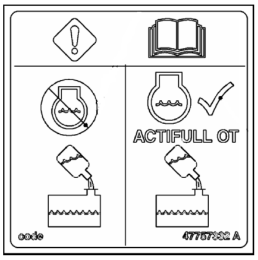

4. RADYATÖR KAPAĞI UYARI ÇIKARTMASI.
Radyatörün sol yanında 1 adet.

Parça no: 47969960
Herhangi bir şekilde soğutma sıvısında kaynama olduğu zaman Kullanım Kitabında belirtilen şekilde müdahale ediniz.



5. FREN YAĞI TALİMATI ETİKETİ
Fren hidroliği deposu üzerinde 1 adet.

Parça no: 47939465
Kullanım Kitabı'nda fren ile ilgili bölümlere bakınız

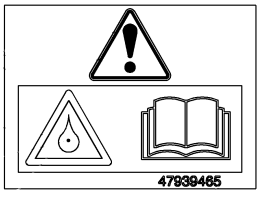

6. KRİKO VURMA NOKTALARI ETİKETİ

Radyatörün sağ yanında 1 adet

Parça no: 47967752

Traktörü kaldırmak için yalnızca belirlenen noktaları kullanınız.

Kullanım Kitabının ilgili bölümlerini okuyunuz.

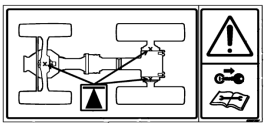

7. AYAK İLE BASMAYINIZ.

Takım çantası, yakıt deposu ve kuyruk mili mesnedi üzerinde 3 adet.

Parça no: 47949804

Takım çantası ve kuyruk mili mesnedi üzerine basmayınız.

BİLDİRİM: *Düşme riski.*
Takım kutusunun veya Kuyruk Mili muhafazasının üstünde DURMAYINIZ.
Buna uygun hareket edilmemesi ciddi yaralanma ya da ölümle sonuçlanabilir.

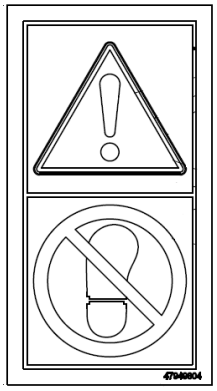

8. SICAK YÜZEY UYARI ETİKETİ

Yakıt deposu üzerinde 1 adet.

Parça no: 47967754

Kullanım Kitabı'nda ilgili bölümleri okuyunuz.



9. KİŞİSEL KORUYUCU DONANIM UYARI ÇIKARTMASI

ROPS sol tutamak yanında 1 adet

Parça no: 47949394

Kullanım Kitabı'nda kişisel koruyucu donanımlar ile ilgili bölümleri okuyunuz.

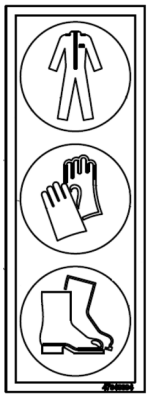

ANIL19TRO0488AA 6

10. SÜRÜCÜ UYARI ÇIKARTMASI
Ön panelin sol yüzeyinde (1 adet).
Parça no: 47939464
Traktör platformuna çıkarken, bu amaç için tasarlanmış, tutma kolundan yararlanınız.

BİLDİRİM: *Düşme riski.*
Traktör giriş ve çıkışında daima tutma saplarını kullanınız. Direksiyon simidini veya diğer kontrolleri korkuluk olarak kullanmayınız. Buna uygun hareket edilmemesi ciddi yaralanma ya da ölümle sonuçlanabilir.



11. GENEL UYARI ÇIKARTMASI.
Güvenlik çerçevesi sol kolonda ve kuyruk mili kumanda yanında (2 adet).
Parça no: 84270888
Traktörü kullanmadan önce, hasar vermemek için Kullanım Kitabı'nı okuyunuz.

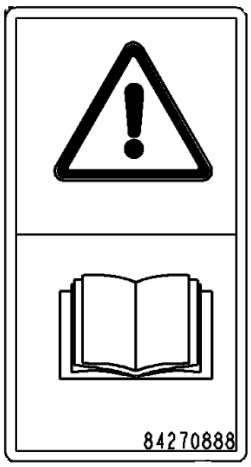

12. UYARI ETİKETİ
Güvenlik çerçevesi orta kuşak sağ bölümünde (1 adet).
Parça no: 84269909
Kullanım Kitabı'nda emniyetli kullanma ile ilgili bölümleri okuyunuz.

BİLDİRİM: *Traktör, kullanım ilkelerine uygun kullanılmadığı durumlarda devrilme ya da takla atma söz konusu olabilir.*

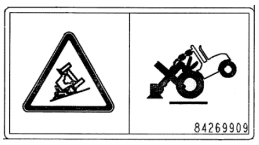

13. UYARI ETİKETİ
Güvenlik çerçevesi orta kuşak sol bölümünde (1 adet).
Parça no: 84269880
Kullanım Kitabı'nda emniyetli kullanma ile ilgili bölümleri okuyunuz.



14. PTO KULLANIMI ÇIKARTMASI
Kuyruk mili kumanda kolun sacının üzerinde yer alır. 1 adet.
Parça no: 48123282
Kuyruk milinin çalışması ile ilgili kısımlar için kullanım kitabına bakınız

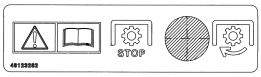

15. KONTAK UYARI ETİKETİ
Kuyruk mili kumanda kolunun yan tarafında (1 adet).
Parça no:47973365
Kullanım Kitabı'nda kontak anahtarı kullanımı ile ilgili bölümleri okuyunuz.

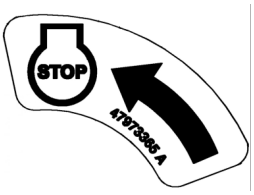

16. KUYRUK MİLİ UYARI ETKETİ
Kuyruk mili mesnedi üzerinde (1 adet).

Parça no: 48056952
Kullanım Kitabı'nda kuyruk mili kullanımı ve emniyeti ile ilgili bölümleri okuyunuz.

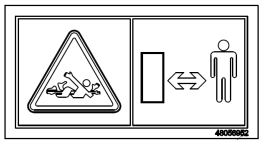

DİKKAT: *Dönen parçalar.*
Yaralanmamak için dönen parçalardan uzak durunuz.
Buna uygun hareket edilmemesi ciddi yaralanma ya da ölümle sonuçlanabilir.

17. HİDROLİK KALDIRICI KOLLARI UYARI ETİKETİ
Sağ arka çamurluk üzerinde (1 adet).

Parça no: 47939466
Kullanım Kitabı'nda hidrolik kollarının kullanımı ve emniyeti ile ilgili bölümleri okuyunuz.



DİKKAT: *Tehlike.*
Hareketli parçalar.
Yaralanmayı önlemek için harici kumandaları kullanırken ekipmanın üzerinde veya ekipmanla traktörün arasında durmayınız. Dış düğmeleri sadece makinenin yanında (tekerleklerin dış tarafı) dururken etkinleştiriniz.
Bu talimatlara uyulmaması ciddi yaralanma veya ölüme neden olabilir.

18. AKÜ ETİKETİ
Radyatör sağ yüzey üzerinde (1 adet)

Parça no: 47967753
Kullanım Kitabı'nda akü hakkında tavsiyeler ve kullanımı ile ilgili bölümleri okuyunuz.



DİKKAT: *Gözlerini koruyunuz. Patlayıcı gaz uyarısı. Ateşle yaklaşmayınız. Aşındırıcı asit uyarısı.*

19. EMNİYET KEMERİ UYARI ETİKETİ
ROPS'un sağ direğinde. (1 adet)

Parça no: 84269915
Konum: ROPS'un sağ direğinde.
Eğer traktör devrilecek olursa, direksiyon simidini sıkıca tutun. Platformdan dışarı atlamaya çalışmayın. Daima emniyet kemerinizi takın.



20. KOMPLE GENEL UYARI ÇIKARTMASI
Ropsun sağ iç dirsek tarafında (1 adet).
Parça no: 84269928
Traktörü emniyetli kullanmak için Kullanım Kitabı'nda DİKKAT, UYARI ve NOT bölümlerinde yazılan bilgileri okuyunuz.

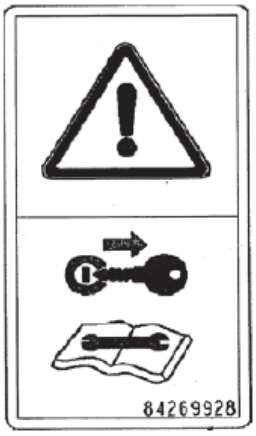

21. SÜRÜCÜ GÜVENLİĞİ UYARI ÇIKARTMASI.
Güvenlik çerçevesi modellerde sol kolonda (1 adet).
Parça no: 5091810
Herhangi bir devrilme anında direksiyonu sıkıca tutunuz ve atlamaya çalışmayınız.



22. KATLANABİLİR ROPS UYARI ÇIKARTMASI
Güvenlik çerçevesi orta kuşak bölümünde (1 adet).
Parça no: 5091809
Traktör, kullanım ilkelerine uygun kullanılmadığı durumlarda devrilme yada takla atma söz konusu olabilir.



23. SABİT ROPS UYARI ETİKETİ
Rops'un sağ ve sol kol orta kısmında (2 adet).
Parça no: 90356345
Traktörün devrilme durumunta takla atmaması için dik konumda olmalıdır.
Traktörü emniyetli kullanmak için Kullanım Kitabı'nda DİKKAT, UYARI ve NOT bölümlerinde yazılan bilgileri okuyunuz.



24. KAPUT AÇMA NOKTASI BİLGİLENDİRME ÇIKARTMASI
Kaputun sağ ön tarafında (1 adet)
Parça no: 48003078
Kullanım Kitabı'nda kaputun açılması ile ilgili bölümleri okuyunuz.

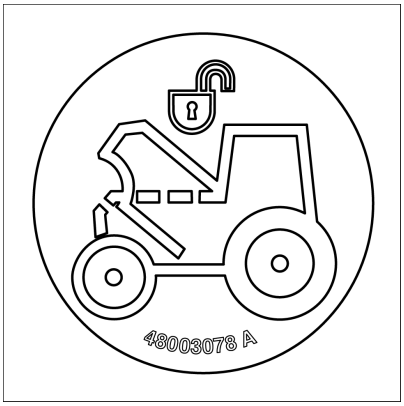

48003078 7

25. PERVANE UYARI ÇIKARTMASI.
Radyatörün ön yan (fan tarafı) yüzeyinde — Sağ ve sol yan tarafında 2 adet.
Parça no: 84269904
Traktör radyatörünün her iki tarafında yer alan motor koruyucu plastik kapaklarını çıkartmayınız. Traktörün motor çalışırken fan yada kayışıyla ilgili ayar ve işlem yapmayınız.



000286 8

26. UYARI ETKETİ
Patlama tehlikesi ile ilgili uyarı etiketidir. Kuru hava filtresinin üzerinde yer alır. — 1 adet.
Parça no: 84270892
Kullanım Kitabının akü ilgili bölümlerini ve patlama tehlikesi ile ilgili genel güvenlik kurallarını okuyunuz.



27. UYARI ETİKETİ
Güvenlik çerçevesi orta kuşak sağ bölümünde 1 adet.
Parça no: 84269909
Kullanım Kitabı'nda emniyetli kullanma ile ilgili bölümleri okuyunuz.

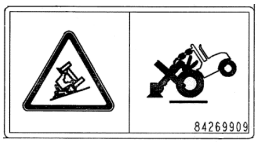

BİLDİRİM: *Traktör, kullanım ilkelerine uygun kullanılmadığı durumlarda devrilme ya da takla atma söz konusu olabilir.*

28. UYARI ETİKETİ
Güvenlik çerçevesi orta kuşak sol bölümünde 1 adet.
Parça no: 84269880
Kullanım Kitabı'nda emniyetli kullanma ile ilgili bölümleri okuyunuz.



29. GENEL UYARI ÇIKARTMASI.
Güvenlik çerçevesi sol kolonda; Kabinli modellerde sol ön kolon ve klima kurutucu filtre üzerinde 2 adet.
Parça no: 84270888
Traktörü kullanmadan önce, hasar vermemek için Kullanım Kitabı'nı okuyunuz.

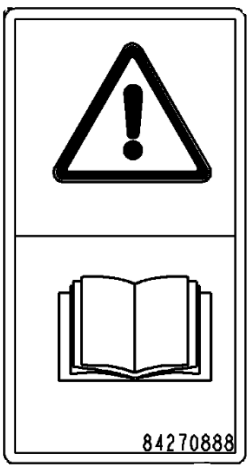

30 . ÇİFTÇEKER ÇIKARTMASI
Çiftçeker kumanda kolunun üst kısmında yer alır. 1 adet.
Parça no: 90450419
Çiftçekerin kullanımı ile ilgili kısımlar için kullanım kitabına bakınız

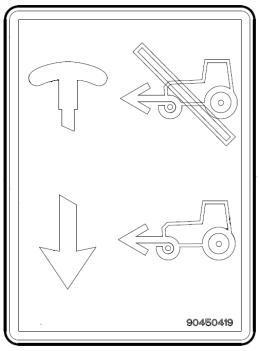

Uluslararası simgeler

Traktörün en verimli şekilde kullanımı için aşağıda gösterilen uluslararası simgeleri tanımanız gerekmektedir. Simgeleri, sağ yanlarındaki kısa açıklamalar tanımlamaktadır.

Kızdırma Bujisi	Döner Tepe Lambası	Kuyruk Mili	Çeki Kontrol Kumandası Olarak Çalışan Hidrolik Kaldırıcı
Akü	KAM Bellek	N Vitesler Boşta	Yardımcı Elektrik Soketi
Yakıt Düzeyi	Dönüş Sinyalleri	Sürüngen Vites	Tarımsal Ekipman Elektrik Soketi
Otomatik Yakıt Kesme Aygıtı	1 Birinci Römork Sinyal Lambaları	Yavaş ya da Düşük Kademe Ayarı	% Arka Tekerleklerin Patinaj Yüzdesi
Motor Devri (d/dx100)	2 ikinci Römork Sinyal Lambaları	Seri ya da Yüksek Kademe Ayarı	Kollar Kalkık Konumda
Çalışma Saati	Ön cam Yıkama / Silme	Traktör Seyir Hızı	Kollar İndirilmiş Konumda
Motor Yağ Basıncı	Arka cam Yıkama / Silme	Diferansiyel Kilidi	Maksimum Kaldırma Yüksekliği (arka)
Motor Radyatör Su Sıcaklığı	Isıtıcı Sıcaklık kontrolü	Arka Transmisyon Yağ Sıcaklığı	Maksimum Kaldırma Yüksekliği (ön)
Motor Radyatör Su Düzeyi	Sıcak Hava Fanı	Transmisyon Yağ Basıncı	Hidrolik Kaldırıcı Çalışmıyor
Lambalar	Klima Sıcaklığı	Çiftçeker Devrede	Hidrolik ve Transmisyon Filtresi
Ön Farlar Uzun Hüzme	Kuru Tip Havafiltresi Tıkalı	Dikkat !	Yardımcı Hidrolik Güç Çıkışı Uzuyor
Ön Farlar Kısa Hüzme	(P) El Freni	Tehlike Uyarı LAmbaları	Yardımcı Hidrolik Güç Çıkışı Kısalıyor
Çalışma Lambaları	Fren Yağ Seviyesi	Ayar Kumandası	Yardımcı Hidrolik Güç Çıkışı Yüzdürme Konumunda


Fren (Stop) Lambaları


Römork Freni


Dikkat Basınçlı ! Dikkatle Açınız.


Arıza Kodu! Kullanım ve Bakım Kitabına Bakınız


Korna


Dikkat !


Pozisyon Kontrol Kumandası Olarak Çalışan Hidrolik Kaldırıcı


Kullanım ve Bakım Kitabına Bakınız

Güvenlik kuralları – Bakım

⚠ Bakım hakkındaki genel güvenlik kuralları ⚠

Aracı sert ve düz bir zemine park ediniz.

Makineye bakım yapmak için kullanılan alanı temiz ve kuru tutunuz. Dökülen sıvıları temizleyiniz.

Herhangi bir bakım işlemi yapmadan önce üzerinde işlem yapılacak bileşenler hakkındaki bakım prosedürlerini dikkatlice okuyunuz.

Makine üzerinde yağlama, bakım veya teknik destek işlemi yapmadan önce:

- Tüm kumandaları boşa alınız.
- Park Frenini devreye alınız.
- Makineye bağlı tarımsal ekipmanları indiriniz.
- Motoru kapatın.
- Kontak anahtarını çıkarınız.
- Makinenin görülür bir yerine "Çalıştırmayınız" uyarı işaretini asınız.
- Aküyü kapatınız.

Motor, şanzıman, egzoz bileşenleri ve hidrolik hatları çalışma sırasında ısınabilir. Bu bileşenlerin bakımı sırasında dikkatli olun. Sıcak bileşenlerle ilgilenmeden veya bağlantılarını kesmeden önce yüzeylerin soğumasını bekleyiniz. Uygun olan yerlerde koruyucu ekipman kullanınız.

Yüksekteki traktör parçalarına (aynalar, döner parıldaklar, hava filtreleri vb. gibi) ulaşmak amacıyla, bu tür işlemler için belgelendirilmiş bir merdiven kullanın.

Desteklenmemiş hidrolik silindirler basınç kaybedebilir ve ekipmanı düşürerek ezilme tehlikesine yol açabilir. Emniyetli bir şekilde desteklenmedikleri sürece, ekipmanları park halinde ya da bakım işlemi sırasında yükseltilmiş konumda bırakmayın.

Dışarı çıkan basınçlı sıvılar ciddi yaralanmalara yol açabilir. Bu nedenle, sızıntıları kontrol ederken uygun güvenlik ekipmanları kullanınız: siperlik, güvenlik gözlükleri ve eldiven.

Cilde hidrolik sıvı veya dizel yakıt nüfuz etmesi durumunda derhal tıbbi yardım alınız.

Sızıntıları kontrol etmek için elinizi kullanmayınız. Karton veya kağıt parçası kullanınız.

Bir hidrolik boru tesisatını sökmeden önce, sistemde basınç olmadığından emin olun.

Hidrolik sıvısıyla uzun süreli temas cilde zarar verebilir. Uzun süreli temastan kaçının ve cildinizi sabun ve suyla derhal yıkayın.

Radyatör kapağının yanlış bir şekilde açılması, yanmanıza neden olabilir. Soğutma sistemi basınç altında çalışır. Sistem sıcakken bir kapak çıkartılırsa sıcak radyatör sıvısı püskürebilir. Kapağı açmadan önce sistemin soğumasını bekleyiniz. Kapağı tamamen açmadan önce basıncın azalması için kapağı yavaşça döndürünüz.

Krikoyu veya kaldırma işlemini yalnızca bu kullanım kitabında belirtilen kriko veya kaldırma noktalarında uygulayınız.

Çekme işleminin yanlış uygulanması kazalara yol açabilir. Devre dışı makineyi çekerken bu kullanım kitabındaki prosedürü uygulayınız. Yalnızca sağlam çeki çubukları kullanın.

Hasarlı veya yıpranmış tüpleri, hortumları, kablo tesisatını vb. değiştirin.

Tüm bileşenlerin iyi durumda olduğundan emin olun. Motoru çalıştırmadan veya sistemi basınçlandırmadan önce tüm bağlantıları sıkınız.

Hasarlı bileşenler üzerinde asla kaynak işlemi gerçekleştirmeyin.

Hasarlı bileşenler, orijinal yedek parçalarıyla değiştirilmelidir.

Jantlar, tekerlek diskleri, koruyucu çerçeve veya kabin üzerinde kaynak işi yapmayınız.

Makine hareket ederken ve motor çalışırken temizlik ve yağlama yapmayınız, engelleri temizlemeyiniz veya makinede ayarlamalar yapmayınız.

Makineye bakım yaptıktan sonra muhafaza ve siperlikleri takın.

Makineyi çalıştırmadan önce, çalışma alanında aletler, parçalar, insanlar ve hayvanların bulunmadığından emin olun.

Güvenlik kuralları - Tekerlekler ve lastikler

⚠ Tekerlekler ve lastikler ⚠

Lastik uygun aletlere ve yeterli teknik beceriye sahip kalifiye personel tarafından değiştirilmelidir. Kalifiye olmayan personel tarafından değiştirilen lastikler veya tekerlekler ciddi yaralanmaya, lastiklerde hasara ve/veya tekerleklerde deformasyona yol açabilir. Tekerlek ve jant bakımını daima kalifiye bir lastik tamircisine yaptırınız.

Lastikler ağırdır. Lastiklerle uygun ekipman olmadan uğraşmak ölüme veya ciddi yaralanmalara yol açabilir.

Jantlar, tekerlek diskleri, koruyucu çerçeve veya kabin üzerinde kaynak işi YAPMAYINIZ.

Lastikleri değiştirirken, önerilen kombinasyonları dikkate alarak, kullandığınız traktöre uygun lastikler seçiniz.

Lastiklerin uygun şekilde şişirilmiş olduğundan emin olunuz. Tavsiye edilen yükü veya basıncı geçmeyiniz. Lastikleri uygun şekilde şişirmek için bu kullanım kitabındaki yönergeleri izleyiniz.

Lastiğin hem aşırı ısınmasına hem de zamanından önce aşınmasına neden olduğundan, lastiklerin üzerinde gösterilen hızları aşmayınız.

Lastikleri taktıktan üç saat sonra tekerlek somunlarının sıkı olup olmadığını kontrol ediniz.

Lastikleri hidrokarbonların (yağ, dizel, gres vb.) üzerinde bırakmayınız.

Traktöre takılan lastikler aşağıdakilere özel dikkat gösterilerek periyodik olarak kontrol edilmelidir:

- Tırtılların eşit şekilde aşınma göstermesi.
- Yanaklarda çatlama, şişkinlik veya aşınma olmaması.

Yukarıda sözü edilen sorunlardan biri ya da daha fazlası meydana gelirse lastikleri bir uzmana kontrol ettiriniz.

Bazen şişkinliklerin eşlik ettiği yanaklardaki çatlaklar, eskime belirtileridir.

Uzun süre kullanılmayan traktörlere takılı olan lastikler, sıklıkla kullanılanlardan daha hızlı eskime eğilimindedir. Bu durumda, traktörü zeminden yükseltmeniz ve lastiklerin doğrudan güneş ışığı almasını önlemeniz tavsiye edilir.

Sıvı ek ağırlıkla ağırlaştırılmış lastikleri trafikte seyir halindeyken kullanmayınız.

Lastikleri sıvı balastla doldurmak için kalsiyum klorür solüsyonu kullanıyorsanız.

- Kalsiyum klorür taneleri suya YAVAŞÇA ekleyip sürekli karıştırınız.
- Sert bir tepki olmaması için kalsiyum klorüre ASLA su eklemeyiniz.

- Bu taneler gözle temas ederse, gözlerinizi 15 dakika boyunca akan temiz ve soğuk suyla hemen yıkayınız. Derhal bir doktora başvurunuz.

Güvenlik kuralları – Patlamalar ve yangınlar

⚠ Yangın ve patlamanın önlenmesi ⚠

Sızıntı yapan ya da sıçrayan yakıt ve yağ, sıcak yüzeylerde veya elektrikli bileşenlerde yangına yol açabilir.

Ekinler, dallar, artıklar, kuş yuvaları veya yanıcı malzemeler sıcak yüzeylere temas etmeleri durumunda alev alabilir

Makinedeki dalları ve artıkları en az günde bir defa ve çalışma gününün sonunda her zaman temizleyiniz. Özellikle motor, şanzıman, egzoz, akü, vb. gibi sıcak bileşenlerin çevresindeki alanlara dikkat ediniz. Çalışma ortamına ve koşullarına bağlı olarak daha sık temizlik gerekebilir.

Her zaman makine üzerinde veya makinenin yakınında bir yangın söndürücü bulundurunuz.

Yangın söndürücülerin bakım ve servislerinin üretici talimatlarına göre yapıldığından emin olunuz.

Elektrik sistemini gevşek bağlantılara veya yıpranmış yalıtımlara karşı kontrol ediniz. Gevşek veya hasarlı parçaları onarmak veya değiştirmek için yetkili servisinizle irtibata geçiniz.

Yağlı bezler veya diğer yanıcı maddeleri makine üzerinde tutmayınız.

Kabin, koruyucu çerçeve, jantlar veya tekerlek diskleri üzerinde kaynak veya alevle kesme işi yapmayınız.

Makineyi aleve, yanan çalılara veya patlayıcılara maruz bırakmayınız.

Traktörün parçalarını temizlemek için yanıcı olmayan bir çözücü kullanınız.

Makinenin çalışması sırasında meydana gelen olağandışı kokuları derhal inceleyiniz.

Güvenlik kuralları - Yangın söndürücü

⚠ Yangın söndürücü ⚠

Traktörünüzü sadece eğer onaylı tip bir yangın söndürücüsü varsa çalıştırınız.

Bunun yerini kesinlikle değiştirmeyiniz ya da yerinden çıkarmayınız.

Yalnızca uygun, onaylı bir yangın söndürücü taktığınızdan emin olunuz.

Her kullanımdan sonra ve/veya üretici firmanın bakım talimatlarına göre son kullanma tarihi geçtikten sonra değiştiriniz, kontrol ettiriniz veya doldurunuz.

Tavana veya operatöre kadar ulaşan bir yangın gibi kontrolden çıkmış bir yangını söndürmek için tasarlanmamıştır; sadece size yardımcı olacak şekilde tasarlanmıştır

Yangın söndürücüde hala basınç olup olmadığını kontrol etmek için, aşağıdaki işlemleri yapın:

- Basınç göstergesini valften sökünüz.
- İbre, yeşil bölgeden kırmızı bölgedeki "0" kısmına gidecektir.
- Basınç göstergesini valfe geri takınız. İbre, kırmızı bölgedeki "0" kısmından yeşil bölgeye dönecektir.

Yangın söndürücünün kullanılması

- Yangın söndürücüyü güvenli bir mesafeden kullanınız.
- Yangın söndürücünün üst kısmındaki pimi çekiniz.
- Alevlerin üstüne değil alevlerin çıktığı taban kısmına doğru tutunuz.
- Kulpu yavaşça sıkınız.

Kola basıldığında yangın söndürme maddesi püskürmeye başlar.
Kol bırakıldığında yangın söndürme maddesi püskürtme işlemi durur.

- Yangın tamamen sönene kadar çaprazlamasına süpürme hareketiyle yangın söndürücüyü ileri geri hareket ettiriniz.
- Olay yerinin tekrar alev alıp almadığını kontrol ediniz.

Güvenlik kuralları – Akü

⚠ Akü ile ilgili genel güvenlik kuralları ⚠

Akülerle çalışırken mutlaka göz koruması kullanınız.

Akü yakınında kıvılcım oluşturmayınız veya açıkta ateş bulundurmayınız.

Şarj ederken veya kapalı alanda kullanırken havalandırma sağlayınız.

Negatif terminal (-) ilk sırada sökülmeli ve son sırada takılmalıdır.

Akü yakınında kaynak veya zımparalama yapmayınız ve sigara içmeyiniz.

Motoru yardımcı aküler veya takviye kabloları kullanarak çalıştırmak için, operatör kılavuzunda belirtilen adımları izleyiniz. Kutupları kısa devre yaptırmayınız.

Aküleri depolarken ve kullanırken, üreticinin talimatlarına uyunuz.

Akü kutup başları, terminalleri ve ilgili aksesuarlar kurşun veya kurşun bileşenleri içerir. Bakım işlemleri bittikten sonra ellerinizi yıkayınız.

Çocukların ve diğer yetkili olmayan kişilerin ulaşamayacağı yerlerde muhafaza ediniz.

Aküdeki asit yanıklara neden olabilir. Aküler sülfürik asit içerir. Cilde, gözlere ya da kıyafetlere temas etmemesine özen gösteriniz.

Çözüm (ciltle temas etmesi halinde):

- Suyla durulayınız.

Çözüm (gözler):

- 15 dakika suyla durulayınız.
- Derhal bir doktora başvurunuz.

Panzehir (yutma halinde):

- Bol miktarda su veya süt içiniz.
- Kusmaya çalışmayınız.
- Derhal tıbbi yardım alınız.

Güvenlik kuralları - Kuyruk Mili (PTO)

⚠Kuyruk Mili (PTO)⚠

PTO güdümlü araçlar ölüme ve ciddi yaralanmalara yol açabilir. PTO mili üzerinde veya yanında çalışmadan veya tahrikli makinede bakım veya temizlik yapmadan önce PTO kolunu ayırma konumuna getiriniz, motoru durdurunuz ve anahtarı çıkarınız.

Operatör veya çevredekiler açısından ciddi yaralanma veya ölüm riskinden kaçınmak için PTO muhafazasını ÇIKARMAYINIZ.

PTO tahrikli ekipmanları kullanırken bol elbiseler giymeyiniz. Bu kurallara uyulmaması ölüm ya da ciddi yaralanmalara neden olabilir.

Kuyruk Milini kullanırken ve özellikle devir değiştirirken daima seçilen vites için doğru şaftın traktöre takıldığından emin olunuz.

PTO'yu kullanmadan önce çalışma alanında kimsenin veya hiçbir engelin bulunmadığından emin olunuz.

Güvenlik kuralları - Reflektörler ve uyarı ışıkları

⚠ Reflektörler ve uyarı ışıkları ⚠

Ekipmanı halka açık yollarda çalıştırırken yanıp sönen sarı uyarı ışıkları kullanmalısınız.

Güvenlik kuralları - Emniyet kemerleri

⚠ Emniyet kemerleri ⚠

Emniyet kemerleri her zaman takılı olmalıdır.

Emniyet kemerinin kontrol edilmesi ve bakımı:

- Emniyet kemerlerini iyi durumda tutunuz.
- Zarar verebilecek keskin kenarları olan cisimleri kemerlerden uzak tutunuz.
- Emniyet kemerinin parçalarında aşınma ve/veya hasar olup olmadığını kontrol ediniz. Hasar görmüş veya yıpranmış tüm parçaları değiştiriniz.
- Kemerleri sabitleyen cıvataların sıkı olup olmadığını kontrol ediniz.
- Kemerleri iyi durumda tutunuz.
- Kemerleri yalnızca sabun solüsyonu ve ılık suyla temizleyiniz. Bunları zayıflatmamak için başka bir deterjan kullanmayınız.

Güvenlik kuralları Emniyet Çerçevesi (ROPS), Düşen Nesne Koruyucu Yapısı (FOPS), Kullanıcı Koruyucu Yapı (OPS)

EMNIYET ÇERÇEVESI (ROPS)

Bu traktör bir Emniyet Çerçevesiyle (ROPS) donatılmış olup, devrilmeyle ilgili tehlikelere karşı koruma sağlamaktadır; ancak her şeye rağmen, aşağıdaki uyarıları göz önünde bulundurunuz:

DİKKAT: *— Traktörü eğimli arazi ve denge sınırlarının ötesinde kullanmayınız. Traktörün bu sınırların ötesinde kullanılması takla atma ya da devrilmeyle sonuçlanabilir. Bu Kullanım ve Bakım Kitabındaki önerileri gözetiniz ve dik tepelerden aşağı yüklü koşulda inerken özellikle dikkatli olunuz.*
— Traktörü kanalların ya da setlerin yakınında ya da yumuşak kenarlarında veya kemirgenler tarafından oyulmuş kenarlarda kullanmayınız. Traktör yanlamasına batarak devrilebilir.
— Traktörü dengesiz köprüler ya da kötü köprü zeminleri üzerinde kullanmayınız. Bu yapılar çökerek traktörün devrilmesine neden olabilir. Geçmeden önce daima köprülerin ve rampaların durumunu ve taşıma kapasitesini inceleyiniz.
— Devrilme ya da takla atma tehlikesinin var olduğu etkinlikler sırasında koltuk emniyet kemeri sistemini takmaksızın traktörü kullanmayınız. Emniyet Çerçeveli (ROPS) kabin ya da Emniyet Çerçevesi (ROPS) yalnızca sürücü koltuğuna kemerle bağlı kaldığında tam etkilidir.
— Traktörü dinamik denge sınırlarının ötesinde kullanmayınız. Yüksek seyir hızı, ani manevralar ve hızlı ve sert viraj alma devrilme riskini artıracaktır.
— Örneğin ağaç köklerini çekerek sökme gibi yükün aniden kurtulup kurtulmayacağını bilmediğiniz durumlarda traktörü çekme işleri için kullanmayınız. Ağaç kökü kurtulmazsa traktör geri takla atabilir.
— Yan beton duvarları olmayan silaj siloları üzerinde traktörle çalışırken aşırı derecede dikkatli olunuz. Çift tekerlekler ya da daha geniş bir tekerlekler arası iz genişliği ayarı traktörün yanlamasına dengesini iyileştirebilir.
— Öne takılan kepçe ya da üç nokta askı sistemi üzerindeki yükler kaldırıldığında traktörün ağırlık merkezinin artabileceği konusunda dikkatli olunuz. Bu koşullarda traktör beklenenden daha önce takla atabilir.

DÜŞEN NESNE KORUYUCU YAPISI (FOPS)

Düşen Nesne Koruyucu Yapısı (FOPS) onaylı yapı OECD kod 10 standardına uygun olarak düşen nesnelere karşı koruma sağlamaktadır; ormancılık uygulamalarında onaylı bir Düşen Nesne Koruyucu Yapısı (FOPS) yapısı kullanılması tavsiye edilir; Düşen Nesne Koruyucu Yapısı (FOPS) onaylı olmayan bir yapı düşen kayalara, tuğlalara ya da beton parçalarına karşı yetersiz koruma sağlar. traktörünüzde bu yapı bulunmamaktadır.

KULLANICI KORUYUCU YAPI (OPS)

Bu traktör Kullanıcı Koruyucu Yapı (OPS) onaylı yapıyla donatılmamıştır; özellikle ormancılık ortamında çalışırken aşağıdaki önemli bilgileri lütfen dikkatle okuyunuz.

ORMANCILIK UYGULAMALARI

DİKKAT: *Bu traktör ağır ormancılık uygulamaları için tasarımlanmamıştır; onaylı ORMANCILIK SETİ takılmadıkça kullanılması yasaktır; bu traktör modeli için bir ormancılık setinin olup olmadığını öğrenmek üzere yetkili servisinizle görüşünüz. Yalnızca ormancılığa özel set düşen ağaçlara karşı gereken korumayı sağlayacaktır. Saplanan cisimlere karşı koruma (Kullanıcı Koruyucu Yapı (OPS)) yalnızca özel set takılarak elde edilebilir; traktörünüz için bir Kullanıcı Koruyucu Yapı (OPS) onaylı SETİN olup olmadığını öğrenmek üzere yetkili servisinizle görüşünüz.*

Güvenlik kuralları - Kişisel Koruyucu Ekipman

⚠ Kişisel Koruyucu Ekipman ⚠

Kişisel Koruyucu Ekipman iş sırasında güvenliği ve sağlığı tehdit edici risklerden bir veya daha fazlasına karşı koruma sağlamak için çalışan kişi tarafından giyilmesi veya takılması gereken ekipmanlar ile bu amaçla kullanılan ek parçalar veya aksesuarlardır.

Risk, kaynağında en aza indirilmiş olsa bile "artık" risk adı verilen ortadan kaldırılamayan risklere karşı Kişisel Koruyucu Ekipmanların giyilmesi zorunlu ve gereklidir.

Makinede montaj, çalıştırma veya servis işlemleri yaparken, prosedürün gerektirdiği koruyucu giysileri ve Kişisel Koruyucu Ekipmanları giyiniz. Gerekli olabilecek bazı Kişisel Koruyucu Ekipmanlar arasında koruyucu ayakkabılar, koruyucu gözlük, yüz koruması, baret, kalın eldivenler, filtre maskeleri ve kulak tıkacı bulunur.

Güvenlik kuralları - "Kullanmayınız" işareti

⚠ "Kullanmayınız" işareti ⚠

Makineye servis çalışması yapmaya başlamadan önce makinenin görünür bir alanına "Kullanmayınız' uyarı işaretini yerleştiriniz.

Güvenlik kuralları - Tehlikeli kimyasallar

⚠Tehlikeli kimyasal maddeler⚠

Tehlikeli kimyasal maddelere maruz kalmanız veya bunlarla temas etmeniz halinde ciddi şekilde yaralanabilirsiniz. Makinenin çalışması için gereken sıvılar, yağlayıcılar, boyalar, yapıştırıcılar, soğutma sıvıları vb. malzemeler zararlı olabilir. İnsanların yanı sıra evcil hayvanlar için de ilgi çekici ve zararlı olabilirler.

Malzeme güvenlik bilgi formu veri tablolarında bir üründe bulunan kimyasal maddeler, güvenli depolama ve kullanma yöntemleri ve bir ürünün istemeden dökülmesi halinde uygulanması gereken ilk yardım prosedürleri hakkında bilgiler verilir. “Malzeme Güvenlik Bilgi Form”’larını yetkili servisinizden alabilirsiniz.

Herhangi bir bakım işlemi yapmadan önce makinede kullanılan tüm yağlayıcılar, sıvılar vb. ile ilgili malzeme güvenliği veri tablolarını “Malzeme Güvenlik Bilgi Form”’larını okuyunuz. Bu bilgiler ilgili risklerin neler olduğunu anlatır ve makine bakımının güvenli bir şekilde yapılabilmesine yardımcı olur. Makine bakımı sırasında üretici kapları ile ilgili olarak “Malzeme Güvenlik Bilgi Form” ‘daki ve bu kılavuzdaki bilgilere uygun hareket ediniz.

Sıvı, filtre ve kapları, yerel yasalara ve düzenlemelere uygun ve çevre açısından güvenli bir şekilde atınız. Atılmaları ile ilgili doğru bilgileri almak için yerel çevre ve geri dönüşüm merkezlerine veya yetkili servisinize danışınız.

Sıvıları ve filtreyi yerel yasalara ve düzenlemelere uygun şekilde saklayınız. Yalnızca kimyasal ve petrokimyasal maddelerin saklanmasına uygun kaplar kullanınız.

Çocuklarınız ve diğer yetkisiz kişilerin ulaşamayacağı yerlerde tutunuz.

Uygulanan kimyasal maddeler için ek önlemler alınması gerekir. Kimyasal maddeleri kullanmadan önce ayrıntılı bilgi için üreticisine veya satıcısına danışınız.

Güvenlik kuralları - Altyapı hizmetlerinin yakınında çalışma

⚠Altyapı hizmetleri güvenliği⚠

Kazı yaparken veya kazıcı ekipmanları kullanırken, gömülü kablolara ve diğer altyapı hizmetlerine dikkat ediniz. Hizmet hatlarının yerini tespit için uygun olduğu şekilde yerel hizmet tedarik şirketleri veya yetkilileri ile temasa geçiniz.

Makinenin her yöne hareket edebilmesi için yeterli açıklığa sahip olduğundan emin olunuz. Yukarıdaki gerilim hatlarına ve asılı engellere dikkat ediniz. Yüksek gerilim hatları güvenlik açısından önemli ölçüde açıklık gerektirebilir.

Yüksek gerilim hatlarından güvenli bir açıklık mesafesi elde etmek için yerel otoritelerle veya altyapı yetkilileri ile temasa geçiniz.

Gerekirse yükseltilmiş veya uzatılmış bileşenleri içeri çekiniz. Radyo antenleri veya diğer aksesuarları çıkarınız veya alçaltınız.

Makineyle bir elektrik gerilim kaynağı arasında temas gerçekleşirse aşağıdaki önlemler alınmalıdır:

- Makine hareketini hemen durdurunuz.
- Park frenini uygulayınız, motoru durdurunuz ve anahtarı çıkarınız.
- Kabini veya konumunuzu elektrik kablolarıyla temas etmeden terk edip edemeyeceğinizi kontrol ediniz. Bunu yapamayacaksınız bulunduğunuz yerde kalınız ve yardım isteyiniz.
- Hatlara dokunmadan konumunuzu terk edebiliyorsanız, yerle araca aynı anda temas etmeyeceğinizden emin olacak şekilde makineden atlayınız.
- Gerilim hatlarının gücü kesilene kadar kimsenin makineye dokunmasına izin vermeyiniz.

Güvenlik kuralları - Gök gürültülü fırtınalar sırasında yapılması gerekenler

⚠ Gök gürültülü fırtına güvenliği ⚠

Makineyi gök gürültülü fırtına sırasında çalıştırmayınız.

Gök gürültülü fırtına sırasında yerdeyseniz makineden ve ekipmanlardan uzak durunuz. Sabit, korunaklı bir yapıya sığınınız.

Gök gürültülü fırtına çalışma sırasında başlarsa kabinde kalınız. Kabini veya operatör mahallini terk etmeyiniz. Yerle veya makine dışındaki nesnelerle temas etmeyiniz.

Güvenlik kuralları – Makineye binme ve makineden inme

⚠ Binme ve inme ⚠

Yalnızca tutacakları, basamakları veya merdivenleri olan belirlenmiş konumlardan makineye bininiz ve makineden ininiz.

Makineden dışarıya atlamayınız.

BİLDİRİM: *makine parçalarının yüksek gerilimli elektrik tellerine temas etmesi durumu dışında.*

Basamakların, merdivenlerin ve platformların temiz ve moloz ve yabancı maddelerden arınmış olduğundan emin olunuz. Kaygan zemin yaralanmalara yol açabilir.

Montaj ve söküm sırasında her zaman makineye dönük olunuz.

Basamaklar, merdivenler ve/veya tutacaklar ile üç noktadan temas halinde olunuz.

Hiçbir zaman makine hareket ederken makineye binmeyiniz veya makineden inmeyiniz.

Traktör hareketsiz haldeyken traktöre binmek veya traktörden inmek için yalnızca basamakları ve merdivenleri kullanınız. Traktör hareket halindeyken kesinlikle basamaklarda veya merdivenlerde durmayınız.

Kabine veya operatör mahalline girerken veya buralardan çıkarken, direksiyon simidini veya diğer kumanda ya da aksesuarları tutacak olarak kullanmayınız.

Kişisel güvenlik

⚠ UYARI

Sıcak yüzey olasılığı!
Herhangi bir işlem yapmadan önce tüm parçaların soğumasını bekleyin.
Bu kurallara uyulmaması ölüm ya da ciddi yaralanmalara neden olabilir.

W0251A

⚠ UYARI

Yanma tehlikesi!
Sıcak sıvılarla temastan kaçınmak için çok dikkatli hareket edin. Sıvı aşırı sıcaksa, işlem yapmadan önce normal bir sıcaklığa gelmesini bekleyin.
Bu kurallara uyulmaması ölüm ya da ciddi yaralanmalara neden olabilir.

W0362A

⚠ DİKKAT

Sıcak alan!
Isınan parçaların yakınında çalışırken gerekli dikkati gösterin. Koruyucu eldiven giyin.
Bu kurallara uyulmaması hafif ya da orta düzey yaralanmalara neden olabilir.

C0034A



Traktörde, dış yüzeyleri yüksek sıcaklıklara ulaşan ve bunun sonucunda ciltle temas ettiğinde yanma tehlikesi oluşturan parçalar bulunmaktadır.

Çiftlik traktörlerinin, olası yanma riski taşıyan sıcak parçaları arasında aşağıdakiler bulunur:

1. Egzoz sistemi (manifold, susturucu, vb.).
2. Motor parçaları.
3. Vites kutusu ve debriyaj muhafazası.
4. Hidrolik dağıtıcılar.
5. Sıcak sıvıların geçtiği borular.
6. Hava kompresörü.

Mümkün olan yerlerde, operatörün sıcak alanlarla temasını önlemek üzere koruyucular kullanılmıştır. Yapısı ve işleyişi nedeniyle korunamayan diğer parçalar için, gerekli güvenlik önlemlerinin alınması ve gerçekleştirilecek olan iş türüne uygun kişisel koruyucu ekipmanların kullanılması gereklidir.

Güvenlik - Temel yönergeler

⚠ TEHLİKE

Beklenmedik makine hareketi!
Motor çalışır durumdayken traktörün sabit durmasını gerektiren aletleri kullanırken, dişli, kademe ve geri kollarını boşta bırakın ve el freni ile park frenini (varsa) çekin. Daha fazla güvenlik için uygun takozları kullanın.
Bu kurallara uyulmadığı takdirde ölüm ya da ciddi yaralanmalar meydana gelecektir.

D0089A

⚠ DİKKAT

Beklenmedik makine hareketi!
Makine park halinde ve motor durdurulmuş durumdayken, el freni çekilmelidir. Eğimli bir alanda park ederken takoz kullanın.
Bu kurallara uyulmaması hafif ya da orta düzey yaralanmalara neden olabilir.

C0014A

Eğim yönüne bağlı olarak, takozları **(1)** arka tekerleklerden birinin önüne ya da arkasına yerleştiriniz.

BİLDİRİM: *Takozu tekerleğin altına yerleştirirken, ellerinizin katlanır metal parçaların arasına sıkışmaması için dikkatli olunuz.*

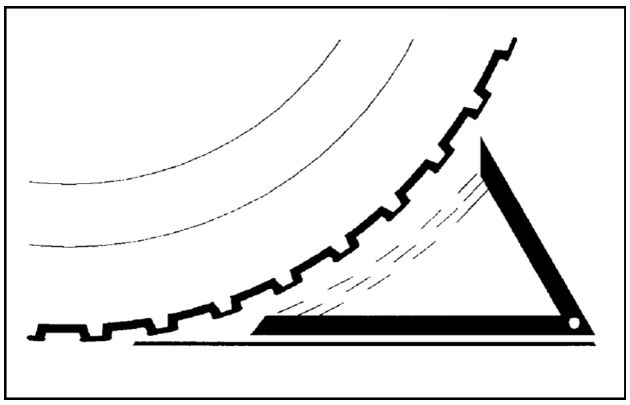

DCAPLT5NE023S2A 1

Güvenlik kuralları DENGEYİ HESAPLAMAK İÇİN GEREKEN VERİLER

⚠ UYARI

Hareket etme tehlikesi!
Makinenin dengesiz çalışmasını önlemek için HER ZAMAN bu kılavuzda verilen makine dengesi talimatlarına uyun.
Bu kurallara uyulmaması ölüm ya da ciddi yaralanmalara neden olabilir.

W0452A

Aşağıdaki prosedürde makine kararlılığı gereksinimleri ve gereken öne ve arkaya takılı denge ağırlığını hesaplama şekli açıklanmıştır.

Denge ağırlığıyla ilgili ek bilgiler için, bu kılavuzdaki denge ağırlığıyla ilgili önerilere de bakın.

İzin verilen maksimum çalışma ağırlıkları hakkında bilgi için, bu kılavuzdaki araç ağırlıkları kısmına bakın.

Aşağıda verilen prosedür ve hesaplamada, düz bir zeminde duran makine esas alınmıştır.

⚠ UYARI

Devrilme tehlikesi!
Eğimlerin ve dik yokuşların makine dengesi üzerindeki etkilerine karşı HER ZAMAN dikkatli olun. Kullanım, taşıma ve fren performansı etkilenebilir. Yönlendirmenin dengeli ve hassas olmasını sağlamak ve kritik koşullarda gerekli fren performansına sahip olmak için ağırlık dengelemeyi ve sürüş hızını uygun şekilde ayarlayın.
Bu kurallara uyulmaması ölüm ya da ciddi yaralanmalara neden olabilir.

W0444A

Dengeyi hesaplamak için gereken veriler

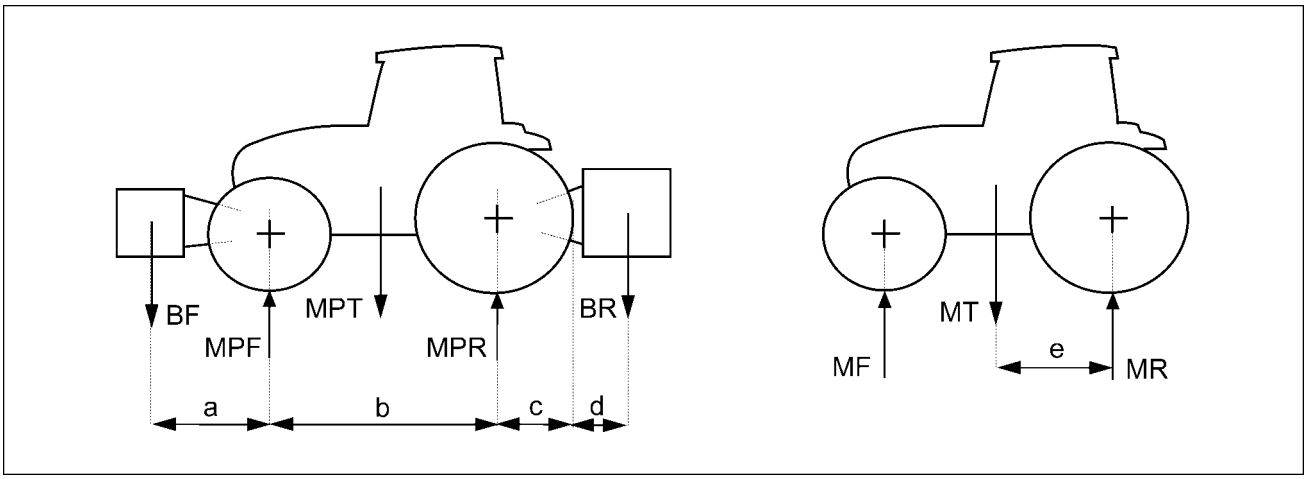

SS11D001 1

Açıklama

		Bu değeri elde etmek için başvurulacak yer:
MT	Yüksüz traktör ağırlığı = Standart ekipmanlı traktör, minimum yakıt, ek veya sıvı denge ağırlıksız, operatörsüz ve tek tekerlekli ekipmanla	Bu kullanım kitabı
MF	Yüksüz traktörün ön dingil yükü	Bu Kullanım kitabı
MR	Yüksüz traktörün arka dingil yükü	Bu Kullanım kitabı
a	Ön yükün Ağırlık Merkezi (COG) ile ön dingil orta noktası arasındaki mesafe	Ekipman kılavuzu veya ölçümünüz
b	Dingil açıklığı	Bu Kullanım kitabı
c	Arka dingilin ortasından üç noktalı bağlantının alt bağlantı noktasına olan mesafe	Bu Kılavuz veya ölçümünüz
d	Arka yükün Ağırlık Merkezinden üç noktalı bağlantının alt bağlantı noktasına olan mesafe	Ekipman kılavuzu veya ölçümünüz
e	Arka dingilin ortası ile yüksüz traktörün kütlesinin Ağırlık merkezi arasındaki mesafe	Aşağıdaki sayfalardaki formülü kullanarak hesaplayın
BF	Öne takılı ekipman veya öne takılı denge ağırlığı	Ekipman kılavuzu veya ölçümünüz
BR	Arkaya takılı ekipman veya arkaya takılı denge ağırlığı	Ekipman kılavuzu veya ölçüme göre
$MPT_{maks.}$	Yüklü traktörün izin verilen maksimum kütlesi	Bu kullanım kitabı
$MPF_{maks.}$	İzin verilen maksimum ön dingil yükü	Bu kullanım kitabı
$MPR_{maks.}$	İzin verilen maksimum arka dingil yükü	Bu kullanım kitabı

1. Ekipman ağırlığı ve içindeki malzeme yüklü değerlere eklenmelidir (tohum sondası, gübre yayıcı, vb.).
2. Ön veya arka lastiklerin ortasındaki katı veya sıvı denge ağırlıkları, MF, MR ve MT değerlerine eklenmelidir.
3. Römork dengesizse c değeri arka dingilin ortası ile bağlama noktası arasındaki mesafedir, d değeri 0'dır ve BR bağlantıdaki römork dikey yüküdür.

Sabit parametreler

0.2	Minimum oran: Yüklü ön dingilin güncel dingil yükü/yüksüz haldeki traktör ağırlığı	Yasal gereklilik
0.45	Minimum oran: Yüklü arka dingilin güncel dingil yükü/yüksüz haldeki traktör ağırlığı	Yasal gereklilik

Gereken ön denge ağırlığı

Hesaplamak için	
BFr	Arkada BR yükünü taşırken önde olması gereken ağırlık

BFr HESAPLAMASI
MT*e = MF*b
e = (MF*b)/MT
BR*(c+d) - (MT *e) + (MPF *b) = BFr*(a+b)
MPF > 0,2*MT MPF değeri 0,2*MT'den büyük olmalıdır
BFr>[BR*(c+d- (MF*b)+(0,2*MT*b)]/(a+b)

Gereken arka ön ağırlık

Hesaplamak için	
BRr	Önde BF yükünü taşırken arkada olması gereken ağırlık

BRr HESAPLAMASI
MT*b (b- e) = MR*b
BF*a - MT *(b- e)+ (MPR*b) = BRr*(b+c+d)
MPR > 0,45*MT MPR değeri 0,45*MT'den büyük olmalıdır
BRr> [(BF*a) - (MR *b)+(0,45 *MT *b)]/(b+c+d)

Dingil yükü limitleri

Hesaplamak için:	
MPF	MPF < $MPF_{maks.}$
MPR	MPR < $MPR_{maks.}$
MPT	MPT < $MPT_{maks.}$

MPF HESAPLAMASI
(MPF*B) - BF*(A + B) - (MT*E)+ BR*(C + D)
MPF = [BF *(A+B)+ (MF*B) - BR*(C+D)]/B < $MPF_{maks.}$

MPT HESAPLAMASI
MPT = BF + MT + BR < $MPT_{maks.}$

MPR HESAPLAMASI
MRT = MPT - MPF < $MPR_{maks.}$

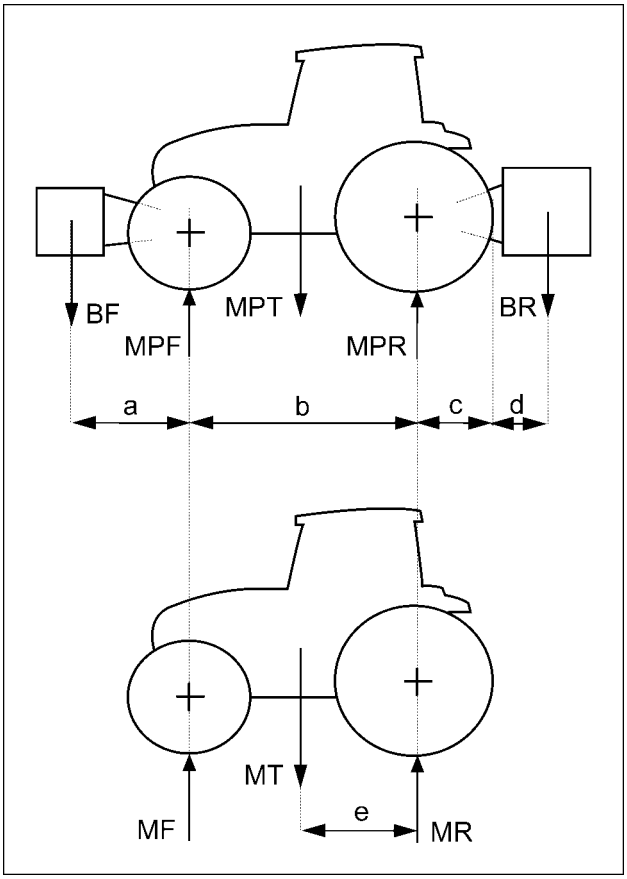

SS09J017 2

Direktifler

Kabin **EN 15695-1** standartları uyarınca Kategori 2 olarak onaylanmıştır.

Gürültü Emisyon Seviyeleri, **(EU) 1322/2014** Ek 13 ve **(EU) 2018/985** Ek 2 (TT054390) direktiflerine uygun olarak ölçülmüştür.

Titreşim Seviyeleri, **(EU) 1322/2014** Ek 14 uyarınca uygun aralıktadır.

ROPS Koruması (ROPS opsiyonu olan modellerde), T1 kategorisi traktörlerimizde **OECD CODE 4** veya AB/1322/2014 standartlarına göre, T2 kategorisi traktörlerde OECD Code 6 veya AB/1322/2014 standartlarına göre onaylanmıştır.

Bölüm 4.1

A Sürücü koltuğunun ergonomik konumu.

Sürücü koltuğunu, makineyi kullanmaya başlamadan önce en rahat ve ergonomik konuma doğru bir şekilde ayarlayınız. Bu işlem, tüm vücudu etkileyen titreşimlerin etkisini ve bundan kaynaklanan riskleri azaltır. Özel ayarlama talimatları için lütfen bkz. **Operatör koltuğu - Ayar** Tüm vücudu etkileyen titreşimlerin etkisini ve bundan kaynaklanan riskler hakkında daha fazla bilgi için bkz.**2-4**

B Isıtma, havalandırma ve klima sistemi.

Bulunmamaktadır.

C Motoru çalıştırma ve durdurma.

Makineyi güvenli bir şekilde kullanabilmek için, kullanım ve işletim güvenliğinde olduğu gibi motorun çalıştırılması ve durdurulmasıyla ilgili tüm bilgileri de okuyup tam olarak anlamanız önerilir. Lütfen **Motor marş sistemi - Çalıştırma** ve **Motor marş sistemi - Durdurma** bölümlerine bakınız.

D Acil durum çıkışı.

Bulunmamaktadır.

E Traktöre binme ve traktörden inme.

⚠ UYARI

Düşme tehlikesi!
Makinenin üzerine atlamak ya da makineden aşağı atlamak yaralanmaya yol açabilir. Daima yüzünüz makineye dönük olsun, parmaklıkları ve basamakları kullanın ve araçtan yavaşça inin ya da araca yavaşça binin. Düşmemek için parmaklıklar ve basamakları kullanın: her iki eliniz parmaklıklarda ve bir ayağınız basamakta ya da bir eliniz parmaklıklarda ve iki ayağınız da basamaklarda olsun.
Bu kurallara uyulmaması ölüm ya da ciddi yaralanmalara neden olabilir.

W0141A

Bkz. **Kişisel güvenlik**.

F Mafsallı traktörler.

Bulunmamaktadır.

G Özel Takımlar.

Makinenizin kullanımı veya bakımı için herhangi bir özel takım gerekmemektedir.. Bu kılavuzda yer almayan destek, bakım işleri ve servis işlemleri için lütfen NEW HOLLAND satıcınızla görüşünüz.

H Destek ve bakım.

⚠ TEHLİKE

Bu makinenin yanlış kullanılması ya da bakımının düzgün yapılmaması bir kazaya neden olabilir.
Kullanma, yağlama, bakım ve onarım bilgilerini okuyup en ince ayrıntısına kadar anlayana dek bu makineyi kullanmayın ya da üzerinde herhangi bir yağlama, bakım ya da onarım işlemi yapmayın.
Bu kurallara uyulmadığı takdirde ölüm ya da ciddi yaralanmalar meydana gelecektir.

D0010A

⚠ TEHLİKE

Bu makinenin yanlış kullanılması ya da bakımının düzgün yapılmaması bir kazaya neden olabilir.
Bu makine üzerinde yetkisiz kişilerce yapılacak değişikliklerin ciddi sonuçları olabilir. Bu makine için yapılması gerekli olabilecek değişiklikler, eklemeler ya da modifikasyonlar için yetkili bir bayiye başvurun. Yetkisiz modifikasyonlar yapmayın.
Bu kurallara uyulmadığı takdirde ölüm ya da ciddi yaralanmalar meydana gelecektir.

D0030A

⚠ UYARI

Bu makinenin yanlış kullanılması ya da bakımının düzgün yapılmaması bir kazaya neden olabilir.
Bakım ve onarım işlemleri uygulamadan önce GÜVENLİK BİLGİLERİ bölümünü okuyun ve anlayın. Araç servis işlemlerine başlamadan önce kullanmayı planladığınız bileşenlerle ilgili belirli servis prosedürlerini okuyun ve anlayın.
Bu kurallara uyulmaması ölüm ya da ciddi yaralanmalara neden olabilir.

W0138A

⚠ UYARI

Bu makinenin yanlış kullanılması ya da bakımının düzgün yapılmaması bir kazaya neden olabilir.
Bir bakım prosedürünü anlayamıyor ya da bir bakım prosedürünü doğru bir şekilde yapıp yapamayacağınızdan emin olamıyorsanız, yetkili bayinize başvurun.
Bu kurallara uyulmaması ölüm ya da ciddi yaralanmalara neden olabilir.

W0157A

⚠ UYARI

Kişisel Korumalı Ekipman (PPE) gerekli.
Aracı monte ederken, kullanırken veya servis işlemlerini yaparken prosedürün gerektirdiği koruyucu giysileri ve kişisel koruyucu ekipmanları (PPE) giyin. Gerekli olabilecek bazı kişisel koruyucu ekipmanlar şunlardır: koruyucu ayakkabılar, göz ve/veya yüz koruyucu ekipmanlar, sert başlıklar, koruyucu eldivenler, filtre maskeleri ve kulak koruyucularıdır.
Bu kurallara uyulmaması ölüm ya da ciddi yaralanmalara neden olabilir.

W0353A

I Hidrolik hortumları.

Hidrolik hortumlarının periyodik bakımdan geçirilmesi gerekmesine rağmen, operatörün herhangi bir bakım işlemi yapması gerekli değildir. Lütfen, testler ve kontroller için uyulması gereken bu kılavuzda verilmiş olan genel uyarılara (Bakım bölümü) uyunuz.

J Traktörün Çekilmesi.

⚠ UYARI

Yaralanmalardan kaçının!
Çekme işleminin yanlış uygulanması kazalara yol açabilir. Aracınızı çekerken bu kılavuzdaki prosedürü uygulayın.
Bu kurallara uyulmaması ölüm ya da ciddi yaralanmalara neden olabilir.

W0476A

Lütfen bkz. **5-1**

K Kaldırma noktaları.

Makineyi kaldırmak için kullanılacak noktalar **Şasi - Kişisel güvenlik** bölümünde gösterilmektedir.

L Aküler ve yakıt deposu.

Aşağıdaki uyarıların hepsine uyunuz. Akü ile ilgili özel bakım işlemleri için lütfen **Akü - Kontrol ediniz** bölümüne bakınız. Dolum ile ilgili talimatlar için lütfen **Yakıt beslemesi** bölümüne bakınız.

⚠ UYARI

Patlayıcı gaz!
Aküler şarj olurken patlayıcı hidrojen gazı ve başka pis kokulu gazlar yayar. Şarj edilen alanı havalandırın. Aküyü kıvılcımlar, açık ateşler ve diğer yanıcı kaynaklardan uzak tutun. Asla donmuş bir aküyü şarj etmeyin.
Bu kurallara uyulmaması ölüm ya da ciddi yaralanmalara neden olabilir.

W0005A

⚠ UYARI

Aküdeki gaz patlayabilir!
Patlama olmasını önlemek için: 1. Daima önce negatif (-) akü kablosunu sökün. 2. Daima en son negatif (-) akü kablosunu bağlayın. 3. Akünün kutup başlarına metal nesnelerle kısa devre yaptırmayın. 4. Bir akünün yakınında kaynak yapmayın, bir şeyler ezmeyin ya da sigara içmeyin.
Bu kurallara uyulmaması ölüm ya da ciddi yaralanmalara neden olabilir.

W0011A

⚠ UYARI

Aküdeki asit yanıklara neden olabilir. Akülerde sülfürik asit olabilir.
Cilt, gözler ya da kıyafetlerle temas etmemesine özen gösterin. Çözüm (cilt): Suyla çalkalayın. Çözüm (gözler): 15 dakika suyla yıkayın ve derhal tıbbi yardım alın. Çözüm (ağız): Bol miktarda su ya da süt için. Kusmaya çalışmayın. Derhal tıbbi yardım alın.
Bu kurallara uyulmaması ölüm ya da ciddi yaralanmalara neden olabilir.

W0111A

⚠ UYARI

Yangın tehlikesi!
Dizel yakıtlarla ilgili işlemleri yaparken, şu önlemlere uyun:
1. Sigara içmeyin.
2. Depoyu asla motor çalışırken doldurmayın.
3. Dökülen yakıtı derhal silin.
Bu kurallara uyulmaması ölüm ya da ciddi yaralanmalara neden olabilir.

W0099A

⚠ UYARI

Yangın tehlikesi!
Bu kılavuzda tavsiye edilmedikçe dizel yakıta benzin, alkol ya da yakıt karışımı eklemeyin. Yakıt kombinasyonları yangın ve patlama tehlikelerini artırabilir.
Bu kurallara uyulmaması ölüm ya da ciddi yaralanmalara neden olabilir.

W0401A

⚠ UYARI

Yakıt buharları patlayıcı ve yanıcıdır.
Yakıtla ilgili bir işlem yaparken sigara içmeyin. Yakıtı ateşten ya da kıvılcımdan uzak tutun. Servis işlemine başlamadan önce motoru kapatın ve anahtarı çıkarın. Daima iyi havalandırılmış bir yerde çalışın. Dökülen yakıtı derhal silin.
Bu kurallara uyulmaması ölüm ya da ciddi yaralanmalara neden olabilir.

W0904A

M | Devrilme tehlikesi.

Eğimli alanlarda veya **Şasi - Güvenlik kuralları** bölümünde belirtildiği gibi güvenlik ve denge limitlerini tehlikeye sokacak şartlar altında traktörü kullanmayınız. Traktörün bu sınırların ötesine zorlanması, devrilmesine veya yuvarlanmasına neden olabilir. Bu kılavuzdaki önerilere uyunuz. Traktör yüklü haldeyken yokuş aşağı seyahat esnasında özellikle dikkatli olunuz.

Traktörü arkların, kanalların, bentlerin veya toprak setler gibi dengesiz ya da kemirgenlerce içi kazılmış zeminlerin üstünde veya yanında sürmeyiniz. Traktör bir yana doğru batabilir ve devrilebilir.

Traktörü dayanıksız köprülerde ve zayıf köprü zeminlerinde kullanmayınız. Bu yapılar çökebilir ve traktörün devrilmesine neden olabilir. Üzerinden geçmeden önce, köprülerin ve rampaların durumunu ve taşıma kapasitesini daima kontrol ediniz.

Traktörü, devrilme veya yuvarlanma risklerinin olduğu durumlarda koltuğa sabitleme sistemini takmadan asla kullanmayınız. Devrilmeye Karşı Koruyucu Yapı (ROPS) (ROPS) ile donatılmış kabinler sadece, operatörün koltuğuna emniyet kemerini takarak oturması halinde uygun koruma sağlar.

Traktörü, dinamik denge sınırlarının ötesinde zorlamayınız. Yüksek hız, ani manevralar ve hızlı ve keskin viraj alma, devrilme riskini artıracaktır.

Yükün tahmin edilemediği durumlarda, örneğin bir ağaç kökünü çekerken, traktörü çekme işi için kullanmayınız. Kök yerinden çıkmadığında traktör arkaya doğru ters dönebilir.

Yan beton duvarları olmayan hayvan yemi silolarında traktörle çalışırken oldukça dikkatli olunuz. Traktörün yan dengesini artırmak için, ikiz tekerlek takmak veya iz genişliği ayarını değiştirmek mümkündür.

Ön kepçe veya üç nokta askı sistemindeki yük kaldırıldığında traktörün Ağırlık Merkezi yükseleceğinden dikkatli olunuz. Bu tür koşullarda, traktör beklenenden daha erken devrilebilir.

N Yanma durumlarından kaçınınız.

⚠ UYARI

Sıcak yüzey olasılığı!
Herhangi bir işlem yapmadan önce tüm parçaların soğumasını bekleyin.
Bu kurallara uyulmaması ölüm ya da ciddi yaralanmalara neden olabilir.

W0251A

Bkz. **Kişisel güvenlik**.

O Düşen Nesnelere Karşı Koruyucu Yapı (FOPS).

Bulunmamaktadır.

P Tehlikeli maddeler.

Traktör kabini, ROPS etiketinde belirtilen kategoriye karşılık gelmektedir. Bu kategori, **EN 15695-1:2009** standardında tanımlıdır ve gübreler veya böcek ilaçları gibi potansiyel tehlikeli maddelere karşı operatörü koruma seviyesini belirtir. Kabinsiz traktörlerde, koruma seviyesi kategori 1'dir. Tanımlar için lütfen **Uyarı ışıkları, alarmlar ve ekipmanlar - Kişisel güvenlik** bölümüne bakınız.

Q Operatör Koruyucu Yapı (OPS).

Traktör, tip onaylı bir OPS koruyucu yapısı ile donatılmamıştır. Yapıyı delici nesnelere karşı koruma (OPS), sadece özel bir kit monte edilerek sağlanabilir. Traktör için, özellikle ormancılık uygulamalarında kullanılmak üzere bir tip onaylı OPS kitinin mevcudiyetini kontrol etmek için satıcınızla görüşünüz.

Bölüm 4.2

A Traktöre takılan tarımsal ekipmanlar.

Traktör, çekmek, taşımak ve çeşitli tarımsal ekipmanları çalıştırmak için tasarlanmış çok fonksiyonlu bir makinedir. Çeşitli traktör ekipman/eklenti konfigürasyonlarının kullanımı ve çalıştırılmasıyla ilgili bilgilerin hepsini bu kılavuzda verebilmek mümkün değildir.

⚠ UYARI

Ekipman arızası kazalara ya da yaralanmalara neden olabilir!
Yalnızca yetkili yardımcı hidrolik ek parçaları kullanın. Hasar ve yaralanmalardan kaçınmak için üretici tarafından sağlanan kılavuz veya talimatları mutlaka okuyun ve anlayın. Ek parçayı eklemeden, kaldırmadan veya çalıştırmadan önce kullanma ve güvenlik talimatlarını anlayın.
Bu kurallara uyulmaması ölüm ya da ciddi yaralanmalara neden olabilir.

W0231A

B Üç nokta askı (bağlantı) sistemi.

⚠ UYARI

Yaralanmalardan kaçının!
Daima aracın çalışma alanından uzakta durun. Özellikle, kaldırma kontrollerini çalıştırırken traktör ile römork arasında veya üç noktalı bağlantılarda DURMAYIN. Çalışma alanının içinde veya yakınında kimsenin olmadığından emin olun.
Bu kurallara uyulmaması ölüm ya da ciddi yaralanmalara neden olabilir.

W1087A

C | Traktörü terk etmeden önce takılı tarımsal ekipmanın/eklentinin konumlandırılması.

⚠ UYARI

Nesne düşme tehlikesi!
Kabinden çıkmadan önce tüm bileşenleri, ek parçaları ve aletleri yere indirin.
Bu kurallara uyulmaması ölüm ya da ciddi yaralanmalara neden olabilir.

W0326A

D | Kuyruk Mili (PTO)

Traktöre takılı PTO'nun (kuyruk mili) ucunun seçilen hızlardan birine karşılık geldiğinden emin olunuz. **540 RPM** devir hızı gerektiren bir tarımsal ekipmanı kullanırken, asla **1000 RPM** devir hızı seçmeyiniz (tersi de geçerlidir).

⚠ UYARI

Makine hasarları kazalara neden olabilir!
Uygulama için daima tavsiye edilen Kuyruk Mili hızında kullanın. Doğru hızı öğrenmek için aletin operatör kılavuzuna başvurun.
Bu kurallara uyulmaması ölüm ya da ciddi yaralanmalara neden olabilir.

W0335A

E | Kuyruk Mili (PTO) muhafazaları.

⚠ UYARI

Dolanma tehlikesi!
PTO tahrikli ekipman çalıştırılırken Kalkış Gücü (PTO) muhafazası takılmalıdır.
Bu kurallara uyulmaması ölüm ya da ciddi yaralanmalara neden olabilir.

W0322A

F | Hidrolik kuplör cihazları.

Hidrolik sistemin kullanılması ve çalıştırılmasıyla ilgili detaylı bilgi ve önlemler için lütfen **Uzaktan kumandalı valf Kapalı merkezli mekanik uzaktan kumandalı valf - Güvenlik kuralları** bölümüne bakınız.

⚠ UYARI

Basınçlı sistem!
Bağlantı ataşmanlarının bağlantısını kesmeden önce hidrolik sistemdeki basıncı boşaltmak için bağlı ataşmanları indirmeniz, motoru durdurmanız, kumanda kollarını ileri ve geri hareket ettirmeniz gerekir.
Bu kurallara uyulmaması ölüm ya da ciddi yaralanmalara neden olabilir.

W0389A

G | Üç nokta askı (bağlantı) sistemi kaldırma kapasitesi.

Üç nokta askı sisteminin maksimum kaldırma kapasitesi için bkz. **Teknik veriler** .

H | Toplam ağırlığın, dingiller üzerindeki yükün, lastikler için izin verilebilen yüklerin ve gerekli minimum ek ağırlıkların tespiti.

⚠ UYARI

Kontrol kaybı!
Araç yüksek hızlarda kullanılırken, üretici tarafından önerilen lastik basıncı ve yük kapasitesi değerlerine kesinlikle uyulmalıdır. Aracınıza takılı lastiklerin doğru basıncı ve yük kapasiteleri konusunda yetkili bayinize ya da lastik tedarikçinize danışın.
Bu kurallara uyulmaması ölüm ya da ciddi yaralanmalara neden olabilir.

W0387A

Traktörün toplam ağırlık bilgisi için lütfen bkz.: **Teknik veriler** .
Dingiller üzerindeki maksimum yük kapasitesi ve lastikler için izin verilen yük ile ilgili olarak, lütfen bkz.: **Ön ve arka dingil** .
Traktör ek ağırlıkları hakkında bilgi için lütfen bkz.: **Balast**.

I | Römork fren sistemleri.

Römork frenleri için mevcut tüm sistemler **Römork frenleri için hidrolik valf** bölümünde verilmiştir.
Çekilen araçlara veya ekipmanlara uygunluğu daima kontrol ediniz. Bu kılavuzda verilen bilgilere ek olarak, lütfen römork üreticisinin temin ettiği kılavuza ve önerilere bakınız.

J | Arka kuplör üzerindeki dikey yük.

Arka kuplör üzerindeki maksimum dikey yük için bkz. **Arka üç nokta askı düzeni - Genel Teknik Özellikler**.

K | Gücünü Kuyruk Milinden (PTO) alan şaftlı tarımsal ekipmanlar.

Tip 3 de dahil olmak üzere bu traktör için mevcut tüm PTO versiyonları, ISO 500-1:2004(E) standartlarına göre tasarlanmıştır. Açıklık bölgesinin ayırma açısı **60°**'dir.

Açıklık bölgesinin kapsamı, portatif veya ayrılabilir aletler kullanılarak sınırlandırılabilir. Araçları çekmek için açıklık bölgesi ISO 6489 ve ISO 5673–2 standartlarına uygun olmalıdır.

L | Römorkları çekmek için izin verilebilir maksimum ağırlıklarla ilgili veriler.

Römork için izin verilebilir maksimum ağırlıklar **Tanımlama plakaları** bölümünde gösterilen traktör tipi onay verilerinde yer almaktadır. Veriler, **Onay veri plakası** bölümündeki resimde verilmiştir.

M | Traktör ile çekilen tarımsal ekipman veya araç arasındaki alan.

⚠ UYARI

Yaralanmalardan kaçının!
Daima aracın çalışma alanından uzakta durun. Özellikle, kaldırma kontrollerini çalıştırırken traktör ile römork arasında veya üç noktalı bağlantılarda DURMAYIN. Çalışma alanının içinde veya yakınında kimsenin olmadığından emin olun.
Bu kurallara uyulmaması ölüm ya da ciddi yaralanmalara neden olabilir.

W1087A

Bölüm 4.3

► | Gürültü beyanı.

Gürültü seviyeleri, aşağıda belirtilen Avrupa direktiflerine göre ölçülmüştür:

(EU) 1322/2014 Ek 13 (operatörün kulağına göre dahilen ölçülen).

(EU) 2018/985 Ek 3 (haricen ölçülen).

Traktöre özgü değerler, **Gürültü seviyesi** bölümünde verilmiştir.

Bölüm 4.4

► | Titreşim beyanı.

Titreşim seviyeleri **(EU) 1322/2014** Ek 14 direktifine uygun olarak ölçülmüştür ve **Araç titreşim seviyeleri** bölümünde verilmiştir.

Bölüm 4.5.1

► | Bir önden yükleyicinin kullanımı (nesnelerin düşme riski).

1. Önden yükleyicinin kullanımının beraberinde getirdiği tehlikeler **Uyarı ışıkları, alarmlar ve ekipmanlar - Kişisel güvenlik** bölümünde belirtilmektedir.
2. Bir önden yükleyici takarken, bu kılavuzda verilen bilgilere ek olarak lütfen yükleyici üreticisinin temin ettiği kılavuza ve önerilere bakınız. Boyutlar ve kullanılacak somunların ve cıvataların tipleri ile birlikte traktör sabitleme noktaları **İlave ekipman bağlantı noktaları** bölümünde verilmektedir.
3. Bu traktör modelleri için, hidrolik sıralı kontrollü programlanabilir fonksiyonlar mevcut değildir.

Bölüm 4.5.2

► Ormancılık uygulamalarında kullanım (nesnelerin düşme ve/veya yapıyı delme riskleri).

⚠ UYARI

Yaralanmalardan kaçının!
Aracınız ORMAN İŞLERİ (ağır veya hafif) İÇİN GEREKLİ DONANIMA SAHİP DEĞİLDİR. Aracınıza takılabilecek onaylı bir orman işleri kiti olup olmadığını öğrenmek için bayinize danışın.
Bu kurallara uyulmaması ölüm ya da ciddi yaralanmalara neden olabilir.

W1088A

1. Eğer bir çiftlik traktörünü ormancılık işlerinde kullanıyorsanız, aşağıdaki riskler tanımlanmıştır:
   A. Düşen ağaçlar, özellikle de eğer ağaç gövdeleri için bir kelepçeli vinç traktörün arkasına takılmışsa.
   B. Nesnelerin yapıyı delerek operatör için ayrılmış alana girmesi, esas olarak eğer traktörün arkasına bir vinç takılıysa.
2. Ormancılık uygulamaları için bir tip onaylı kit, kabin kapılarının önüne, tavanın üzerine ve pencerelere takılan özel koruma parmaklıkları veya ızgaralar ile yukarıda açıklanan risklerin tamamına ve özellikle de düşen veya devrilen ağaçlara karşı koruma sağlamalı ve ayrıca düşen nesnelere karşı da uygun koruma sağlamalıdır (FOPS'un sağladığı koruma seviyesi hakkında bilgi için lütfen bir önceki 4.1.(O) maddesine bakınız).

Bölüm 4.5.3

► Traktöre takılan veya çekili ilaçlama makinelerinin kullanılması ((tehlikeli kimyasal maddeler riski).

Bulunmamaktadır.

⚠ UYARI

Soluma tehlikesi! Operatörler ve çevredeki kişiler için risk.
Zararlı tozlar, aerosoller ve buhardan korunmak için kimyasal madde tedarikçisi ve pülverizatör üreticisi tarafından sunulan talimatlara ve bu kılavuzda yer alan temel kurallara başvurun.
Bu kurallara uyulmaması ölüm ya da ciddi yaralanmalara neden olabilir.

W0043A

3 - KONTROLLER VE GÖSTERGELER

Operatör platformuna erişim

Kabin kontrolleri - Yerelleştirmeye genel bakış GENEL BİLGİ , KUMANDA VE GÖSTERGELER

GİRİŞ

Kullanım kitabınız; traktörünüzün çalıştırılması, kullanımı ve bakımı sırasında uygulanması gereken işlemlere ilişkin pratik bilgi, doküman ve talimatları içermektedir.

Bu kitap, “İçindekiler“ Bölümü’nde de başlıkları ayrıntılı olarak açıklandığı üzere 11 ana bölümden oluşmaktadır. Kitabın sonunda ilk 100 saatin sonunda NEW HOLLAND Yetkili Servisi tarafından yapılacak bakıma ilişkin bakım formu yeralmaktadır.

Kullanım kitabınızı dikkatli bir şekilde okuyunuz. Kitapta yer alan bilgileri yeniden kullanmak ve unuttuklarınızı anımsamak üzere, başucunuzdan ayırmamanız gereken bu başvuru kaynağınızı, kolayca erişebileceğiniz güvenli bir yerde saklayınız.

Traktörünüzle ilgili herhangi bir bilgiye ya da öneriye gereksinim duyduğunuz anda NEW HOLLAND Yetkili Servisinize başvurabilir, onların bilgi, deneyim ve donanımlarından yararlanabilirsiniz.

Bu kitapta yer verilen tüm bilgilerde geçen ölçüler ve ağırlıklar, ilgili koşullar sağlandığı takdirde elde edilen yaklaşık değerlerdir.

Tüm traktör modellerine ilişkin genel bilgilendirmeler çerçevesinde Kullanım kitabınıza konu edilen bazı özellikler, traktörün standart donanımında bulunmayabilir.

Modeller bazında güncel ve doğru bilgiler için lütfen NEW HOLLAND Yetkili Satıcısına danışınız. Ağırlık ve ölçüler yaklaşık değerler olarak alınmıştır ve resimler tam olarak standart donanımlarıyla bir traktörü göstermektedir.

Üretici firma traktör üzerinde sürekli olarak düzenleme ve geliştirme çalışmaları yaptığından ürünün kendisi ile ilgili olarak fiyat, parça ya da özellikler üzerinde; önceden bilgi vermeksizin değişiklik yapma hakkına sahiptir.

Bu kitapta ’Sol’ ve ’Sağ’ kavramları traktör koltuğuna oturularak ve gidiş yönü temel alınarak belirlenmiştir.

Kullanıcı ve diğer kişilerin güvenliği açısından gerekli uyarıları, Kullanım kitabınızın “Güvenli Çalışma” başlığı altında bulacaksınız. Traktörünüzü kullanmadan önce bu bilgileri mutlaka okuyunuz. Güvenli ve doğru kullanım yönündeki belirsizlikleri ve kaygılarınızı gidermedikçe traktörünüzü kullanmaya başlamayınız.

Operatör koltuğu

Mekanik olarak ayarlanmış operatör koltuğu - Ayar

Standart koltuk

Zor koşullarda bile, koltuğunuzu rahat sürüş için ayarlayın. Tehlikeli durumlardan sakınmak için, aşağıdaki talimatları dikkate alın:

traktör hareket halindeyken koltuğu ayarlamayın;
sürücü koltuğu, sadece uzman personelce takılmalı ve tamir edilmelidir.
Çalışma esnasında emniyet ve denge sağlamak açısından sabitleme vidalarının sıkılmış olduğundan ve ayarlama kumandalarının düzgün çalıştığından emin olun.

Sürücü koltuğunda süspansiyon, yükseklik ve kontrollerden uzaklığını ayarlamak için ayarlar bulunur.
Böylece sürüş için en uygun konumu seçebilirsiniz.

Koltuğu ileri veya geri hareket ettirmek için kolu **(1)** yana doğru çekin.
Koltuğu hareket ettirdikten sonra, kolu bırakıp koltuğun istenilen konuma kilitlenip kilitlenmediğini kontrol edin.

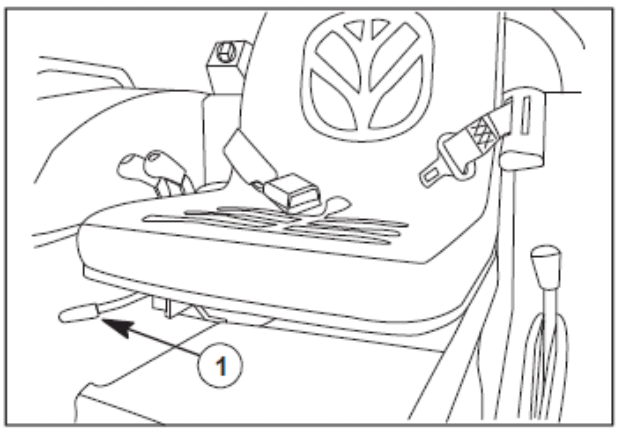

TJ66-16 1

KOLTUK SÜSPANSİYONU AYARI

Doğru ayar için, sürücü otururken gösterge okların **(2)** merkeziyle hizalanana kadar düğmeyi **(1)** saat yönünde veya saat yönünün tersine çevirin.

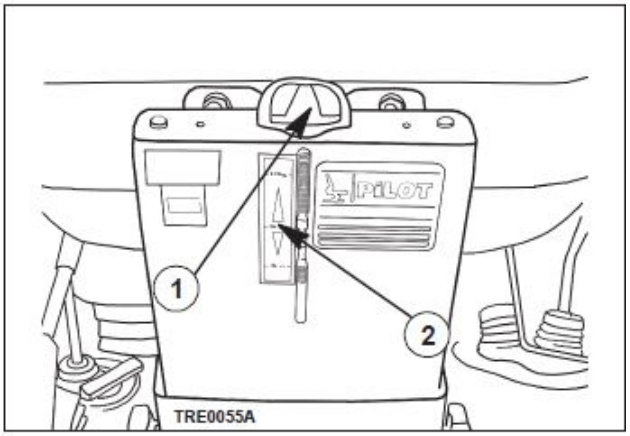

TJ66-17 2

DİKKAT: *Traktörden ayrılmadan önce daima kuyruk milini (PTO) devre dışı bırakın ve el frenini çekin. Operatör, motor durdurulduğunda el frenini çekmezse, yaklaşık* ***15 s*** *boyunca sesli bir alarm devreye girer. Alarm, el freni çekildiği zaman kesilir.*

KOLTUK YÜKSEKLİK AYARI

Koltuğu yükseltmek için, düğmeleri **(1)** (her iki tarafta birer tane) gevşetin ve koltuğu en uygun yüksekliğe konumlandırın. Ayarlamadan sonra düğmeleri sıkın.

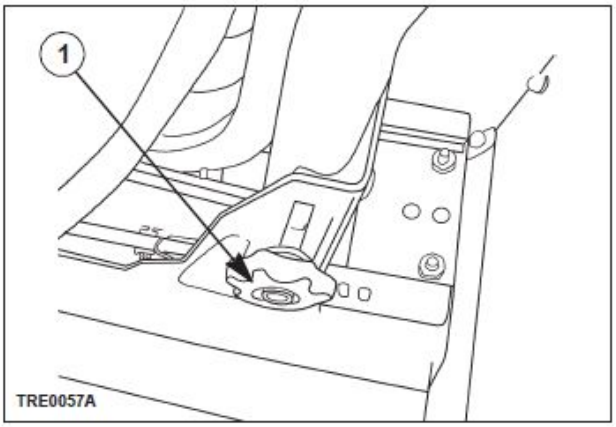

TJ66-18 3

Emniyet kemeri - Ayar

EMNİYET KEMERİ

Tüm koltuklar için atalet makaralı kemer mevcuttur.

ATALET MAKARALI EMNİYET KEMERİ

Kemeri **(1)** sabitlemek için atalet makarasından çekin ve dili **(2)** yuvaya **(3)** yerleştiriniz. Kemer, sürücünün vücuduna göre otomatik olarak ayarlanır.
Açmak için düğmeye **(4)** basın ve ardından bırakın. Kemer otomatik olarak geri sarılır.

NOT: *Kemer, sürücünün vücuduna göre otomatik olarak ayarlanır.*

Emniyet kemerinin uzunluğu, bedeninize göre kendisi ayarlanacaktır

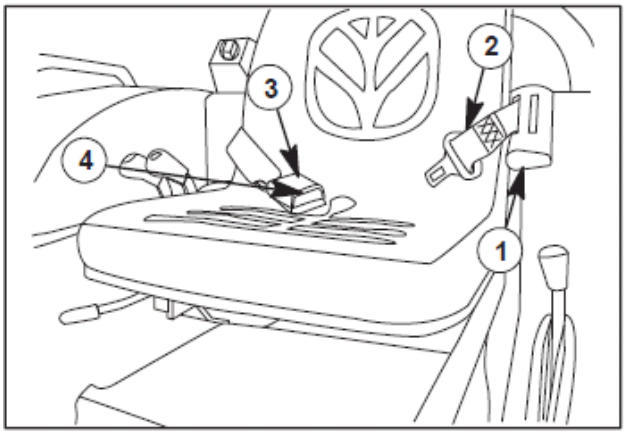

TJ66-19 1

DİKKAT: *Traktörden ayrılmadan önce daima kuyruk milini (PTO) devre dışı bırakın ve el frenini çekin. Operatör, motor durdurulduğunda el frenini çekmezse, yaklaşık* ***15 s*** *boyunca sesli bir alarm devreye girer. Alarm, el freni çekildiği zaman kesilir.*

Ön kumandalar

Gösterge paneli - Yerelleştirmeye genel bakış

KUMANDA VE GÖSTERGELER

Traktör üzerinde yer alan kumanda ve göstergelerin konumu ve işlevleriyle ilgili bilgiler ilerleyen sayfalarda verilmektedir.

Kontroller alt gruplara ayrılmıştır ve şu şekilde tanımlanmıştır:

1. Gösterge paneli ve orta konsol kumandaları
2. Ön panel kumandaları
3. Sağ yanda yer alan kumandalar
4. Sol yanda yer alan kumandalar
5. Pedal ve diğer yer kumandaları

NOT: *Bu bölümde kumandaların konumu ve kullanımı hakkında genel bilgiler yer almaktadır. Ayrıntılı bilgi içermez. Bu bilgiler için traktörü kullanmadan önce 2. Bölümde yer alan kullanım talimatları kısmını dikkatli bir şekilde okuyun.*

DİKKAT: *Traktör kumandalarının yerlerini ve işlevlerini tam olarak öğrenmeden kullanmayın.*

GÖSTERGE PANELİ

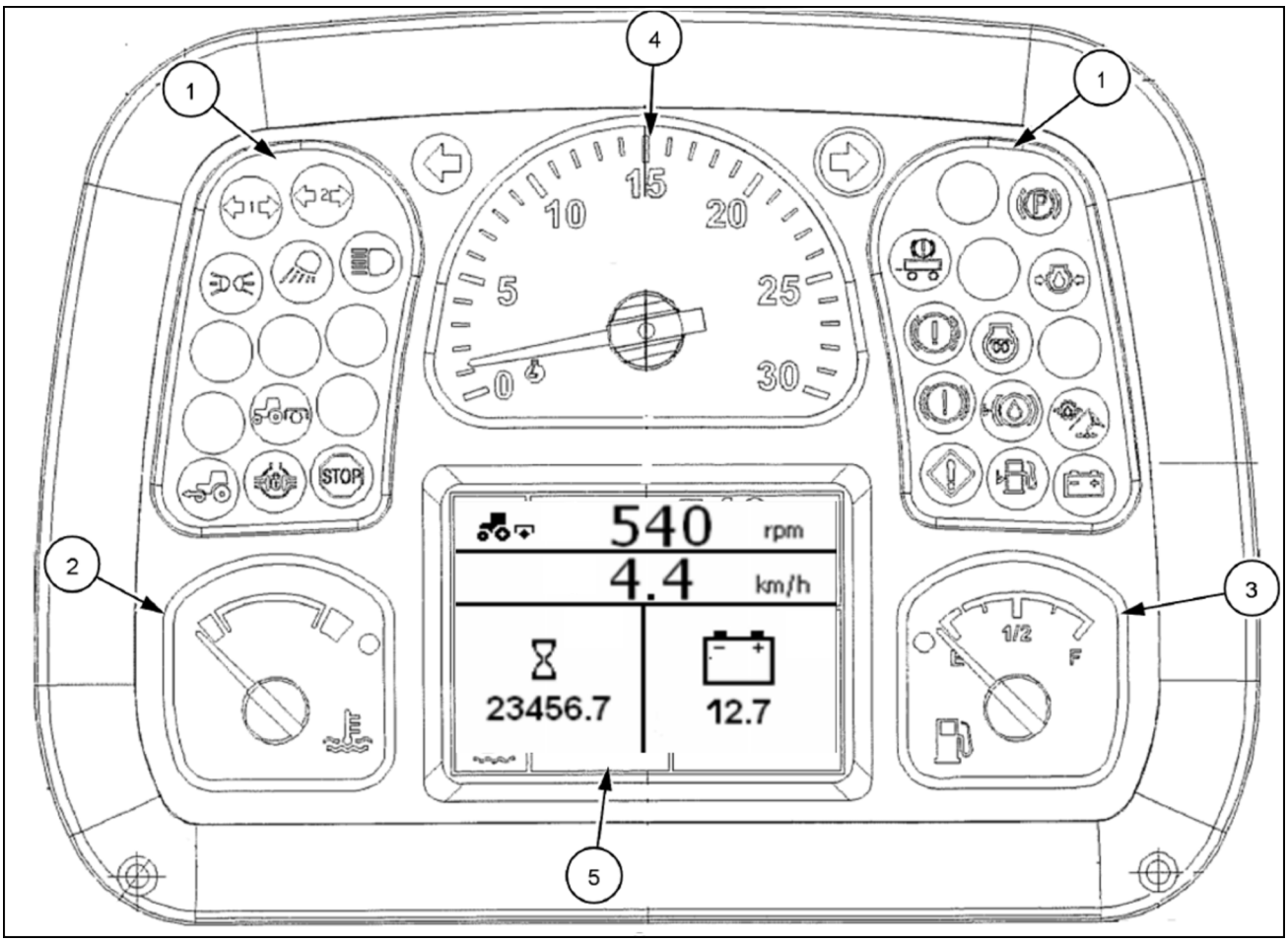

ANIL18TRO1056HA 1

1 Uyarı lambaları
Devir saatinin sağ ve solunda konumlandırılmış iki farklı panelde kırmızı, sarı, yeşil ve mavi renklerde uyarı ışıkları yer almaktadır.

2 Motor Soğutma Suyu Sıcaklık Göstergesi
Yeşil bölge = normal sıcaklık aralığı.
Beyaz bölge = düşük motor sıcaklığı.
Kırmızı bölge = motorda yüksek sıcaklık.

DİKKAT: *Traktörün motor soğutma suyu sıcaklığının yükselmesi durumunda kontağı asla kapatmayınız, düşük motor devrinde ve traktörü hareket ettirmeden çalışmasına izin veriniz.*

3 Yakıt Seviye Göstergesi
Depodaki yakıt düzeyini, analog gösterge aracılığıyla bildirmektedir.
F= Depo Dolu — Yeşil Bölge
E= Depo Boş — Kırmızı Bölge
Depo dolu olduğunda, ibre, tümüyle saat yönünde hareket eder. İbrenin saatin tersi yönde dönüş hareketiyle en alt bölmeye doğru yaklaşmasıyla, depoda yakıtın azalmakta olduğu, göstergedeki sarı zemin renk uyarısıyla bildirilir.

4 Motor devri
Daire kesmesi görünümündeki bölüm, ulaşılan motor devrini 100'e bölünmüş olarak ibreli gösterge aracılığıyla vermektedir.

5 Dijital Gösterge Paneli
Kuruk mili deviri dijital olarak gösterilmektedir. Traktör ilerleme hızı Km/h saat olarak gösterilmektedir. Akü voltajı dijital olarak gösterilmektedir. Çalışma saati dijital olarak gösterilmektedir. Rejenerasyon durum göstergesi.

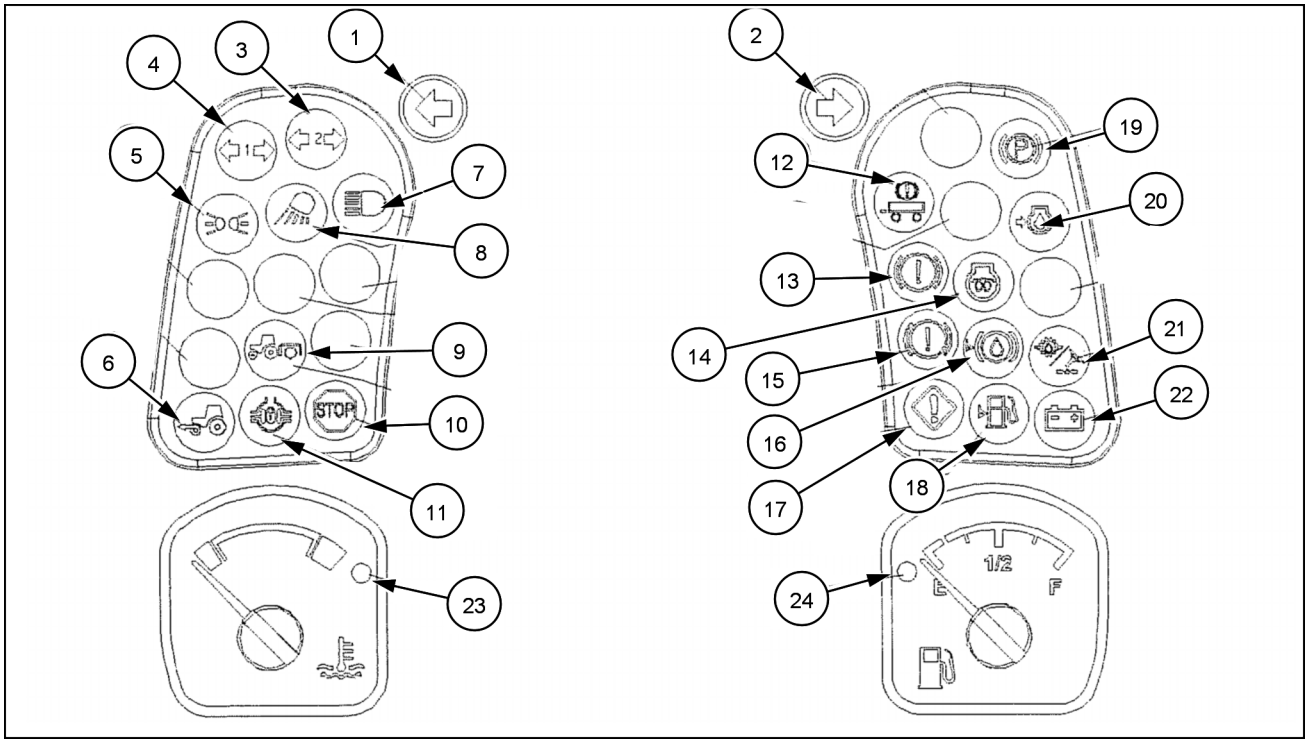

ANIL17TRO1016HA 2

1	Sola dönüş sinyali	Yeşil	**13**	Fren arızası (2)	Sarı
2	Sağa dönüş sinyali	Yeşil	**14**	Termostarter	Sarı
3	İkinci römork dönüş sinyali	Yeşil	**15**	Fren arızası (1)	Kırmızı
4	Birinci römork dönüş sinyali	Yeşil	**16**	Fren yağ düzeyi düşük uyarı lambası	Kırmızı
5	Kısa hüzmeli farlar	Yeşil	**17**	Uyarı	Kırmızı
6	Çiftçeker lambası	Yeşil	**18**	Yakıt seviyesi düşük uyarı lambası	Sarı
7	Uzun hüzmeli farlar	Mavi	**19**	El freni lambas	Kırmızı
8	Çalışma lambaları	Sarı	**20**	Motor yağ basınç göstergesi	Kırmızı
9	PTO uyarı lambası	Sarı	**21**	Transmisyon / direksiyon yağ müşiri uyarı lambası	Kırmızı
10	STOP lambası	Kırmızı	**22**	Alternatör şarj olmuyor uyarı lambası	Kırmızı
11	Diferansiyel kilidi uyarı lambası	Sarı	**23**	Hararet seviyesi yüksek uyarı lambası	Kırmızı
12	Römork freni	Sarı	**24**	Yakıt seviyesi düşük uyarı lambası	Kırmızı

Elektrik sistemi - Kumanda

Dört anahtar işlevini çalıştırmak için, anahtarı **(1)** aşağıdaki konumlardan çevirin:
(A) Araç devrelerine elektrik beslemesi verilmez (anahtar çıkarılabilir). Motor durur: Yakıt enjeksiyonunun otomatik aktivasyonu durdurulur.
(B) Motor çalıştırma ön ayarı: panel ışıklarının ve aletlerin çalışması. Çeşitli devrelere elektrik beslemesi verilir.
(C) Motoru çalıştırma: anahtar bırakıldığında, otomatik olarak **(B)** konumuna döner.

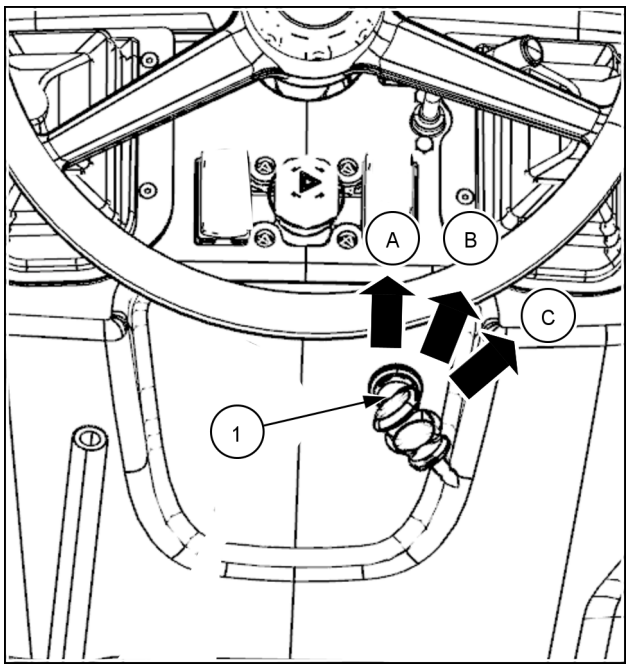

ANIL18TRO0711AA 1

Dış aydınlatma - Kumanda

ÇOK İŞLEVLİ KONTROL

Çok işlevli kol, lambaları, kornayı, dönüş sinyal lambalarını ve flaşörü kontrol eder ve ayrıca kısa hüzmeli fardan uzun hüzmeli farlara geçiş yapmak için kullanılır.

Dönüş sinyal lambaları

Sola dönme niyetinizi göstermek üzere, kolu **(1)** ileriye, **(A)** konumuna doğru itin
Sağa dönüş niyetinizi göstermek üzere, kolu **(1)**, **(B)** konumuna doğru geriye çekin.

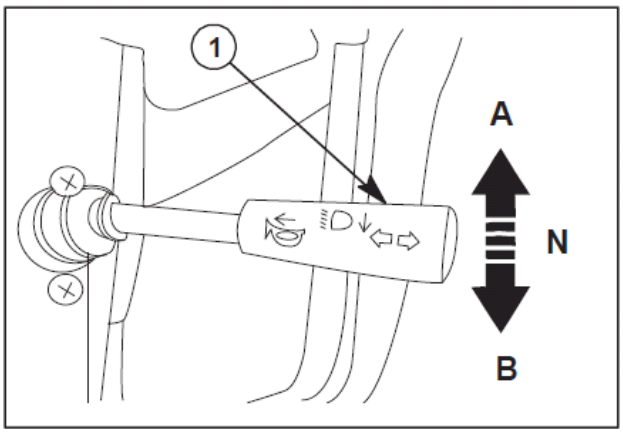

TJ66-144 1

Ön farlarla selektör yapılması

Kontak anahtarı **(B)** konumundayken, farlar kapalı veya açık iken, uzun hüzmeli ön farlarla selektör yapmak için kolu **(C)** konumuna getirin. Kol **(1)** serbest bırakıldığında, otomatik olarak eski konumuna geri döner.

NOT: *Kol anahtarı **(1)**, yalnızca kontak anahtarı **(B)** konumundayken çalışır*

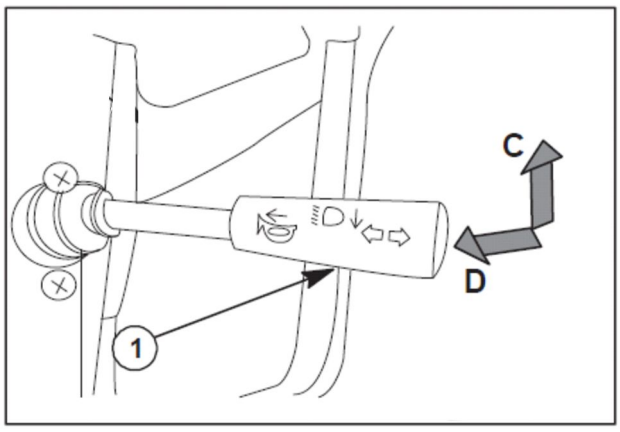

TJ66-145 2

Uzun hüzmeli ön farlar

Kontak anahtarı **(B)** konumundayken, çok işlevli kolu şekil **2**'de gösterildiği gibi **(E)** konumuna itin; uzun hüzmeli ışıklar gösterilecektir.

Korna

Ok **(D)** ile gösterildiği gibi direğin üzerindeki kumandanın ucuna **(1)** basın.

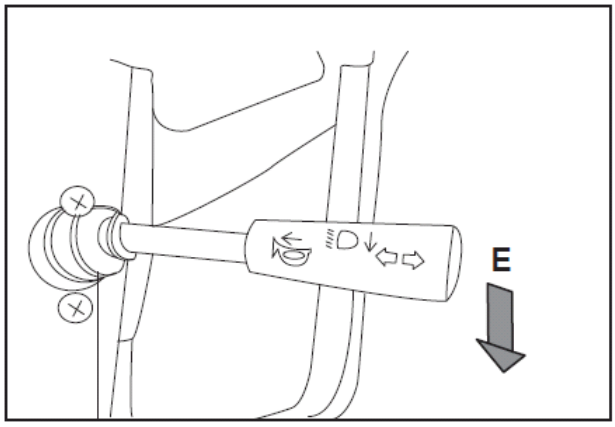

TJ66-146 3

Direksiyon kolonu - Kumanda

1. Ayak gaz pedalı
2. Sağ fren kumanda pedalı
3. Sol fren kumanda pedalı
4. Fren pedalı kilitleme pimi
5. Şanzıman debriyaj pedalı

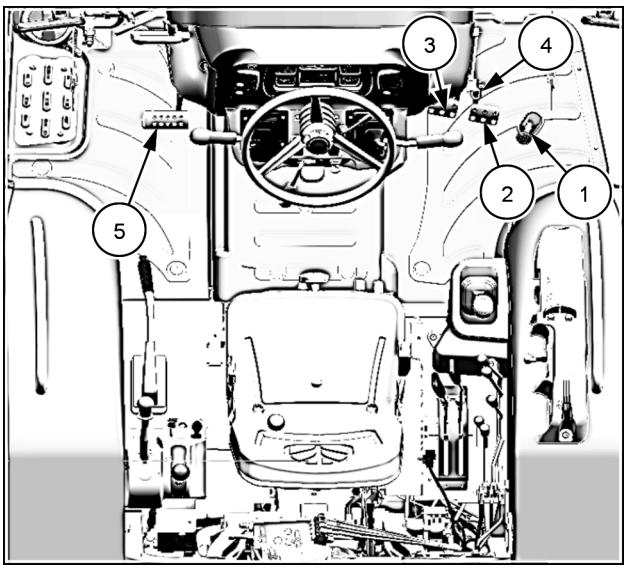

T3LP012 1

1. İleri — geri kontrol kolu
2. Exit / Cancel (Çıkış/İptal) - Menu / Enter (Menü/Giriş) düğmesi
3. Yukarı aşağı tuşu
4. Kuyruk mili devre dışı bırakma önleyici tuşu
5. Elektronik akü şalteri
6. Ön çalışma lambası düğmesi
7. Kademe seçme kolu
8. Çok fonksiyonlu kumanda kolu
9. Kontak anahtarı
10. İkaz lambası düğmesi (Dörtlü flaşör)

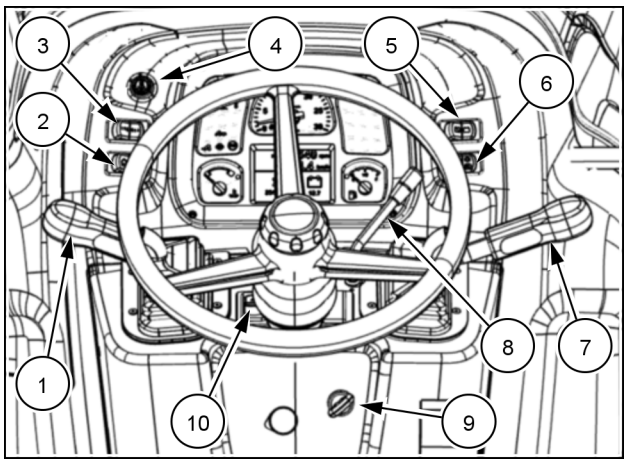

ANIL23TRO0427AA 2

1. Direksiyon simidi ayarı

Ayarlanabilir Direksiyon

Direksiyon **(1)**' nu **(2)** ile gösterilen yerden saat dönüş yönünün tersi konumunda (B yönüne doğru) gevşetiniz. Direksiyon simidini çıkarınız. İstenilen konuma getirdikten saat dönüş yönüne (A yönüne doğru) sıkınız.

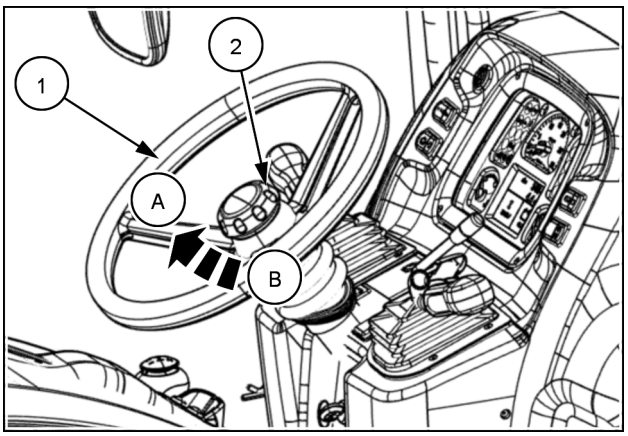

ANIL23TRO0428AA 3

Sol kumandalar

Konsol Sol konsol - Kullanma

Sol kumandalar

1. El freni kumanda kolu
— Yukarı konumda = Devrede
— Aşağı konumda = Devredışı (devredışı bırakırken ok ile gösterilen emniyet kilidini boşa çıkarmak için basınız ve kolu aşağı konuma getiriniz).

2. Kuyruk mili devir seçme kolu.

3. Sürüngen vites kolu (isteğe bağlı).

4. Mekanik 4WD.

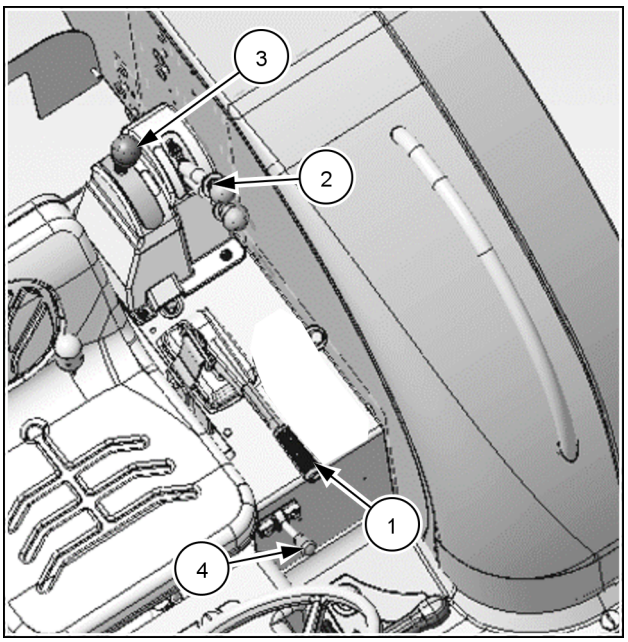

ANIL21TRO0005AA 1

Diferansiyel kilidi - Kumanda

DİFERANSİYEL KİLİDİ ELEKTROHİDROLİK KONTROLÜ

Diferansiyel kilidi kumanda kolu **(1)** traktör hareketsizken basılmalı ve traktör hareket ettirilmelidir.

DİKKAT: *Diferansiyel devreden çıkmazsa, fren pedalına kısaca basın ve bu, virajın dışındaki tekerleği harekete geçirecektir.*

DİKKAT: *İki tekerlekten birisinin aşırı patinaj yapması durumunda sadece diferansiyeli kilitleyin. Diferansiyeli gereksiz yere kilitli tutmayın, çünkü bu durum gücü boşa harcar ve şanzıman sisteminde hasarla sonuçlanan streslere, tekerlek aşınmasına ve direksiyon sistemi sorunlarına neden olabilir.*

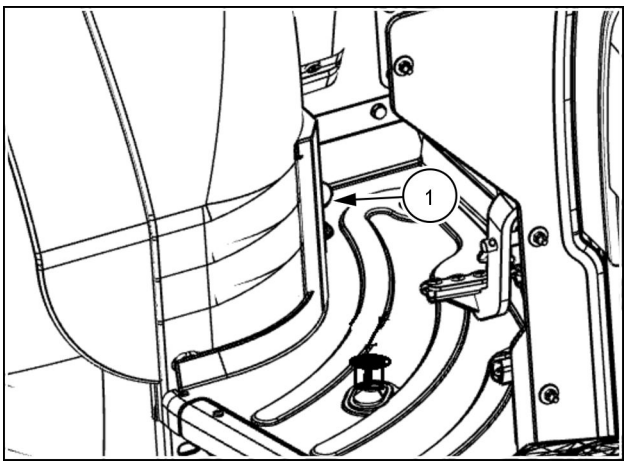

ANIL23TRO0429AA 1

Diferansiyel kilidi - Kumanda

SINIRLI KAYMA ÖZELLİKLİ DİFERANSİYEL KİLİDİ (4 TEKERLEKTEN ÇEKİŞ)

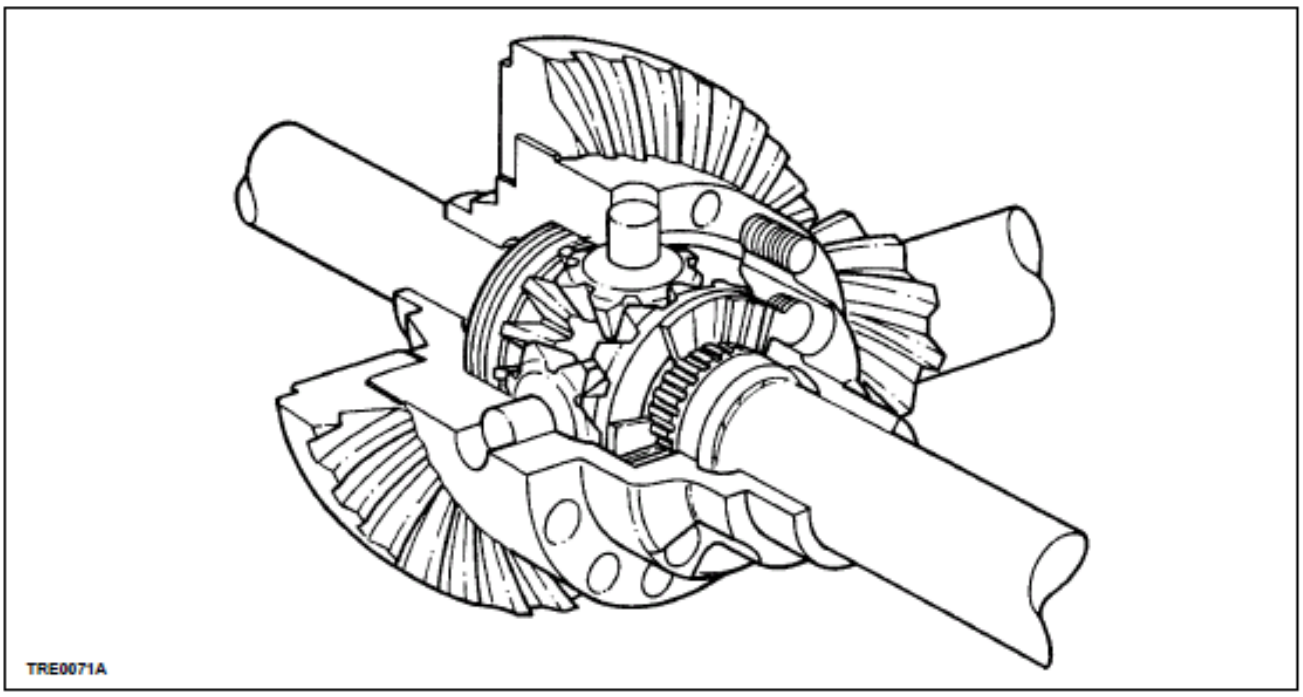

000100 1

Sınırlı kayma özellikli diferansiyel kilidi, uydu pinyonlar ile diferansiyel kutusu arasına yerleştirilmiş iki adet çok diskli kavrama bloğu ile tamamlanan iki uydu pinyon tipidir.
Bu diferansiyel kilit tertibatı tamamen otomatiktir, manuel çalıştırma gerektirmez ve traktör yol tutuş kaybından kaynaklanabilecek tekerlek kaymasını (tamamen ortadan kaldırmadan) önemli ölçüde azaltır.
Bir tekerlek yol tutuş kaybı nedeniyle kaymaya başladığında, uydu dişli pinyonları
ile diferansiyel kutusu arasındaki devir farkı, uydu pinyonlara konik dişli çiftleri tarafından, iki planet dişli pinyondaki dişler vasıtasıyla iletilen torktan eksenel itme ile sıkıştırılan kavrama blokları tarafından engellenir.
Tork, zeminin durumuna göre farklılık gösterebilir, böylece kavrama blokları üzerindeki eksenel itme orantısal olarak değişerek, uydu dişli pinyonlarını diferansiyel kutusu ile birleştirir, bu da aksın zorlu zemin koşullarının üstesinden başarıyla gelmesini sağlar.

Dört çeker (4WD) sistem - Kumanda

Mekanik çiftçeker

Dört tekerlekten çekiş, traktörün zeminde çekiş gücünü artırabilir; bunun faydaları özellikle de engebeli, çamurlu veya kaygan zeminlerde, sürülmüş tarlalarda veya benzeri zorlu koşullarda çalışırken hissedilir şekilde anlaşılır.

Manuel Çalışma

Çifteçeker kumanda kolunun **(1)** kullanımı.
Bu konumda, çiftçeker kumanda kolu yukarı (**(A)** konumunda) kaldırdığınızda kumanda kolu devredışı kalır. Kumanda kolunu (aşağı doğru **(A)** konumuna) getirdiğinizde çiftçeker devreye girer.
Gösterge **(2)**, çiftçekerin devrede olduğunu **(2)** göstermek için yanar.

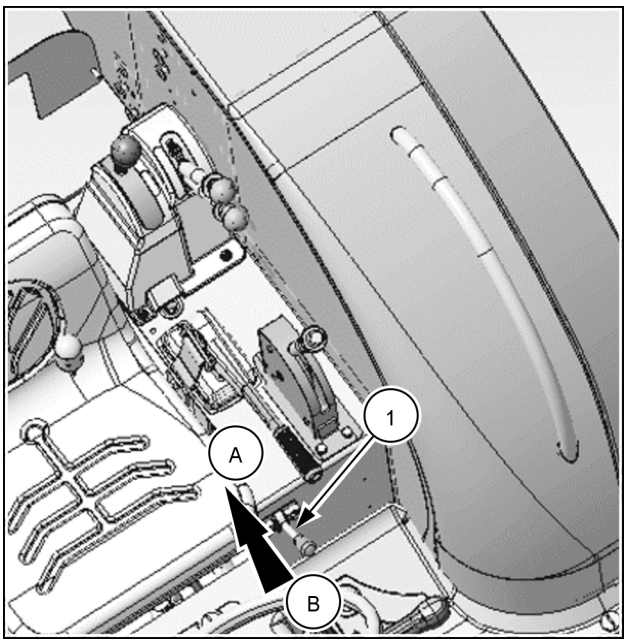

ANIL21TRO0005AA 1

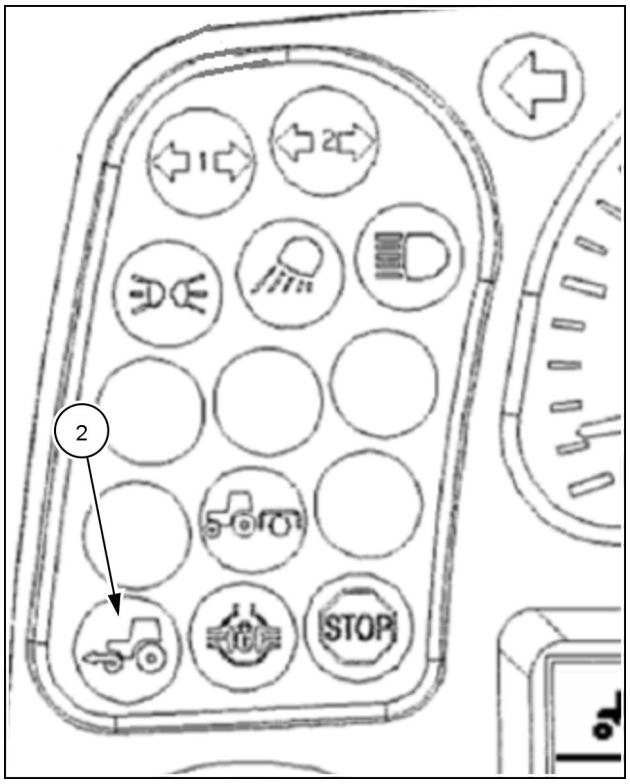

ANIL23TRO0456AA 2

Sürüngen hızı - Kullanma

Sürüngen Kolu (12 İleri + 12 Geri Vites) (İsteğe bağlı)

⚠ UYARI

Beklenmedik makine hareketi!
Motor çalışır vaziyette, yalnızca vites kolu boştayken birisi kazara bu kolu çalıştırırsa araç çalışıp aniden harekete geçebilir. Araçtan çıkmadan önce tüm kolları boşa alın, kuyruk milini devreden çıkarın, tüm ekipmanları indirin ve park frenini çekin. Eğimli bir yere park ederken takoz kullanın.
Bu kurallara uyulmaması ölüm ya da ciddi yaralanmalara neden olabilir.

W0057A

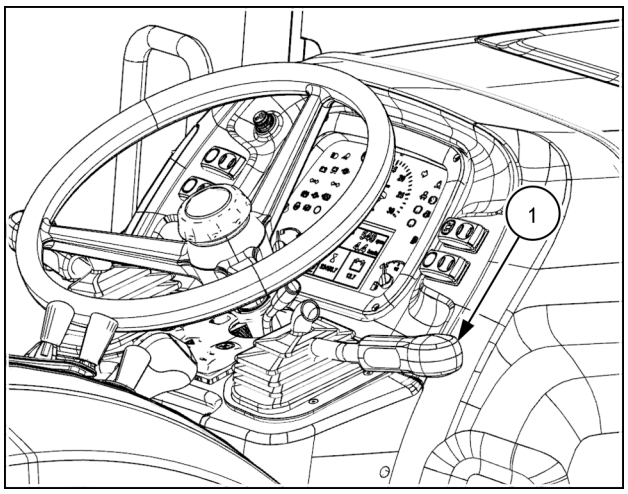

ANIL18TRO0771AA 1

Ek bir sürüngen kolu **(2)** (Şek. **2**), 4 ilave ileri hız sağlamak için düşük aralıkta etkili olan sürüngen vitesini seçmek için kullanılır. Sürüngen yalnızca **(I)** kademe de çalışır, Şekil **1** .

Kademe kolu **(1) (II)** konumunda (hızlı kademe) ve tersi durumdayken, sürüngen kolunun **(2) (B)** konumuna geçmesini önleyen mekanik bir kilitleme vardır.

SÜRÜNGEN KOLU — Şek. 2

Kol ileri **(A)** konumuna veya geri **(B)** konumuna hareket ettirilerek, sürüngen kolu **(2)** normal vitesler ve sürüngen dişliler arasında seçim yapar.
İki kolun (**(1)** ve **(2)**) kombine kullanımı ve 12 ileri ve 12 geri vites sağlar.

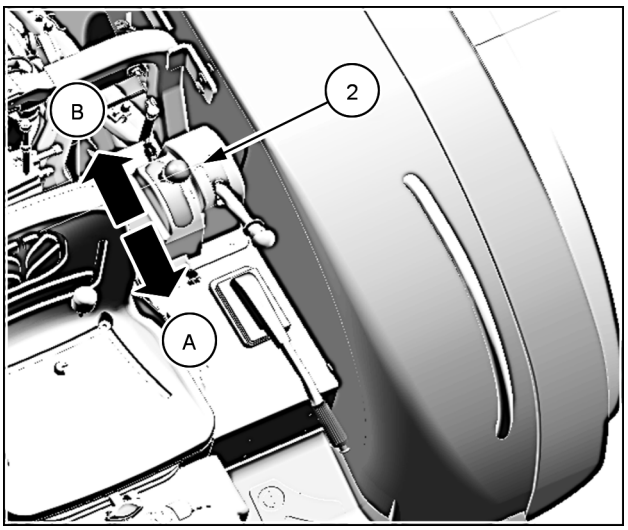

T3LP014 2

Sürüngen kolu konumları

— Kol **(2)** geri (konum **(B)**) = sürüngen vites devrede ve yavaş(ağır) kadamede etkili.

— Kol **(2)** ileri (konum **(A)**) = sürüngen vites, düşük veya yüksek kademelerin seçilmesine izin verecek şekilde devre dışı.

DİKKAT: *Sürüngeni devreye almadan önce, kol **(2) (B)** konumunda iken, kademe kolunun **(1) (II)** konumunda olmadığından emin olun.*

NOT: *12 ileri + 12 geri sürüngen şanzıman, 8 ileri + 8 geri mekanik şanzıman versiyonudur.*

Sağ kumandalar

Konsol Sağ konsol - Kullanma

Sağ kumandalar

ŞEK. 1

1. Hızlı hidrolik kaldırma yukarı/aşağı kontrolü **Lift-O-Matic™**
2. Ana vites kolu
3. Uzaktan kumandalı valf kolları
4. Pozisyon kontrol (konum kontrolü) kolu
5. Çeki kontrol (çekiş kontrolü) kolu

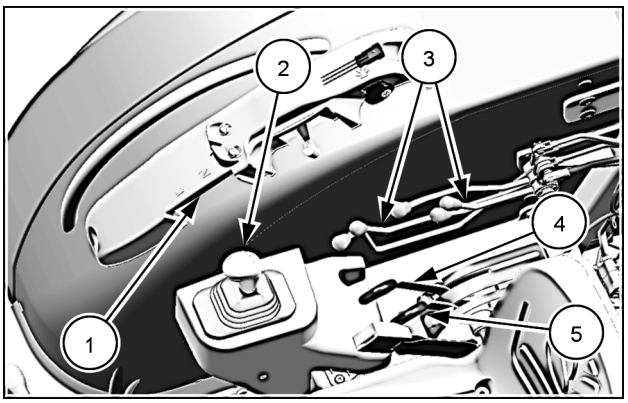

T3LP015 1

6. Sabit motor devri (CRPM) işlev anahtarları
7. El gazı kumanda kolu
8. Tepe lambası anahtarı

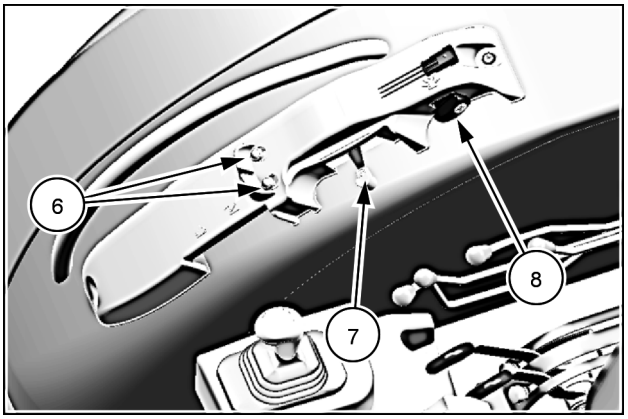

T3LP020 2

Mekanik şanzıman - Kullanma

VİTES KOLU

DİKKAT: *Motor çalışırken ve sadece bir vites kolu boştayken, kola çarpılması durumunda traktör kazayla çalıştırılabilir ve bunun sonucunda kaza riski oluşur. Bunun olmasını önlemek için, traktörden ayrılmadan önce tüm kolları boşa alın, takılı ekipmanı indirin ve motoru durdurun.*

Şanzıman, Kademe, vites ve ileri geri mekikkolu olmak üzere üç ayrı kol tarafından bağımsız olarak kumanda edilmektedir.
Ana vites kolu **(1)** dört hız oranı (1, 2, 3, 4) seçer.

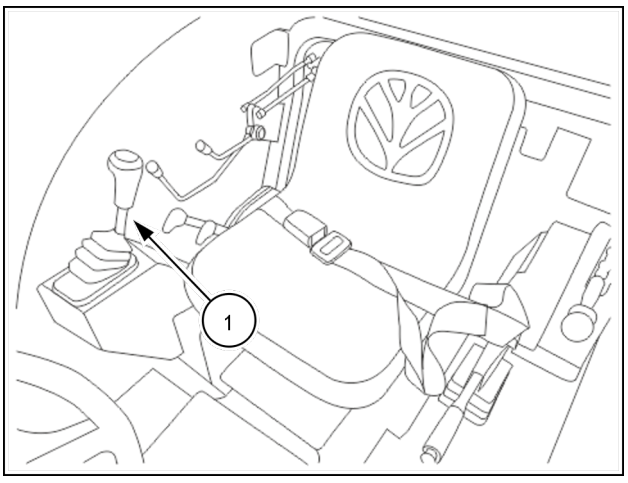

ANIL20TRO0420 1

Ana kaldırma sistemi - Kullanma

HİDROLİK KALDIRICI

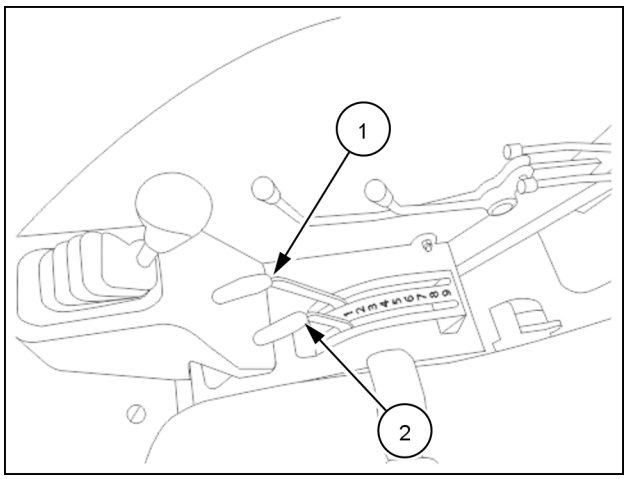

ANIL20TRO0422 1

Hidrolik kaldırma devresi, motor zamanlama dişlileri üzerinden motor milinin tahrik ettiği dişli pompası tarafından gönderilen şanzıman yağlama yağını kullanır.

Bir yay aracılığıyla üst bağlantı kolu üzerindeki kuvvetleri algılayabilen bu kaldırıcı, aşağıdaki işlemlerin gerçekleştirilmesini sağlar:

- Pozisyon kumandası;

- Çeki kumandası;

– Yüzdürme;

– Karma kontrol.

(1) ve **(2)** kollarının kombine kullanımı ile, kullanıcı, tarımsal ekipman ve eldeki koşullar için en uygun modu seçip çalıştırabilir.

Lift-O-Matic™ Kaldırma kollarını tamamen kaldırmak ve indirmek için kontrol anahtarı

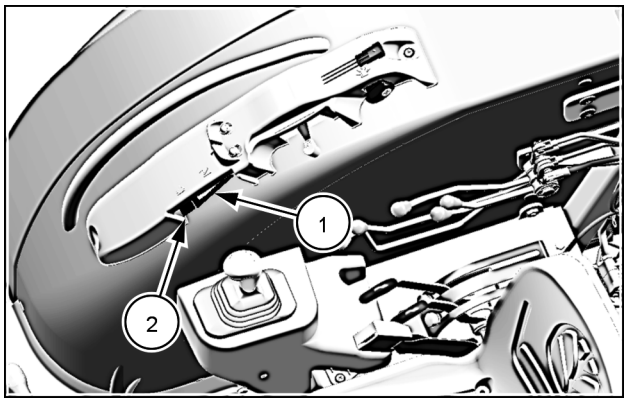

T3LP021 2

1. Aşağı anahtarı
2. Yukarı anahtarı

Tarımsal ekipmanı indirmek için anahtarı **(1)** tamamen aşağı bastırın ve bağlantı kolları, konum kontrol kolu kullanılarak önceden ayarlanan sınıra inecektir.

Tarımsal ekipmanı kaldırmak için, anahtarı **(1)** mandalından ayırmak üzere yukarı anahtarı **(2)** ok yönünde geri hareket ettirin. Bağlantı kolları tam yüksekliğe kaldırılacaktır.

DİKKAT: *Kuyruk miline bağlı olan, monte edilmiş tarımsal ekipmanlarla çalışırken,* ***Lift-O-Matic™****'i kullanarak kaldırırken PTO şaftına zarar vermemek için kaldırma çubuklarını maksimum uzunluklarına kadar uzatın.*



T3LP021 3

Konsol Sağ konsol - Kumanda tanımları

Tek etkili veya çift etkili silindirler için valf kontrol kolları **(1)**.
Bu kollar iki konumda veya merkezi boşta konumunda kullanılabilir:

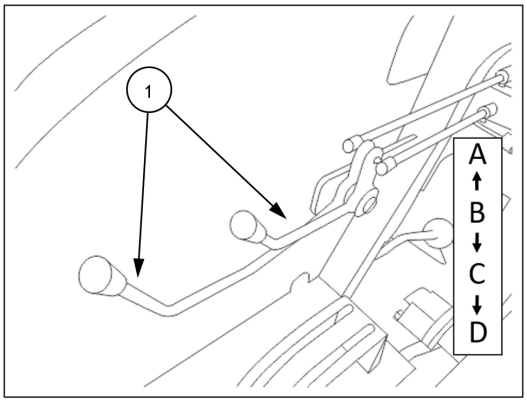

T3LP023 1

1. İLERİ **(C)** = Yukarı
2. GERİ **(A)** = Aşağı

YÜZDÜRME AYARLI VALFLER (İSTEĞE BAĞLI)

Traktörünüze, bu işlevi gerektiren aletler için yüzdürme ayarlı valfler takılabilir. Yüzdürme ayarını seçmek için, ilgili valf kolunu ileri yönde sonuna kadar , ilk kilit mandalını geçecek şekilde itin. Mekanik bir kilit, kolu yüzdürme ayarında tutar. Kontrol kolunu yüzdürme ayarından çıkarmak için yukarıya, başlangıç konumuna çekmeniz yeterlidir

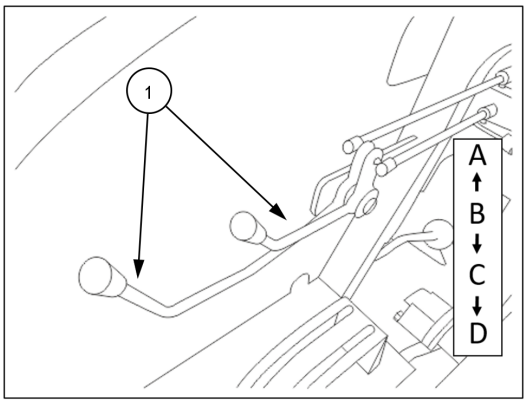

T3LP023 2

BOŞALTMA İŞLEVİNE SAHİP TEK VEYA ÇİFT ETKİLİ SİLİNDİRLER İÇİN KONTROL VALFİ KOLLARI (tüm pazarlara yönelik değildir)

Boşaltma uygulamaları için tüm konumlar mevcuttur.
konum **(A)** = kol **(1)** geride (tarımsal ekipmanın indirilmesi);
konum **(B)**= kol **(1)** nötr konum;
konum **(C)**= kol **(1)** ileride (tarımsal ekipmanın kaldırılması);

konum **(D)**= kol **(1)** Yüzdürme konumu;
Boşaltma özelliğine sahip valflerde, hidrolik silindir, strokunun sonuna ulaştığında, kol otomatik olarak boşta konumuna **(B)** dönecektir.
Boşaltma özelliğine sahip valfler, fabrikada **110 – 130 bar** basınca ayarlanmıştır.
Tek etkili valf kullanıldığında, otomatik serbest bırakma mekanizması yalnızca kaldırma sırasında çalışır.

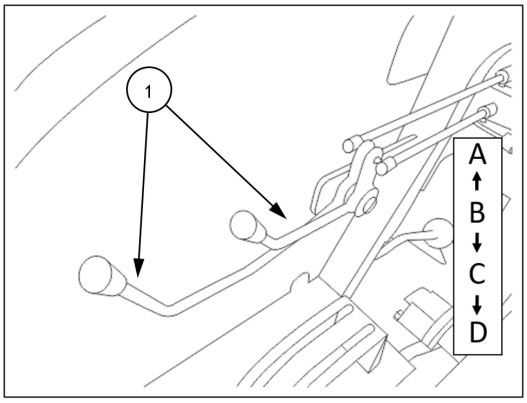

T3LP023 3

NOT: *Kontrol kolu otomatik olarak boşta konumuna geri döndüğünde uzaktan kumandalı silindir strok sonuna ulaşana kadar kol, bir kilit ile seçilen kaldırma veya indirme konumunda tutulacaktır. Alternatif olarak, kol manuel bir şekilde boşta konumuna geri alınabilir. Kol, dengeleme konumundan otomatik olarak geri alınmaz.*

NOT: *Valf tek etkili şekilde kullanıldığında, otomatik serbest bırakma mekanizması yalnızca kaldırma sırasında çalışır.*

Arka kontroller

Dış aydınlatma - Yerelleştirmeye genel bakış

1. Arka çalışma lambası.
2. Arka çalışma lambası AÇMA/KAPAMA anahtarı.

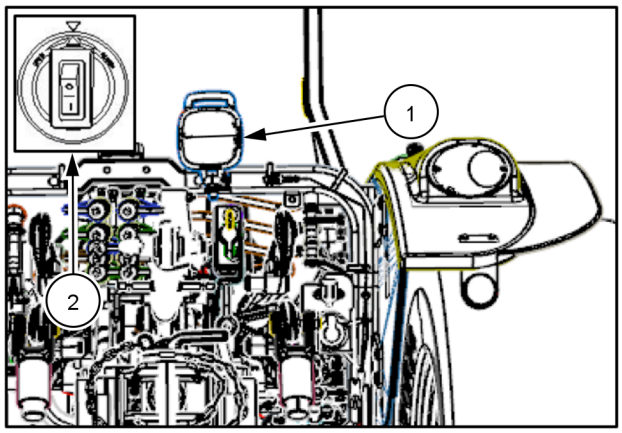

T3LP022 1

Yakıt depoları - Yerelleştirmeye genel bakış

Yakıt deposu **(1)** traktörün sol tarafında bulunur.

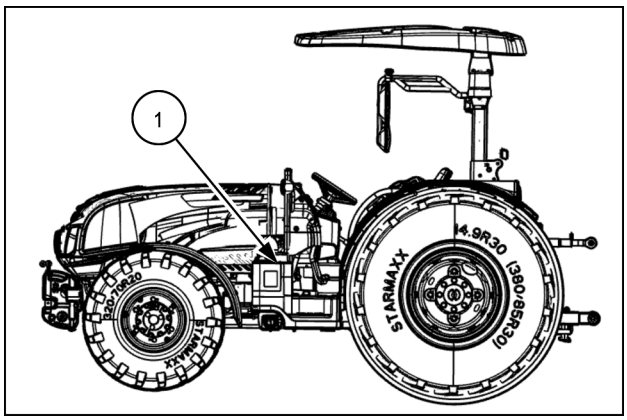

ANIL23TRO0377AA 1

Ekran

Gösterge paneli Analog-Dijital Gösterge Paneli (ADIC) - Program

1. Kuyruk mili devri dijital gösterge alanı
2. Traktör ilerleme hızı dijital gösterge alanı
3. Traktör çalışma saati dijital gösterge alanı
4. Akü voltajı dijital gösterge alanı / Kalibrasyon menüsü gösterge alanı

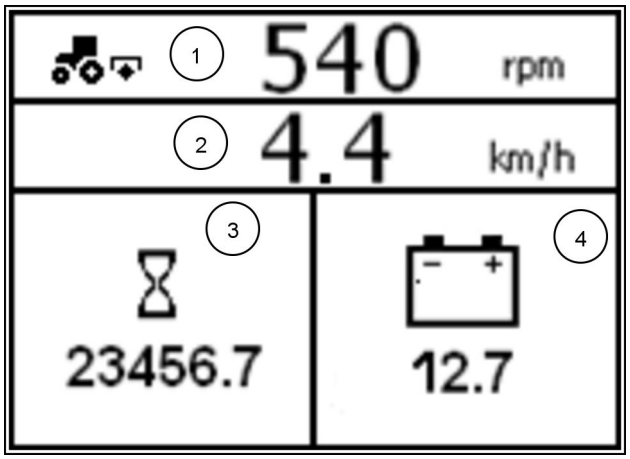

ANIL17TRO1354FA 1

Ön konsol üzerinde sağ ve solda yer alan **(2)** ve **(3)** basmalı düğmeleri kullanılarak Menü içerisinde gezilebilir. Anahtara basılan konuma bağlı olarak her anahtar iki kontrol sağlar.

"SETUP MENU" seçeneğini girmek için kontak anahtarını çevirerek panele güç veriniz ve ardından anahtarı **(2)** simge **(B)** (şekil **3**) üzerinde üç saniyeden uzun süreyle basılı tutunuz.

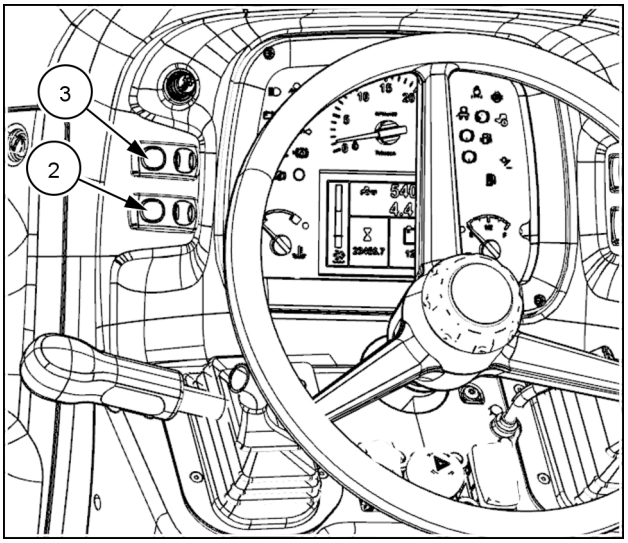

ANIL18TRO0713AA 2

(2) düğmesi

(A) Exit/Cancel (Çıkış/İptal). Ayarlamayı iptal etmek ve programlama modlarından çıkmak için bu düğme konumunu kullanınız.

(B) Menu/Enter (Menü/Giriş). Menüye girmek veya ayarları onaylamak için bu düğme konumunu kullanınız.

(3) düğmesi

(C) Yukarı ok = menüde yukarıya doğru gezinme veya sayısal değer. Menüde ileri hareket etmek ya da bir rakamın değerini değiştirmek için bu düğmeye basınız.

(D) Aşağı ok = menüde aşağıya doğru gezinme veya sayısal değer. Menüde geri hareket etmek ya da bir konumun sağ tarafına geçmek için düğmeye basınız.

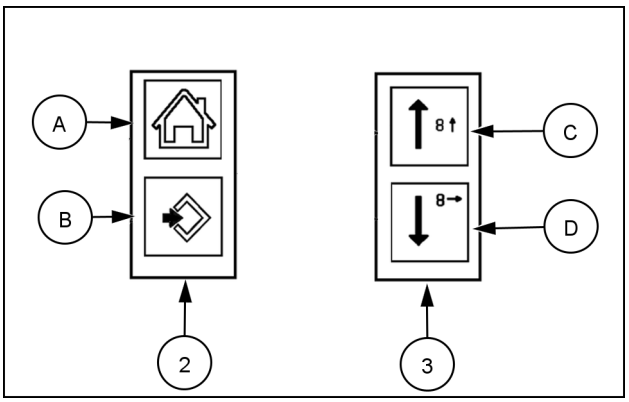

ANIL17TRO1355AA 3

Gösterge paneli - Program

İlerleme Hızı Kalibrasyonu

Programlama menüsüne girmek için anahtara **(2)**, **(B)** simgesine üç saniyeden daha uzun süre basınız. Anahtarı serbest bırakınız.
Ekranda saat simgesi görüntülenene kadar simgenin **(D)** üzerindeki anahtara **(3)** basınız.

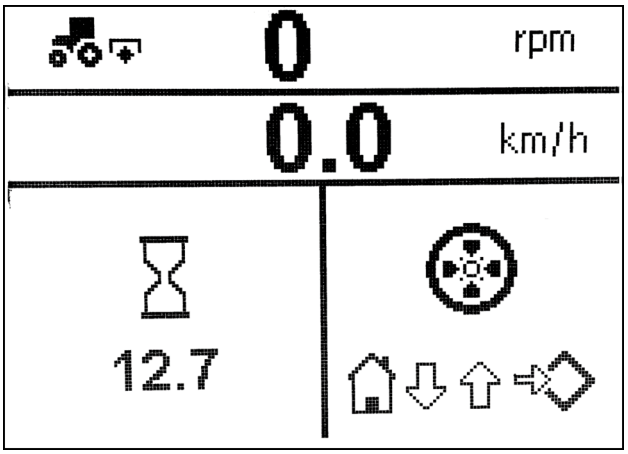

ANIL18TRO1072AA 1

Menüye şu şekilde girilebilir;
(B) simgesinin üzerine **3“** basılı tutulur ve serbest bırakılır..
(D) simgesine yukarıdaki şekil görünene kadar tek tek basılır.
Şekil ekranda görüldükten sonra **(B)** simgesine tekrar basılır ve serbest bırakılır.

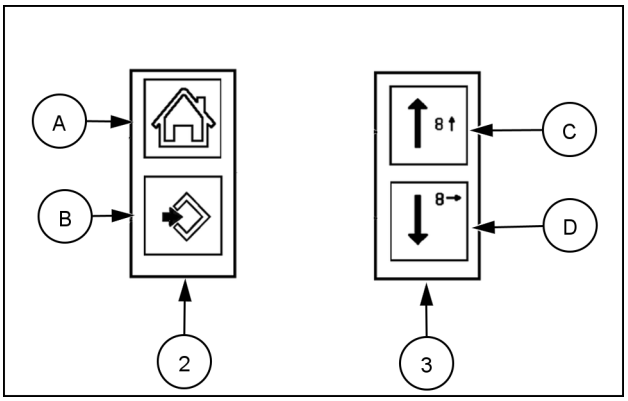

ANIL17TRO1355AA 2

Menü içerisine girildiğinde karşınıza CAL Manual ve tekrar **(D)** simgesine basılırsa CAL Auto simgesi çıkacaktır.
Lastik çevresi ölçüsü manuel olarak el ile girilecekse CAL Manual menüsü üzerinde iken **(B)** simgesine basılır ve serbest bırakılır.
Lastik çevresini biliyorsanız değeri girmek için **(C)** ve **(D)** simgelerini kullanınız. Bu değeri kaydetmek için **(B)** simgesine basıp bırakınız.
Lastik ölçüsü otomatik olarak kalibre edilecekse CAL Auto menüsüne girildikten sonra traktör yavaşça ilerletilerek otomatik kalibrasyon işlemi gerçekleştirilir.
işlemler yapıldıktan **2"**sonra kendisi sistemden çıkacaktır.

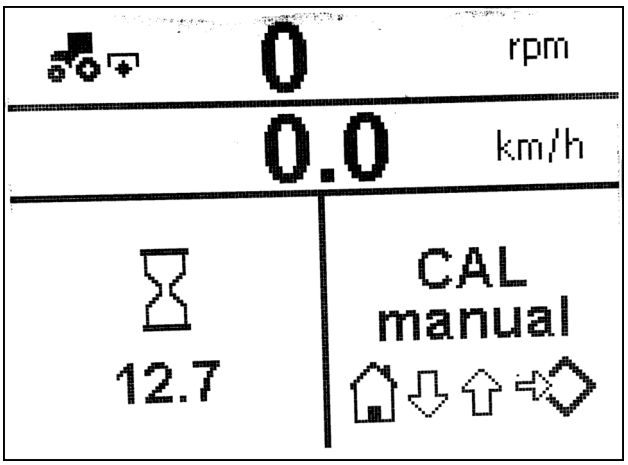

ANIL18TRO1069AA 3

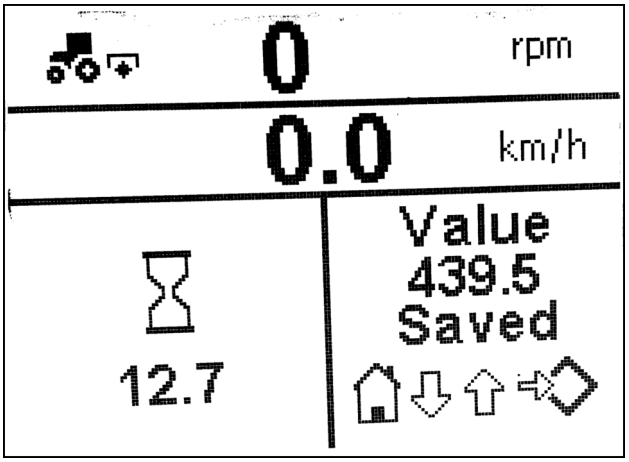

ANIL18TRO1070AA 4

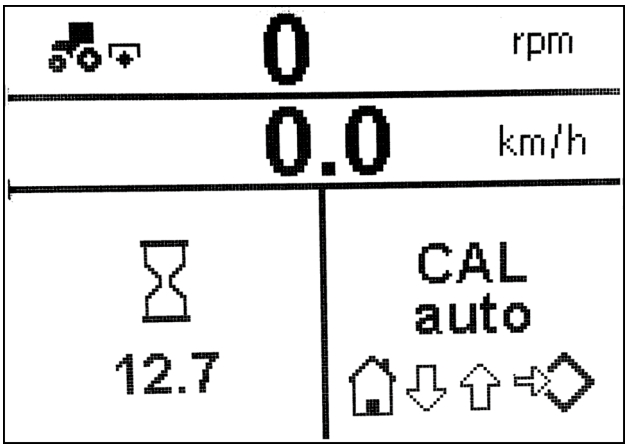

ANIL18TRO1071AA 5

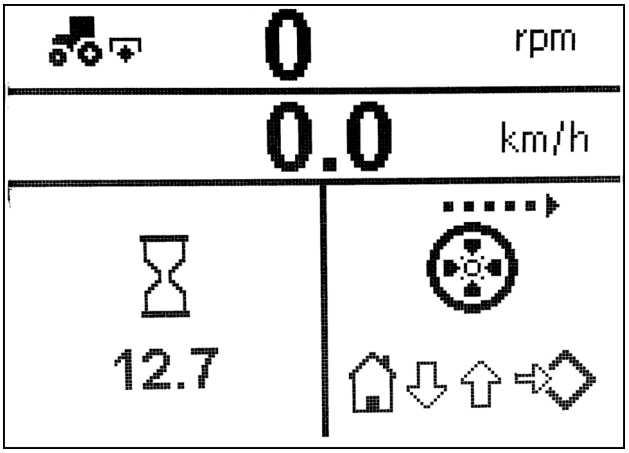

ANIL18TRO1072AA 6

Gösterge paneli - Program

Rutin Bakım Ayarlanması

Programlama menüsüne girmek için anahtara **(2)**, **(B)** simgesine üç saniyeden daha uzun süre basınız. Anahtarı serbest bırakınız.
Ekranda bakım sıklığını programlama simgesi görüntülenene kadar simgenin **(D)** üzerindeki anahtara **(3)** basınız.

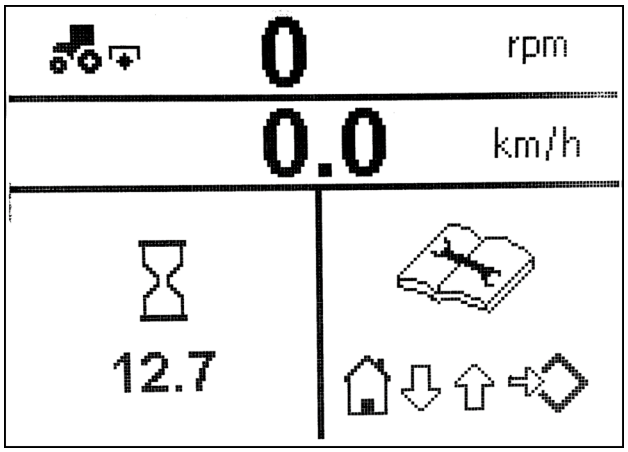

ANIL18TRO1073AA 1

Menüye şu şekilde girilebilir;
Simgenin **(B)** üzerindeki anahtara **(2)** basınız. Bu sayede bakım saatlerinin ekranda gösterilmesi sağlanacaktır. "Ağır Bakım" ekranı da görüntülenir.
Simgenin **(D)** üzerindeki anahtara **(3)** basınız. Ekranda bakım zamanı için saat cinsinden kalan süre ile birlikte “Light” ekranı görüntülenir. Ayar, bu aşamada değiştirilemez.
Yanıp sönen sayının ilk hanesini değiştirmek için anahtara **(2)**, **(B)** simgesine basınız.
Değeri artırmak için anahtara **(3) (C)** simgesine basınız. İkinci haneye geçmek **(D)** için
simgesine basınız. Bu değerleri kaydetmeden programlama prosedürünün başına dönmek istiyorsanız **(A)** simgesine basınız **(2)**.
Yeni bakım planını kaydetmek için **(2)** anahtarına **(B)** simgesine basınız. Ekranda yeni değerin kaydedilmesi için onay istenir.
İki saniye sonra, bakım çalışması programlama menüsünden çıkarsınız.

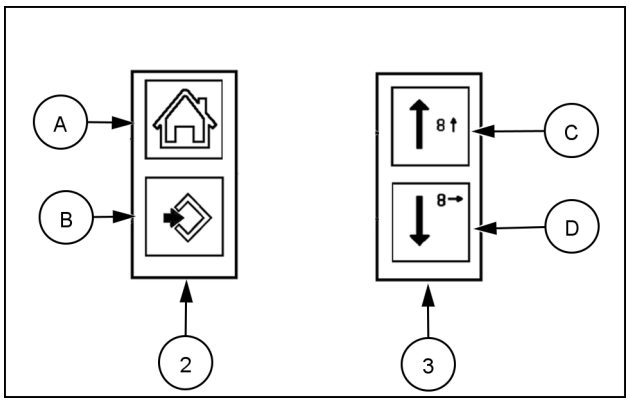

ANIL17TRO1355AA 2

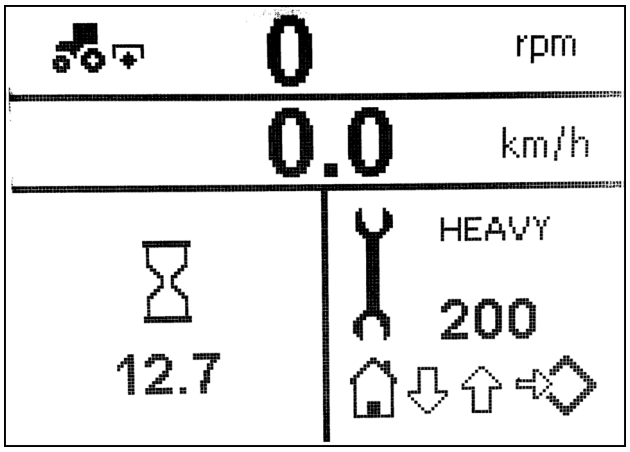

ANIL18TRO1074AA 3

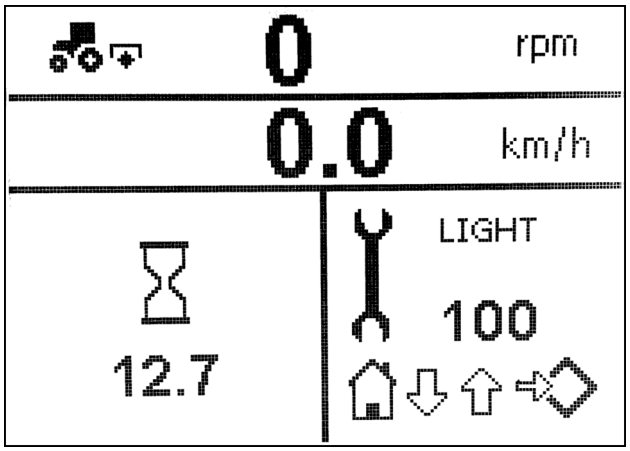

ANIL18TRO1075AA 4

Gösterge paneli - Program

Saat Ayarı

Programlama menüsüne girmek için anahtara **(2)**, **(B)** simgesine üç saniyeden daha uzun süre basınız. Anahtarı serbest bırakınız.
Ekranda saat simgesi görüntülenene kadar simgenin **(D)** üzerindeki anahtara **(3)** basınız.

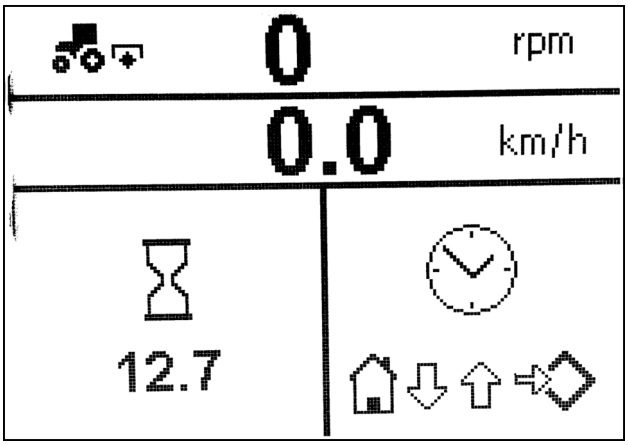

ANIL18TRO1076AA 1

Menüye şu şekilde girilebilir;
Simgenin **(B)** üzerindeki anahtara **(2)** basınız.
Simgenin **(D)** üzerindeki anahtara **(3)** basınız.
Yanıp sönen sayının ilk hanesini değiştirmek için anahtara **(2)**, **(B)** simgesine basınız.
Değeri artırmak için anahtara **(3)** **(C)** simgesine basınız.
İkinci haneye geçmek **(D)** için
simgesine basınız. Bu değerleri kaydetmeden programlama prosedürünün başına dönmek istiyorsanız **(A)** simgesine basınız **(2)**.
Yeni ayarı kaydetmek için **(2)** anahtarına **(B)** simgesine basınız. Ekranda yeni değerin kaydedilmesi için onay istenir.
İki saniye sonra, bakım çalışması programlama menüsünden çıkarsınız.

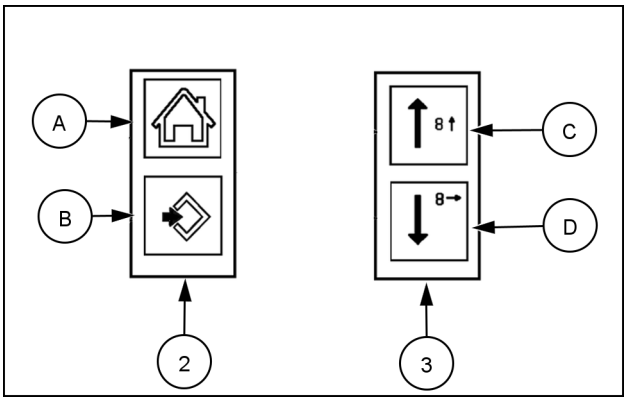

ANIL17TRO1355AA 2

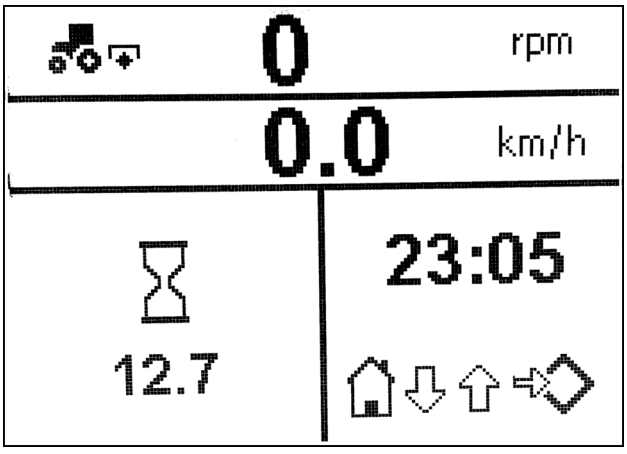

ANIL18TRO1077AA 3

Gösterge paneli - Program

Yağ Değişim Sıfırlaması

Programlama menüsüne girmek için anahtara **(2)**, **(B)** simgesine üç saniyeden daha uzun süre basınız. Anahtarı serbest bırakınız.
Ekranda motor yağ simgesi görüntülenene kadar simgenin **(D)** üzerindeki anahtara **(3)** basınız.

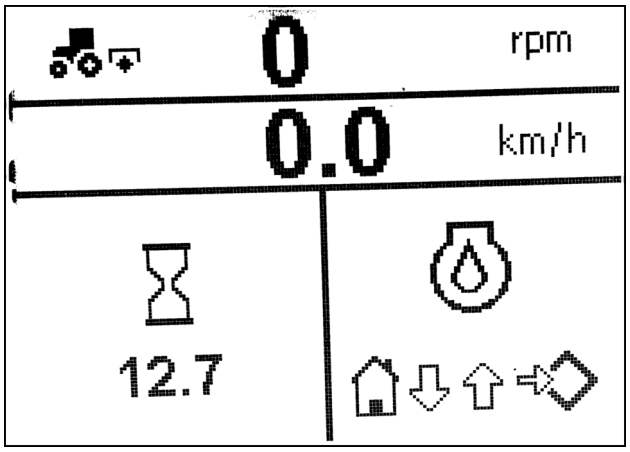

ANIL18TRO1079AA 1

Menüye şu şekilde girilebilir;
Simgenin **(B)** üzerindeki anahtara **(2)** basınız.
Simgenin **(D)** üzerindeki anahtara **(3)** basınız.
Yağ değişimi yapıldı ise sıfırlamak için simgenin **(B)** üzerindeki anahtara **(2)** basınız.
İşlem tamamlanınca ekranda onay işareti çıkacaktır.

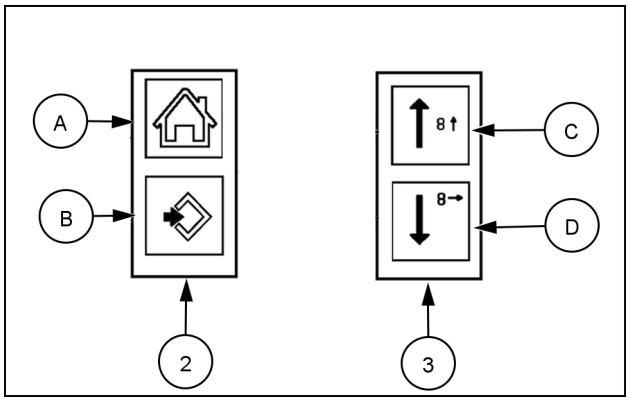

ANIL17TRO1355AA 2

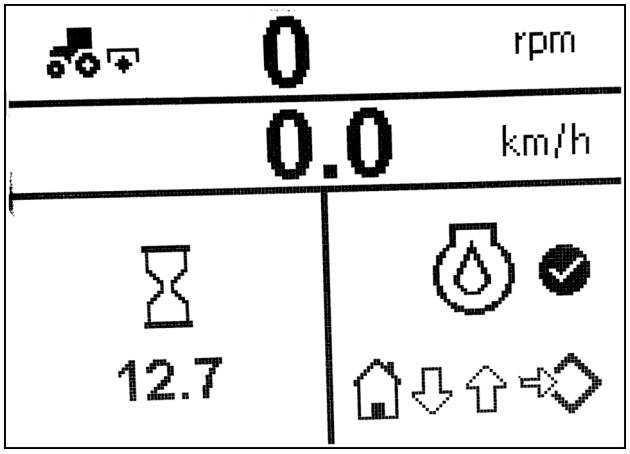

ANIL18TRO1080AA 3

NOT: *Eğer kaydetmeden ayarlama işlemini durdurmak istiyorsanız, ayarlama işleminden çıkmak için anahtara* ***(2)*** *(* ***(A)*** *simgesinin üstüne) basın.*

Gösterge paneli - Program

Hız Birimi Ayarı

Programlama menüsüne girmek için anahtara **(2)**, **(B)** simgesine üç saniyeden daha uzun süre basınız. Anahtarı serbest bırakınız.
Ekranda kız birimleri simgesi görüntülenene kadar simgenin **(D)** üzerindeki anahtara **(3)** basınız.

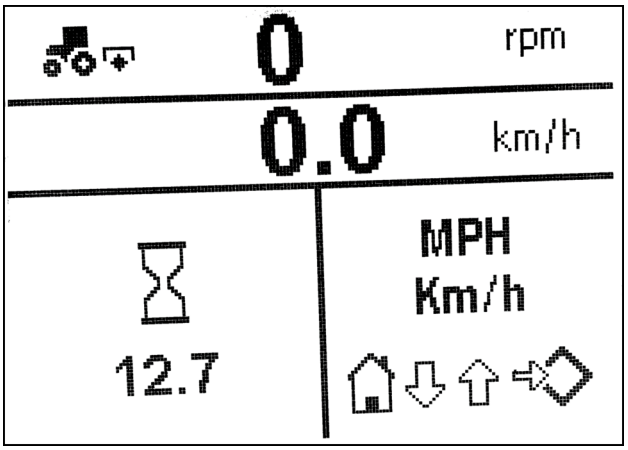

ANIL18TRO1081AA 1

Menüye şu şekilde girilebilir;
Simgenin **(B)** üzerindeki anahtara **(2)** basınız.
Simgenin **(D)** üzerindeki anahtara **(3)** basınız.
Seçmek istediğiniz birimin üzerine gelerek **(B)** üzerindeki anahtara **(2)** basınız.
İşlem tamamlanınca ekranda onay işareti çıkacaktır.

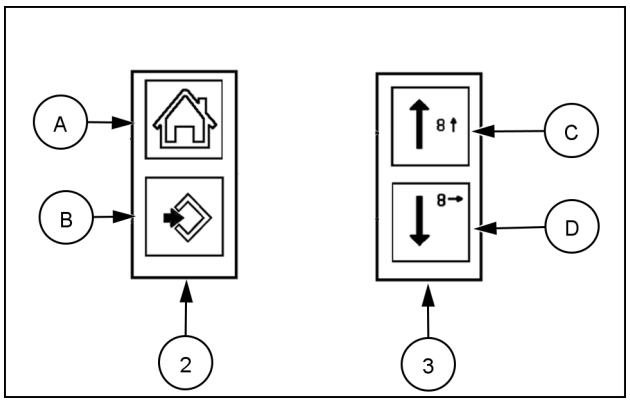

ANIL17TRO1355AA 2

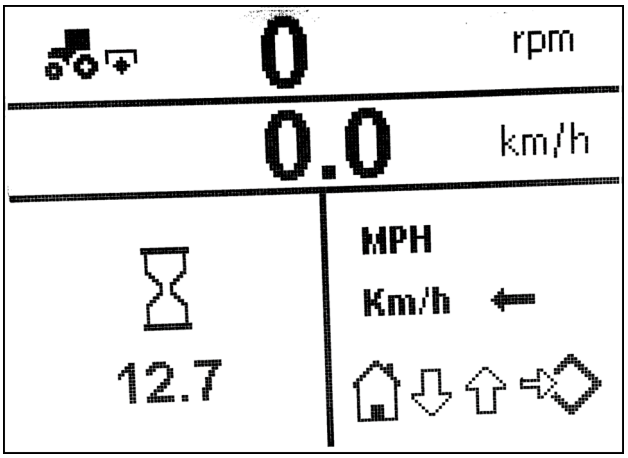

ANIL18TRO1082AA 3

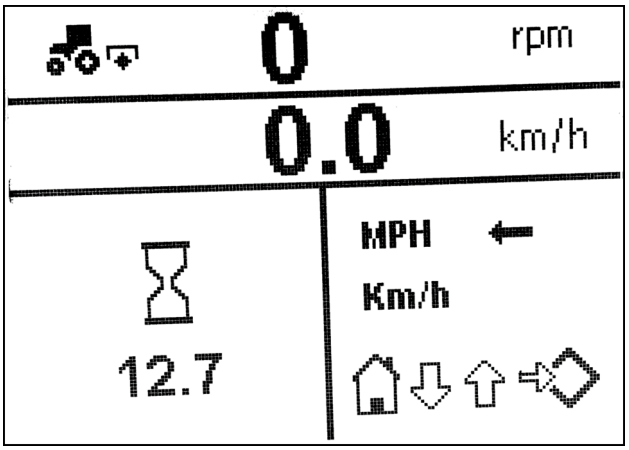

ANIL18TRO1083AA 4

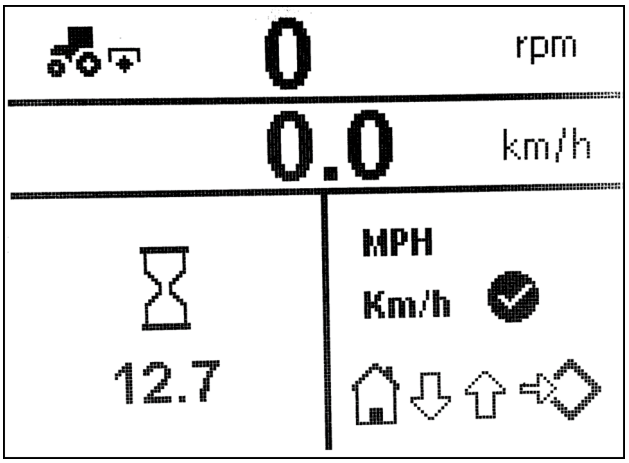

ANIL18TRO1084AA 5

Gösterge paneli - Program

Aktif Arıza Uyarı Göstergesi

Programlama menüsüne girmek için anahtara **(2)**, **(B)** simgesine üç saniyeden daha uzun süre basınız. Anahtarı serbest bırakınız.
Ekranda arıza kodu uyarı simgesi görüntülenene kadar simgenin **(D)** üzerindeki anahtara **(3)** basınız.

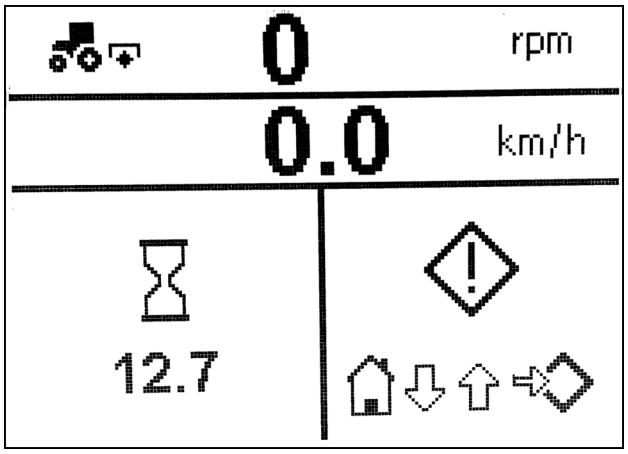

ANIL18TRO1078AA 1

Menüye şu şekilde girilebilir;
Simgenin **(B)** üzerindeki anahtara **(2)** basınız.
Simgenin **(D)** üzerindeki anahtara **(3)** basınız.
Motor ECU üzerinde kayıtlı hata kodları sıra ile gösterilir.

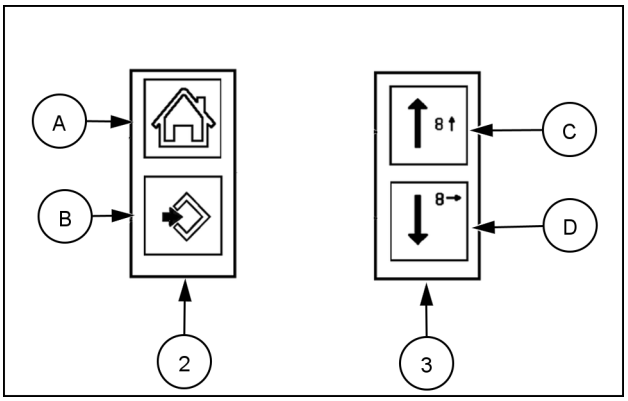

ANIL17TRO1355AA 2

DİKKAT: *Eğer bu simge göstergenizde gözükmeye başlarsa en yakın yetkili NEW HOLLAND servisinize başvurunuz.*

Gösterge paneli - Program

Düğme Sesi Aç/Kapa

Programlama menüsüne girmek için anahtara **(2)**, **(B)** simgesine üç saniyeden daha uzun süre basınız. Anahtarı serbest bırakınız.
Ekranda hoparlör şekli görüntülenene kadar simgenin **(D)** üzerindeki anahtara **(3)** basınız.

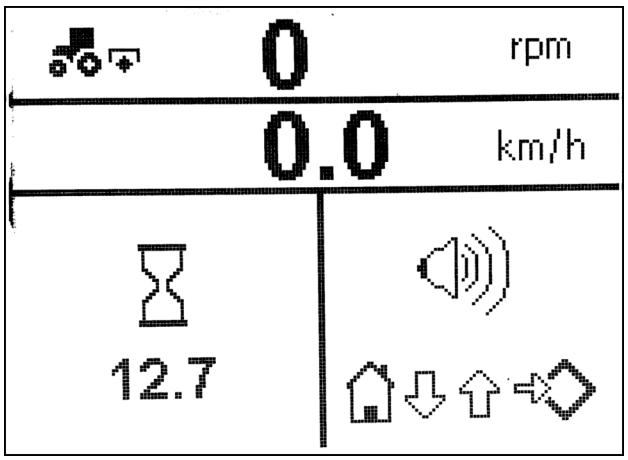

ANIL18TRO1065AA 1

Menüye şu şekilde girilebilir;
Simgenin **(B)** üzerindeki anahtara **(2)** basınız.
Simgenin **(D)** üzerindeki anahtara **(3)** basınız.
Sesi açıp kapatmak için **(C)** veya **(D)** simgeleriyle istenilen hoparlör şekline getiriniz ve **(B)** simgesine basınız.

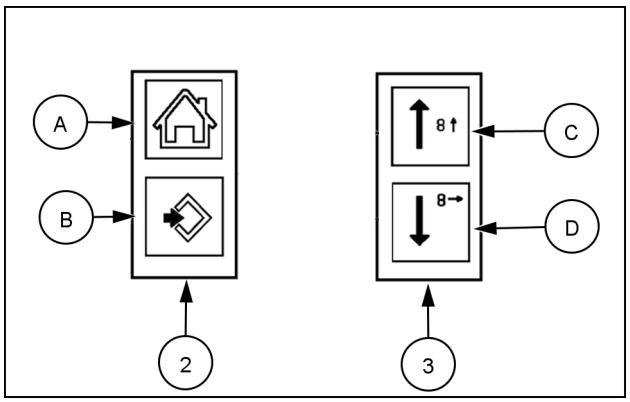

ANIL17TRO1355AA 2

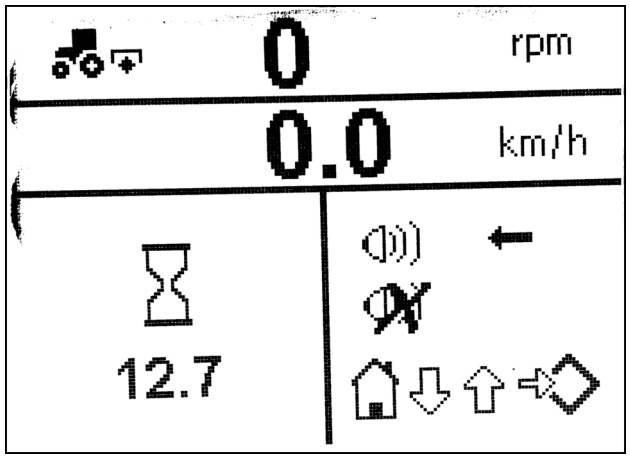

ANIL18TRO1067AA 3

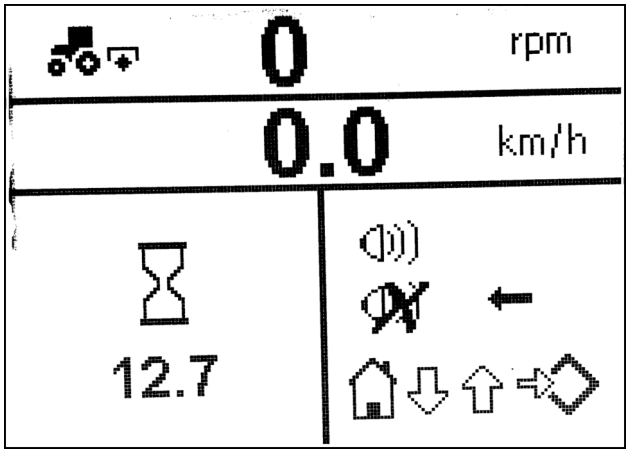

ANIL18TRO1068AA 4

Gösterge paneli Analog-Dijital Gösterge Paneli (ADIC) - Program

Katalizörün aktif yada manuel temizleme işlemi

Bir dizel motor, belirli işlemlerde egzoz bileşenlerinde kirletici maddeler birikebilir. Birikmiş kirleticilerin miktarı aşırı ise, bunların uzaklaştırılması gerekir. Kirleticilerin azaltılmasına yardımcı olacak iki süreç vardır: Aktif ve Manuel Katalizör yönetimi. Aktif Katalizör yönetimi süreci sistem tarafından otomatik olarak gerçekleştirilir, Manuel Katalizör yönetim sistemi ise operatör tarafından manuel olarak başlatılması gerekir.

NOT: *Aktif ve Manuel Katalizör Yönetimi sırasında yanık kokusu olabilir.*

Aktif Katalizör temizleme işlemi

Egzoz bileşenlerindeki kirleticiler birikmeye başladığında ve çıkarılması gerektiğinde Aktif Katalizör Yönetimi başlatılır.

Bu işlem otomatiktir ve operatörün herhangi bir işlem yapmasına gerek yoktur. Motor performansını etkilemez ve traktörün çalışması normal şekilde devam edebilir. Bu süreç, daha düşük seviyede birikmiş kirletici tespit edildiğinde otomatik olarak sonlandırılacaktır.

NOT: *İlk çalıştırma saatlerinde traktör, arıtma sonrası sistem kontrol parametrelerini optimize etmek için bir Aktif Katalizör Yönetimi sürecini yürütebilir. Bu işlem otomatiktir.*

Aktif katalizör yönetimi başlatılır başlatılmaz, işlemin başlangıcı hakkında operatörü bilgilendirmek için gösterge panelinde  **(1)** simge gösterilecektir.Sadece işlem tamamlandıktan sonra sönecek olan **(2)** kehribar rengi uyarı ışığı eşlik eder.

Belirli çalışma koşulları altında, Aktif Katalizör Yönetimi tamamlanmayabilir ve Aktif Katalizör Yönetimi, kirletici seviyesi kabul edilebilir bir eşiğin altına düşene kadar otomatik olarak yeniden gerçekleştirilecektir.

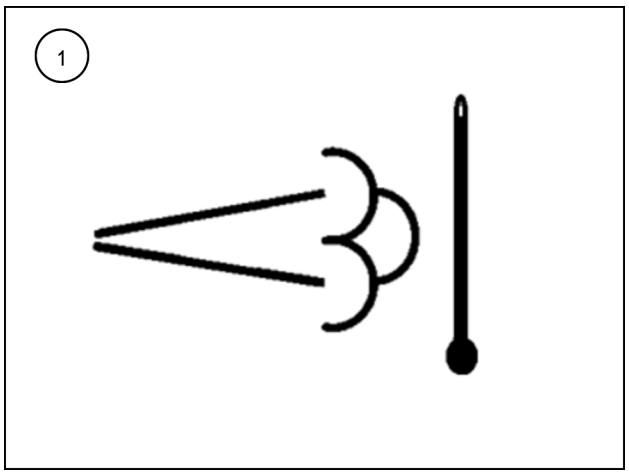

S8000STAGE522 1

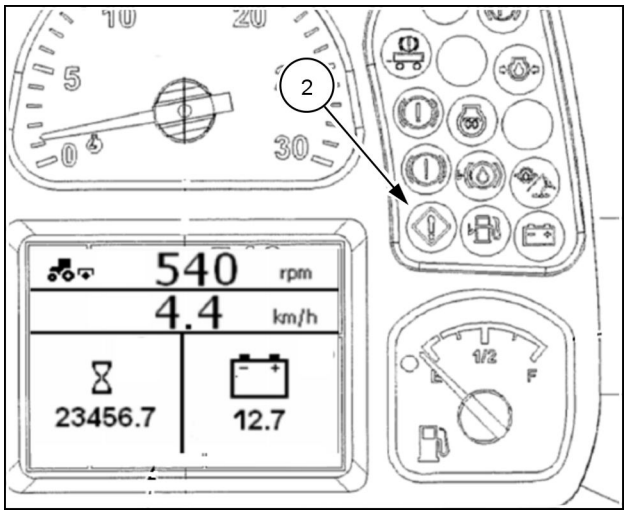

S8000STAGE5004 2

Manuel Katalizör Yönetimi

İstisnai durumlarda, Aktif Katalizör Yönetimi süreci egzoz sisteminde biriken kirleticileri çıkaramayabilir. Bu durumda, kehribar renkli **(1)** uyarı ışığı yanacak ve operatöre aşağıdaki bölümde açıklandığı gibi bir Manuel Katalizör Yönetimi işlemi gerçekleştirmesini tavsiye etmek için gösterge panelinde simge **(2)** gösterilecektir.

NOT: *Manuel Katalizör Yönetimi süreci çalışırken motorun KAPALI konuma getirilmesi önerilmez.*

BİLDİRİM: *Üç uyarı seviyesini yok sayarsanız ve istendiğinde Manuel Katalizör Yönetimine devam etmezseniz, katalizörün işlevselliği bozulacaktır. Bu talebi görmezden gelmeye devam ederseniz, motor torkunda önemli bir azalmanın yanı sıra, katalizör, yetkili satıcınız tarafından onarılmasını gerektirecek kadar hasar görecektir.*

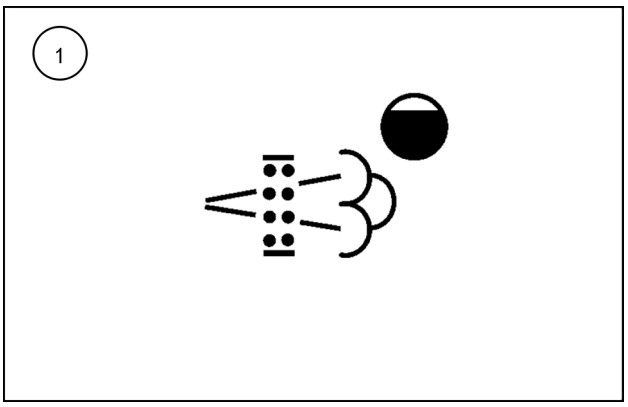

SVIL18TR03058AA 3

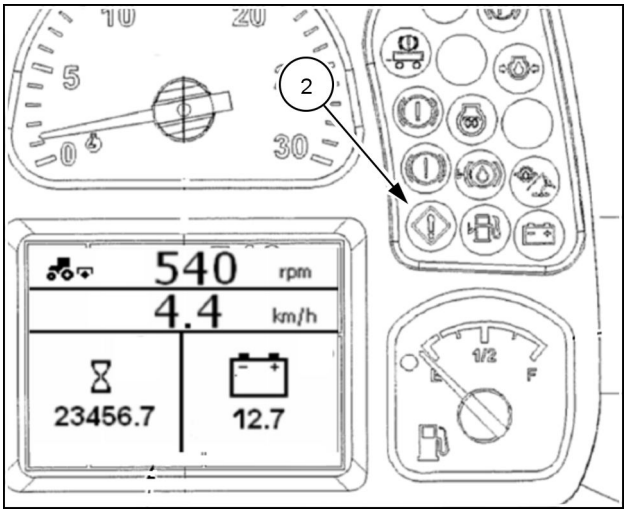

S8000STAGE5004 4

Manuel Katalizör Yönetimi

Gösterge paneli ekranında aşağıdaki semboller görüntüleniyorsa, aşağıda açıklanan şekilde hareket edilmesi gerekir.

Şart	Kurum seviyesi	Sembol	Uyarı lambası	Eylem
Normal aparasyon	Seviye 1	Yok	Yok	Yok
Otomatik Yenilenme Aktivasyonu	Seviye 2			Automatic Regeneration Active
DPF Lamba aktivasyonu	Seviye 3			Zorunlu Yenileme Önerilen
1. Performans Sınırlaması	Seviyel 4		Flashing	Zorunlu Yenileme Önerilen
2. Performans Sınırlaması	Seviye 5 / 6	KW	STOP	Servise Git + Motor FC

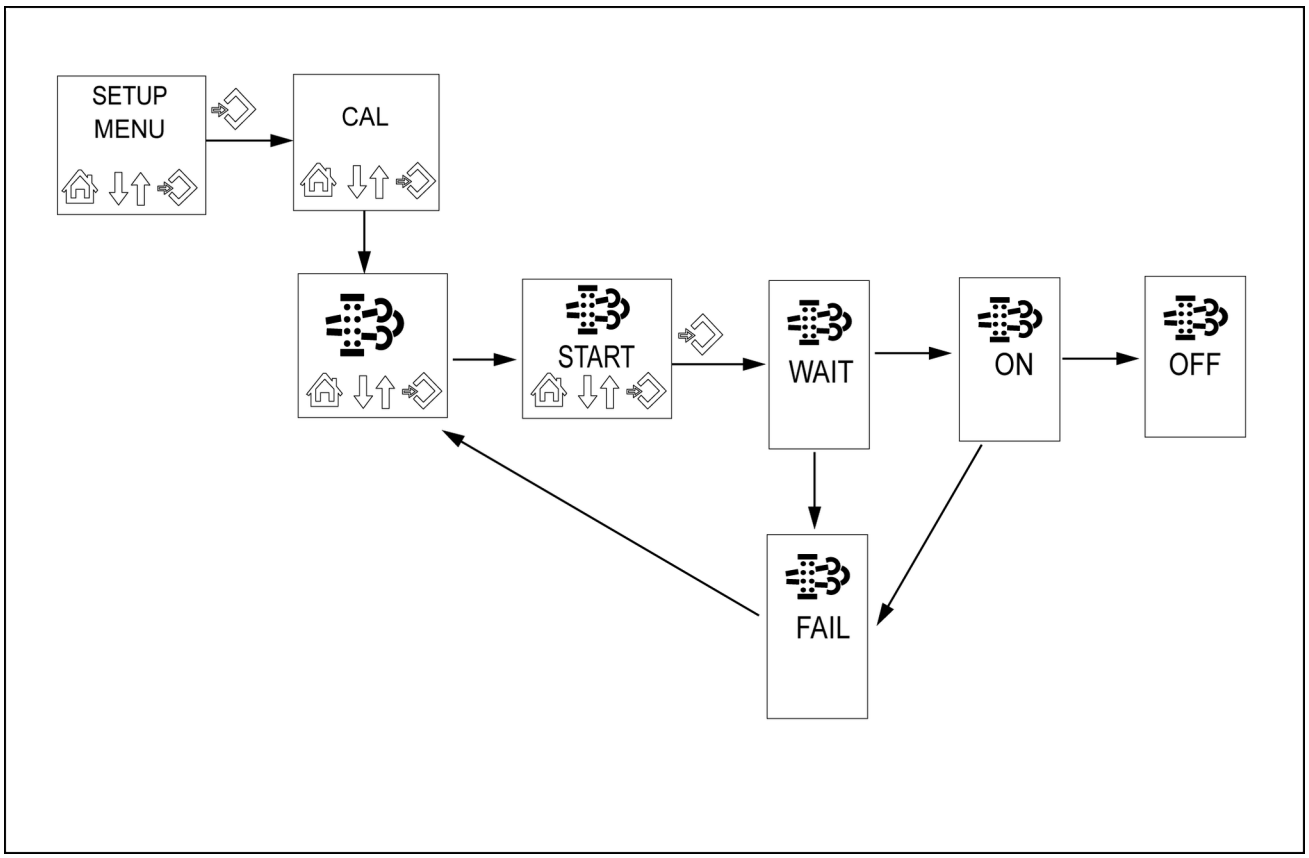

MOIL14TR01455FB 5

Manuel Katalizör Yönetimi sürecini başlatmadan önce aşağıdaki koşulların yerine getirildiğinden emin olun:

- Traktörü radyatör, egzoz sistemi (DOC ve DPF alanı dahil) ve motor bileşenleri (turbo ve egzoz manifoldu dahil) üzerindeki kalıntılardan temizleyiniz. En azından hava temizleme önerilir.
- Yağ ve soğutma sıvısı seviyelerinin standart çalışma değerleri içinde olduğundan emin olun.
- Motoru çalıştır.
- Traktörü beton veya asfalt zemin üzerine park edin, traktörü kapalı bir bina içerisine park etmeyin.
- Pamuk tarlalarında veya benzeri ekim alanlarında çalışan kullanıcılar için: Prosedürü tarlanın yakınında uygulamayın.
- El frenini çekin ve mekik kolunu "N" nötr konumuna getirin.
- PTO devre dışı.
- Tüm donanımları güvenli bir konuma indirin.
- Prosedürü yüksek rakımlı bir yerde uygulamayın. (**3500 m**'den fazla).
- Motor soğutma suyu sıcaklığının **30 °C** yukarıda olduğundan emin olun ve motor yağı sıcaklığı **25 °C** yukarıda olduğundan emin olun. (gerekirse motorun ısınmasını bekleyin).
- Aşırı ısınma koşullarının bulunmadığından emin olun (motor soğutma suyu sıcaklığı **110 °C**nin üzerinde veya yakıt sıcaklığı **80 °C**' nin üzerinde); varsa aşırı ısınma nedenlerini ortadan kaldırın.
- Yakıt seviyesi **50%** aşağıdaysa prosedürü başlatmayın veya herhangi bir uyarısı etkinse.
- Düşük rölantide el gazı.
- Gösterge panelinde herhangi bir motor arıza kodu gösteriliyorsa prosedürü başlatmayın. (Herhangi bir motor arıza kodu etkinse, devam etmeden önce çözülmesi için yetkili satıcınıza başvurun.)

Partikül madde katalizörünün otomatik yenilenmesini devre dışı bırakma

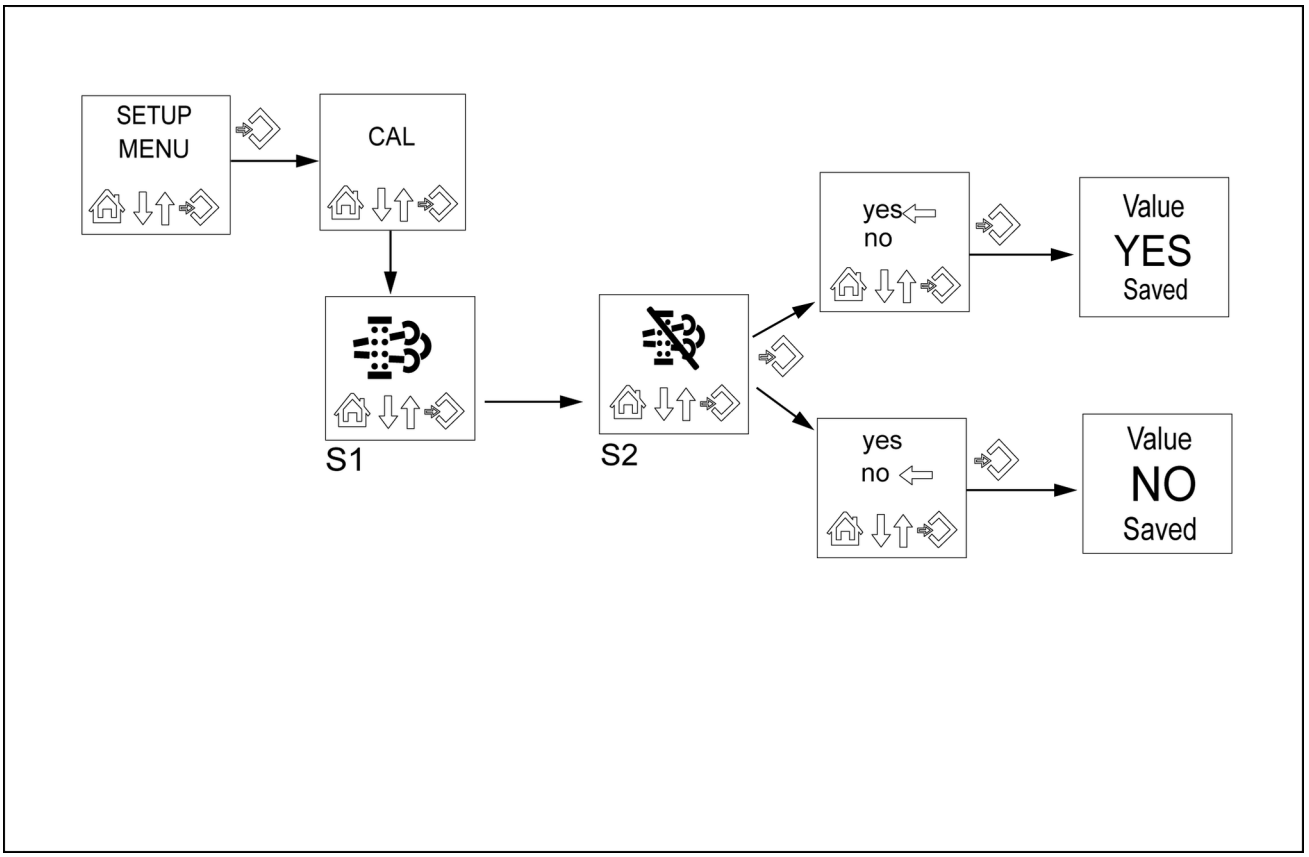

MOIL14TR01456FB 6

Partikül madde katalizörünün rejenerasyonunu devre dışı bırakmak veya etkinleştirmek istiyorsanız, aşağıdakileri yapın:

- Programlama menüsüne erişmek için **(B)** simgesinin yanındaki düğmeye **(2)** üç saniyeden fazla basın. The central monitor will display “SETUP MENU”. Release the side with the symbol **(B)**.
- Ekranda katalizör simgesi (S1) görünene kadar **(D)** simgesindeki düğmeye **(3)** art arda belirli sayıda basın. .
- Ekranı (S2). görüntülemek için **(B)** sembolündeki düğmeye **(2)** basın. Ardından, seçmek için **(B)** üzerindeki düğmeye tekrar basın:
- YES = Katalizörün otomatik rejenerasyonu DEVRE DIŞI.
- NO = Katalizörün otomatik rejenerasyonu ETKİN.
- **(C)** ve **(D)** sembolleri üzerindeki anahtarın **(3)** yön tuşları ile “evet” konumundan “hayır” arasında geçiş yaparak ayarı değiştirebilir yada tersini yapmak mümkündür.

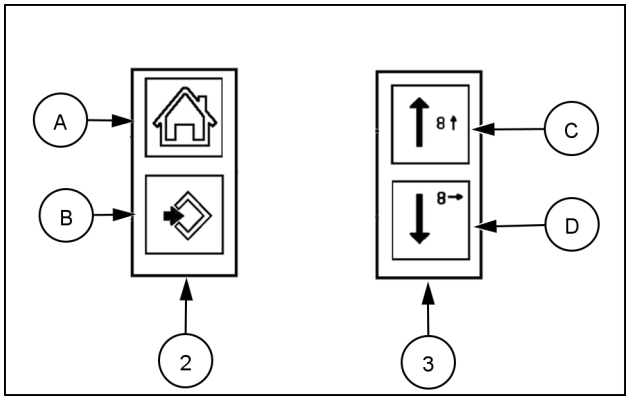

ANIL17TRO1355AA 7

Otomatik yenileme devre dışı bırakılırsa, gösterge panelinde aşağıdaki uyarı göstergesi sürekli yanık kalır.

ve her 5 dakikada bir merkezi monitör, tek bir sesli sinyal (bip) ile birlikte aşağıdaki sembolü görüntüler.

Sistem ayarı yapılacak işin türüne uygunsa, programlama menüsünden çıkana kadar **(A)** simgesinin yanındaki düğmeye **(2)** belirli sayıda basınız.

BİLDİRİM: *Otomatik yenileme işlevinin her zaman ETKİN tutulması tavsiye edilir.*

Motor - Program

Motor Devri Yönetimi (CRPM) Kullanımı

Motor Devri Ayarı

Programlama menüsüne girmek için **(2)**/ **(B)** anahtarına üç saniyeden fazla basın ve anahtarı bırakın.
CRPM simgesi görünene kadar **(3)**/ **(D)** anahtarına basın.

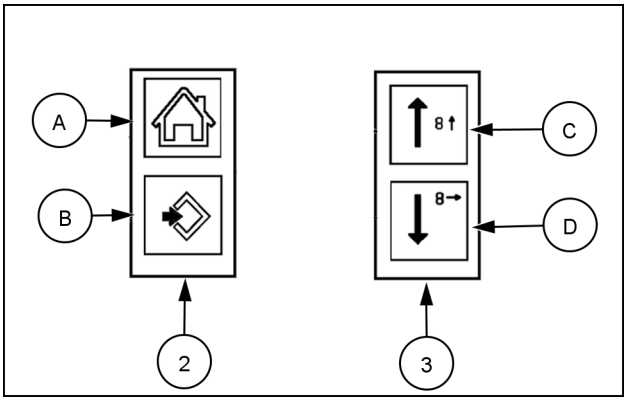

ANIL17TRO1355AA 1

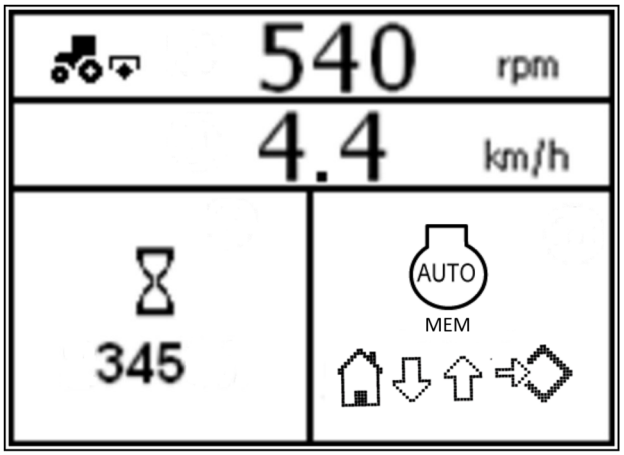

ASP67078 2

CRPM simgesini gördüğünüzde ENTER düğmesine **(2)** **(B)** basın ve Hafızadan birini seçin.

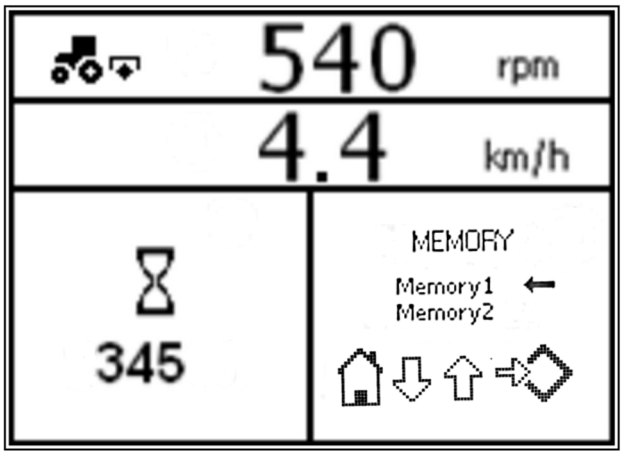

ASP67079 3

Motor devri ayarı için yukarı **(C)** ve aşağı **(D)** düğmelerini kullanın. Ayarlamadan sonra, ENTER düğmesini **(2) (B)** kullanarak verileri kaydedin

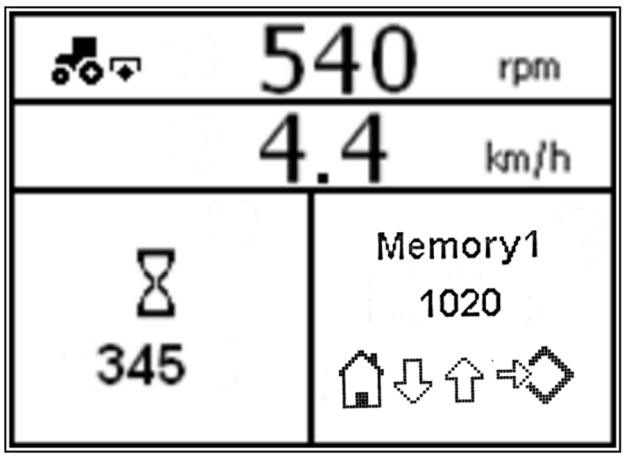

ASP67080 4

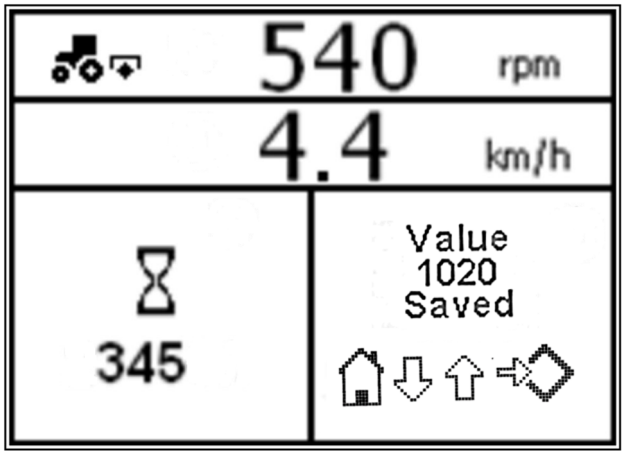

ASP67081 5

Motor Devri Yönetimi (CRPM) Etkinleştirmesi

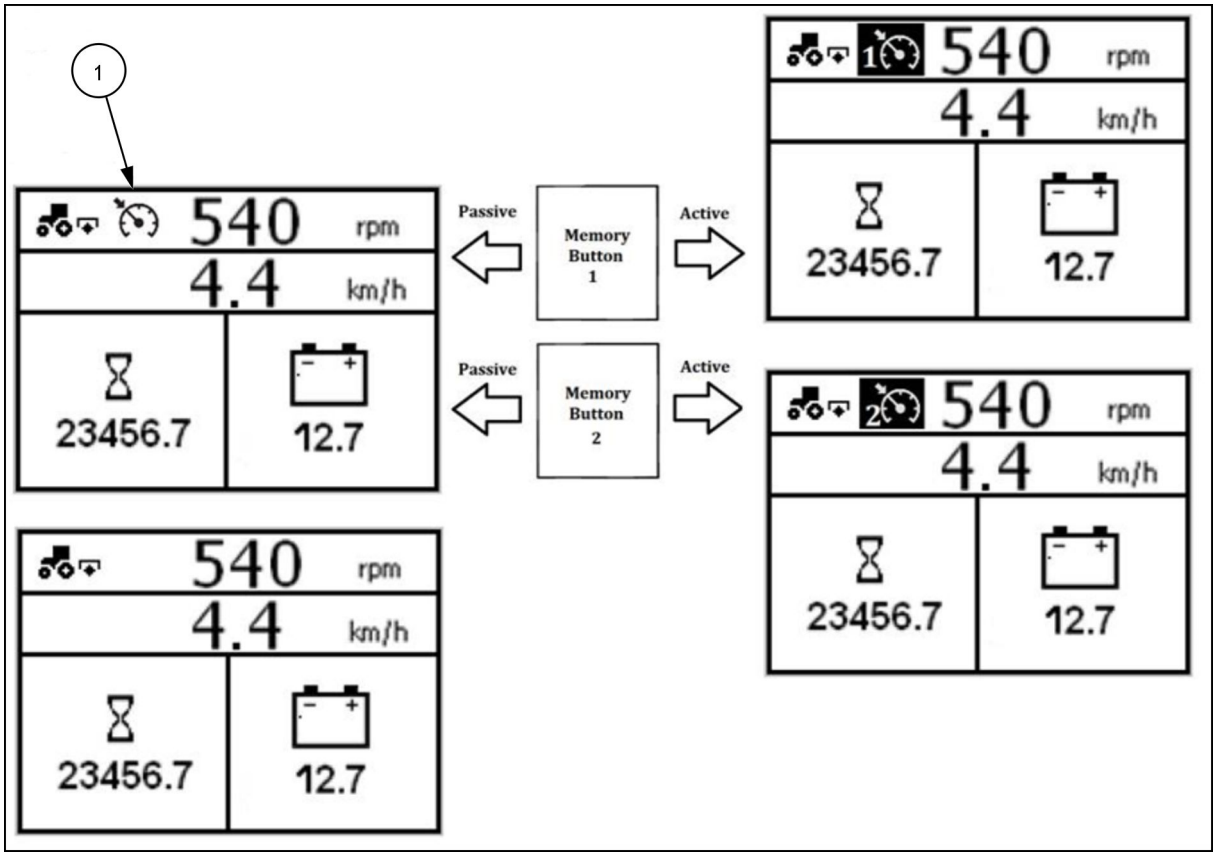

ASP67056 6

HAFIZA1 düğmesine **(2) 2 s** basıldığında, sistem devre dışı bırakılmışsa devreye girecek ve CRPM sembolü **(1)** (şek. **6**) ekranda belirecektir.

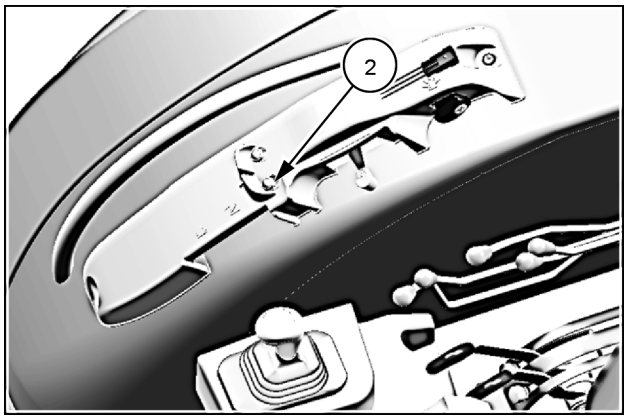

T3LP020 7

Sistem etkinken Hafıza1 **(2)** veya Hafıza2 **(3)** düğmelerinden herhangi birine basarsanız, aracın motor devri, bastığınız düğmeye kayıtlı değerle eşleşecek şekilde aktif hale gelir.

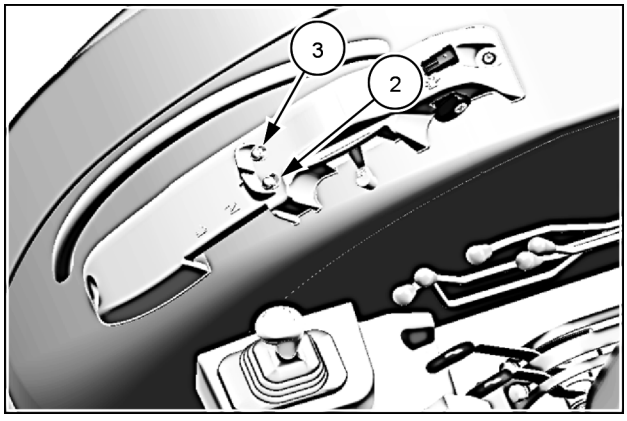

T3LP020 8

Hafıza1 düğmesine **(2) 2 s** basılırsa sistem tamamen devre dışı kalır ve CRPM simgesi **(1)** (şek. **6**) ekrandan kaybolur.

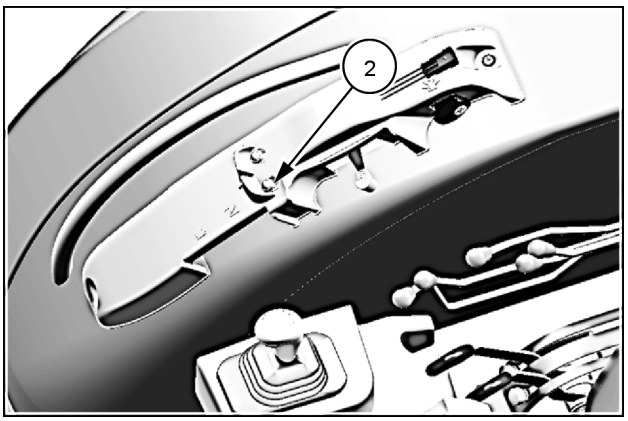

T3LP020 9

Gösterge paneli Analog-Dijital Gösterge Paneli (ADIC) - Program Particulate Matter Catalyst

Bir partikül filtresi (DPF) dizel motorların ürettiği kirletici parçacıkları egzoz gazından çıkarmak için tasarlanmış bir cihazdır; tıkandığında, yenilenmesi gerekir.

DİKKAT: *Yanma tehlikesi!*
Dizel Partikül Filtresinin (DPF) rejenerasyonu sırasında egzoz borusu ve sabit kaput bölgesi son derece sıcak hale gelir. Egzoz sistemi bileşenlerinin yakınlarında bakım ya da çalışma yapmadan önce bölgenin soğumasını bekleyiniz. Bu kurallara uyulmaması hafif ya da orta düzey yaralanmalara neden olabilir.

DİKKAT: *Yangın tehlikesi!*
Dizel Partikül Filtresinin (DPF) zorlamalı rejenerasyonu sırasında egzoz borusu ve sabit kaput bölgesi son derece sıcak hale gelir. Aracı yanıcı ve son derece parlayıcı maddelerin bulunduğu yerlerin dışına ve uzağına park ediniz. Bu kurallara uyulmaması ölüm ya da ciddi yaralanmalara neden olabilir.

The particulate matter catalyst can be regenerated automatically or forcibly.

NOT: *Otomatik yenileme işlemi sırasında yanma kokusu veya "aşırı ısınma" söz konusu olabilir.*

Otomatik rejenerasyon etkinleştirilse bile, kurum seviyesi belirli bir seviyeyi aştığında elektronik kontrol ünitesi sizi zorunlu katalizör rejenerasyonuna devam etmenizi isteyecektir.

BİLDİRİM: *Talep edildiğinde katalizörün manuel veya zorunlu rejenerasyonuna devam etmezseniz, katalizörün işlevselliği bozulacaktır. Bu talebi görmezden gelmeye devam ederseniz, motor beygir gücünde önemli bir azalmaya ek olarak, katalizör, bayi tarafından değiştirilmesini gerektirecek kadar zarar görecektir.*

Rejenerasyon sürecinin başladığı, operatöre gösterge panelinin merkezi monitöründe ve ayrıca sesli bir sinyalle bildirilir. Gösterge, işlem sırasında ulaşılan yüksek egzoz sıcaklığı hakkında operatörü uyarmak için güvenlik nedeniyle gereklidir.

Otomatik rejenerasyon motor performansını etkilemez. İşlem sırasında operatör normal şekilde çalışmaya devam edebilir.
Belirli çalışma koşulları altında otomatik rejenerasyon tamamlanmayabilir (motor sürekli olarak duruyor ve çalışıyor, rölanti devrinde uzun süreler) ve ardından tekrarlanması gerekiyor.



Ayarlanmışsa otomatik yenileme işleminin başladığı ön panelde belirtilir ve aynı sembol tek bir bip sesiyle birlikte “ON” kelimesi ile her 5 dakikada bir orta ekranda görüntülenir. İşlem tamamlandığında, simge “OFF” kelimesiyle birlikte görüntülenir.

Gösterge panelinde aşağıdaki sinyaller görüntüleniyorsa, aşağıdaki gibi hareket etmek gerekir:

Rejenerasyon (temizleme) isteği

Dizel partikül filtresi yenilenecek: Zorlanmış yenileme kontrolü ile başlayınız.

Gösterge panelinde uyarı ışığı			
	Flashes	ON (Açık)	OFF (Kapalı)
Orta ekran			

Tehlikeli eşik— Düşük önem

Motor hızı azalır.

Otomatik rejenerasyon devre dışı bırakıldı. Zorunlu rejenerasyon gerçekleştiriniz.

Gösterge panelinde uyarı ışığı			
	Yanıp söner	OFF (Kapalı)	ON (Açık)
Orta ekran	3978		

Tehlikeli eşik — Yüksek önem derecesi

Sert motor güç kaybı.

Otomatik rejenerasyon devre dışı bırakıldı. Zorunlu rejenerasyon devre dışı bırakıldı. Satıcıyla iletişime geçiniz.

Gösterge panelinde uyarı ışığı			
	Flashes	OFF (Kapalı)	ON (Açık)
Orta ekran	3979		

Partikül madde katalizörünün manuel olarak yenilenmesi

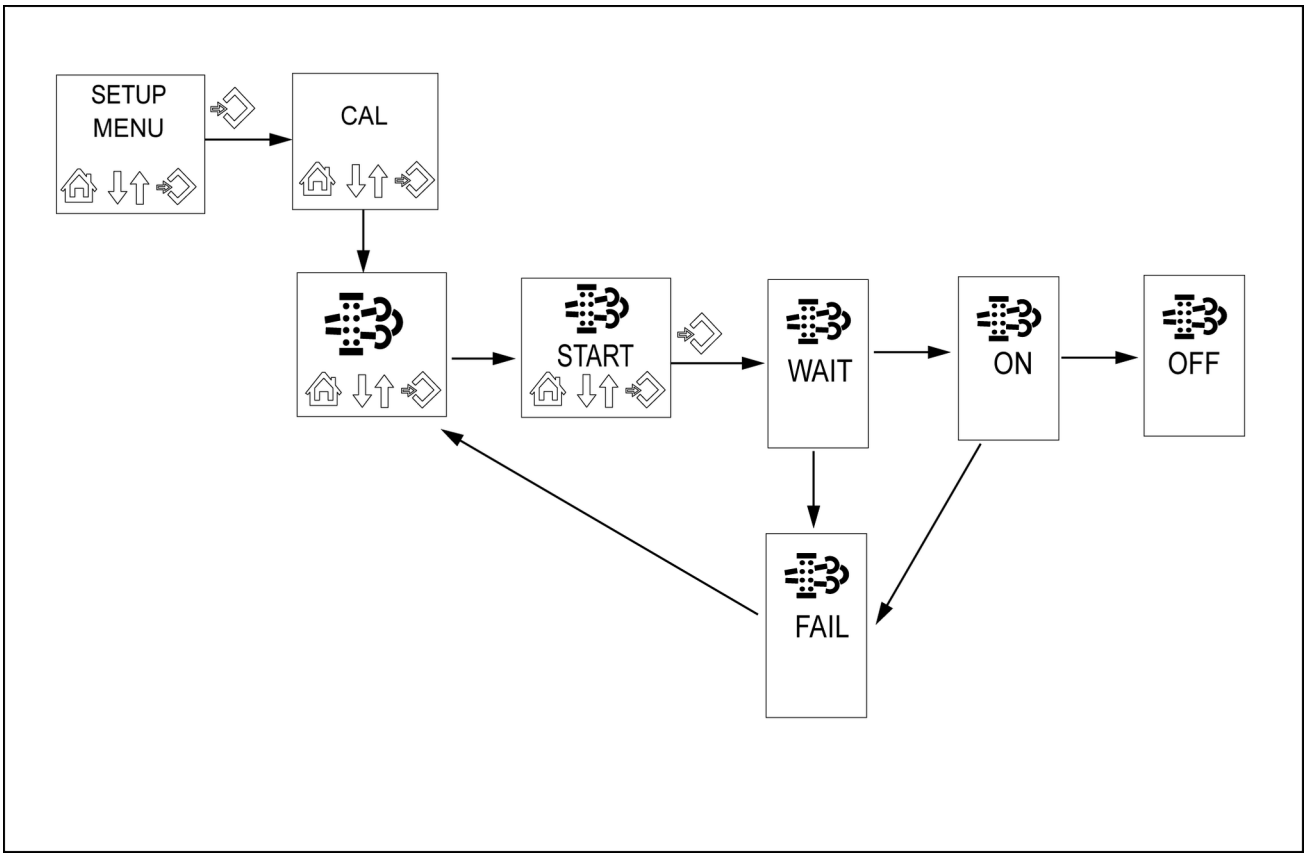

MOIL14TR01455FB 1

Gerektiğinde manuel yenilemeyi etkinleştirebilmek için, işlemin başından sonuna kadar (**15 — 20 min**) çalışmayı durdurmak ve aşağıdaki koşulları yerine getirmek gerekir:

- Motor çalışıyor, makine sabit ve el freni çekilmiş olmalı
- Motor normal çalışma sıcaklığında
- El gazı minimum konumda
- Gaz pedalı serbest bırakıldı
- Kuyruk mili (PTO) devrede değil
- Hidrolik sistem aktif değil

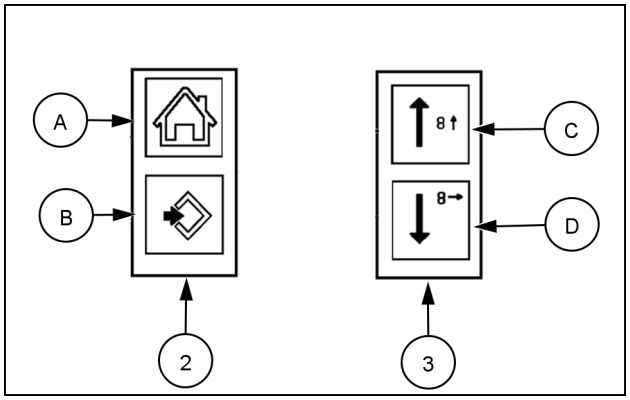

ANIL17TRO1355AA 2

NOT: *Tüm rejenerasyon süreci boyunca yukarıda belirtilen koşullar değişirse, işlem durdurulur.*

Zorunlu rejenerasyonu etkinleştirmek için aşağıdaki işlemleri yapınız:

- Programlama menüsüne girmek için düğmeye **(2)** (**(B)** simgesinin yanında) üç saniyeden daha uzun süre basınız. Merkezi ekranda “SETUP MENU” mesajı görüntülenir. **(B)** simgesi bulunan tarafı serbest bırakınız.
- Ekranda katalizör simgesi **(S1)** görüntülenene kadar, simgenin **(D)** yanındaki düğmeye **(3)** art arda belirli sayıda basınız.
- **(B)** sembollü taraftaki düğmeye **(2)** basınız.
- Manüel katalizör rejenerasyonu talep edilirse, monitör otomatik olarak katalizör sembolüyle birlikte "START" (başlat) görüntüleyecektir.
- "WAİT" (bekle)mesajına geçmek için **(B)** simgesinin yanındaki düğmeye **(2)** basınız. Katalizör rejenerasyonu şimdi başlıyor. Bu aşamada, her şey normal şekilde ilerlerse, operatör tarafından herhangi bir işlem yapılması gerekmez ve kontrol ünitesi işlemin çeşitli aşamalarını otomatik olarak görüntüler.

- Rejenerasyonun sonunda monitör, katalizör sembolüyle “OFF” görüntüleyecektir. İki saniye sonra kontrol ünitesi otomatik olarak başlangıç durumuna dönecektir. Programlama menüsünden çıkana kadar **(A)** simgesinin yanındaki düğmeye **(2)** belirli sayıda basınız.

NOT: *Manuel rejenerasyon sırasında operatör yukarıda açıklanan koşulları değiştirirse veya motorla bağlantılı diğer koşullar tatmin edici değilse, rejenerasyon durdurulur. Durdurma, "FAIL" (başarısız) göstergesi ve tek bir sesli sinyalin eşlik ettiği katalizör sembolünü görüntüleyen monitör tarafından operatöre bildirilir. 2 saniye sonra kontrol ünitesi, rejenerasyonun başlangıcındaki mevcut durumu “START” (başlat) geri yükler. Bu durumda, çalışma için öngörülen koşullar geri yüklendikten sonra, rejenerasyon prosedürünü yeniden başlatmak için* ***(B)*** *simgesinin yanındaki düğmeye* ***(2)*** *basmak gerekir.*

Partikül madde katalizörünün otomatik yenilenmesini devre dışı bırakma

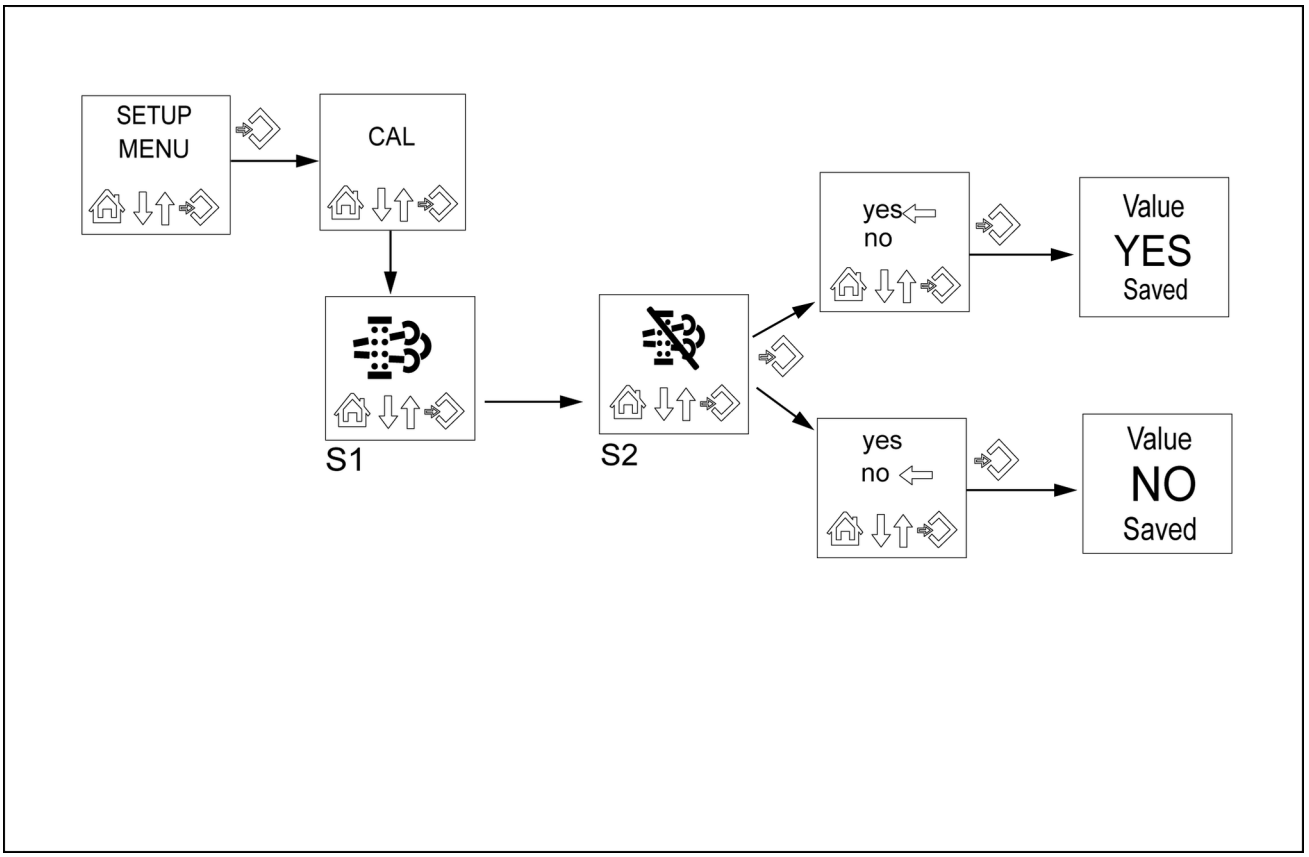

MOIL14TR01456FB 3

Partikül madde katalizörünün rejenerasyonunu devre dışı bırakmak veya etkinleştirmek istiyorsanız, aşağıdakileri yapın:

- Programlama menüsüne erişmek için **(B)** simgesinin yanındaki düğmeye **(2)** üç saniyeden fazla basınız. Merkezi monitörde "SETUP MENU" (ayarlar menusü) görüntülenecektir. **(B)** sembollü tarafı serbest bırakınız.
- Ekranda katalizör simgesi S1 görüntülenene kadar **(D)** simgesindeki düğmeye **(3)** art arda belirli sayıda basın.
- Ekranı S2 görüntülemek için **(B)** sembolündeki düğmeye **(2)** basın. Ardından, seçmek için **(B)** üzerindeki düğmeye tekrar basınız:
- YES = katalizörün otomatik rejenerasyonu DEVRE DIŞI.
- NO = katalizörün otomatik rejenerasyonu ETKİN.
- Düğmenin **(3)** **(C)** ve **(D)** sembollerinin üstündeki) yön oklarını kullanarak "yes" seçeneğinden "no" seçeneğine (veya tersi) geçmek suretiyle ayar durumunu değiştirebilirsiniz, ardından düğmeye **(B)** ((B) sembolünün yanındaki) basarak seçimi onaylayınız.

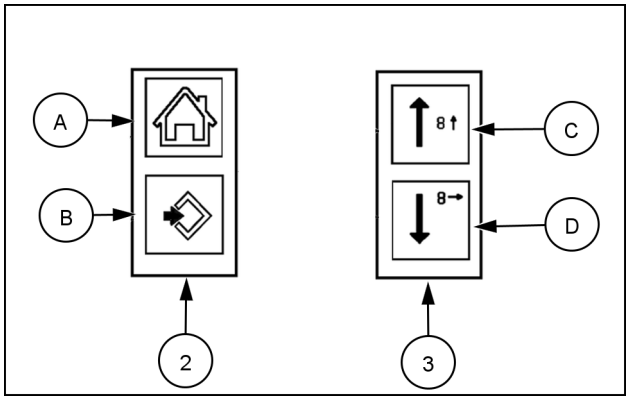

ANIL17TRO1355AA 4

Otomatik yenileme devre dışı bırakılırsa, ön panelde aşağıda belirtilen uyarı ışığı sabit halde yanık kalır

ve her 5 dakikada bir merkezi ekranda tek bir sesli uyarıyla (bip sesi) birlikte aşağıdaki sembol görüntülenir.

Sistem ayarı yapılacak işin türüne uygunsa, programlama menüsünden çıkana kadar **(A)** simgesinin yanındaki düğmeye **(2)** belirli sayıda basın.

BİLDİRİM: *Otomatik yenileme işlevinin her zaman "ENABLED" (ETKİN) tutulması tavsiye edilir.*

GÖSTERGE PANELİ

Gösterge paneli Analog-Dijital Gösterge Paneli (ADIC) - Kumanda tanımları

Gösterge Paneli

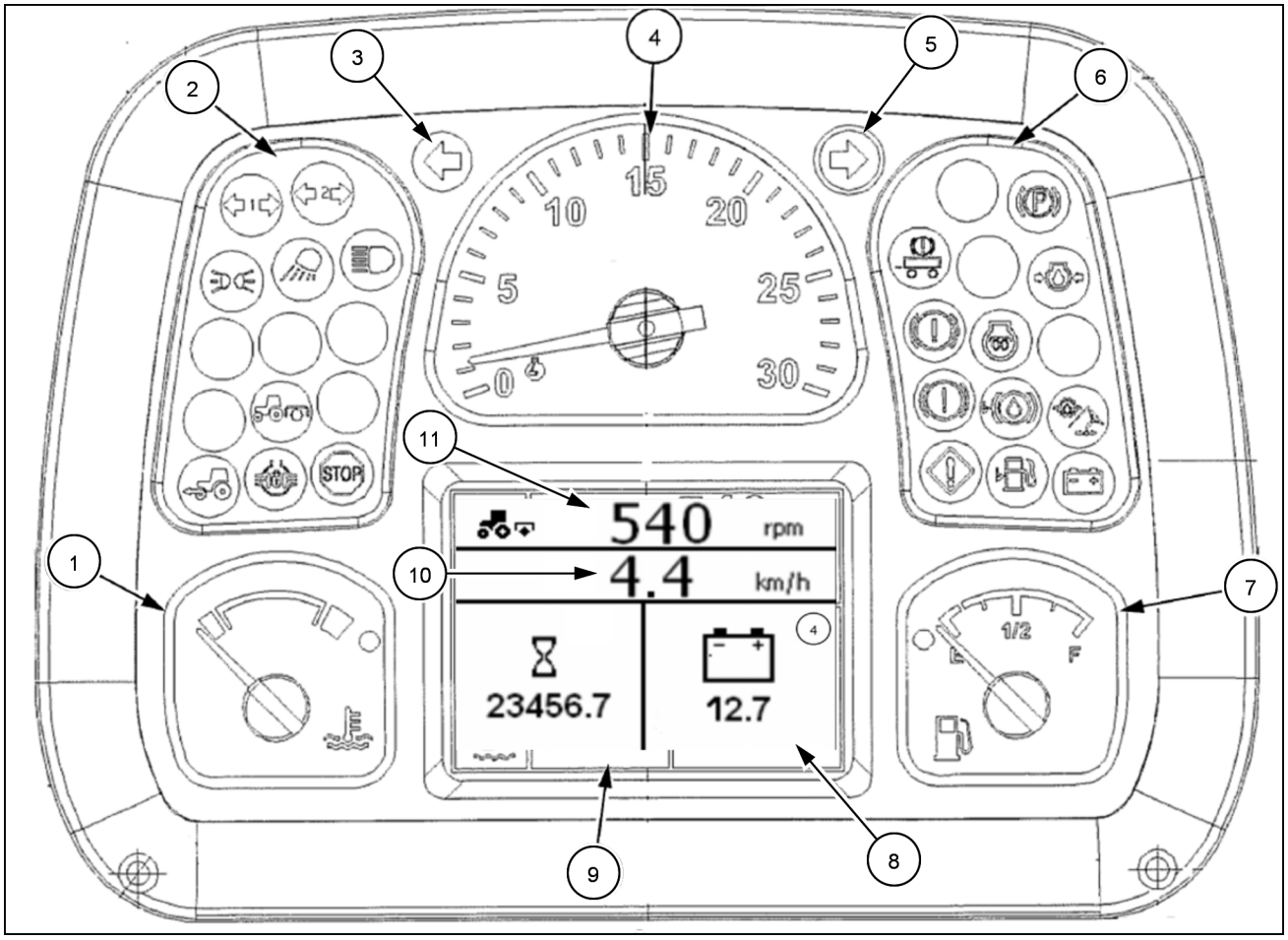

ANIL18TRO1056HA 1

1	Hararet göstergesi	**7**	Yakıt düzeyi göstergesi
2	Uyarı lambaları	**8**	Akü voltaj değeri
3	Sola dönüş uyarı sinyali	**9**	Çalışma saati
4	Motor devri	**10**	Traktör ilerleme hızı
5	Sağa dönüş uyarı sinyali	**11**	Kuyruk mili (PTO) devri
6	Uyarı lambaları		

Gösterge paneli Analog-Dijital Gösterge Paneli (ADIC) - Kumanda tanımları

Uyarı Işıkları

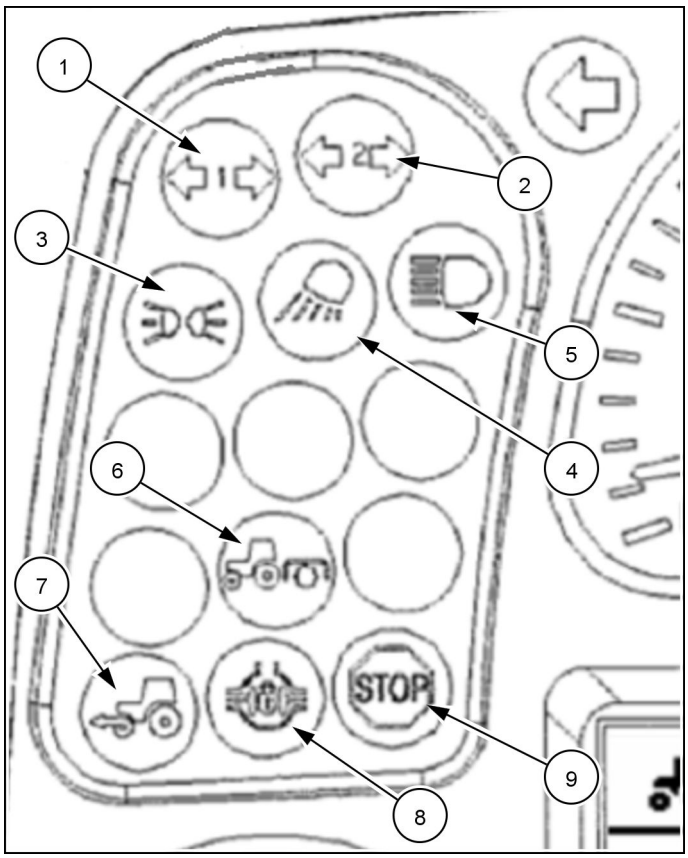

ANIL23TRO0456AA 1

1 **1. römork dönüş sinyalleri (yeşil)**
Römorkun elektriksel bağlantısı takıldığı zaman dönüş sinyali verildiğinde yanar

2 **2. römork dönüş sinyalleri (yeşil)**
Römorkun elektriksel bağlantısı takıldığı zaman dönüş sinyali verildiğinde yanar

3 **Kısa hüzmeli far(yeşil)**
Kısa hüzmeli farlar açıldığı zaman yanar

4 **Kısa hüzmeli far(yeşil)**
Kısa hüzmeli farlar açıldığı zaman yanar

5 **Uzun hüzmeli far (mavi)**
Uzun hümeli farlar açıldığı zaman yanar

6 **Kuyruk mili devrede uyarı lambası (yeşil)**
Kuyruk mili devreye alındığında yanar

7 **Çiftçeker lambası (yeşil)**
Çiftçeker devreye alındığında yanar

8 **Diferansiyel kilidi lambası (sarı)**
Diferansiyel kilidi devreye alındığında yanmaz

9 **Stop uyarı lambası**
Önemli bir arıza meydana geldiğinde yanar

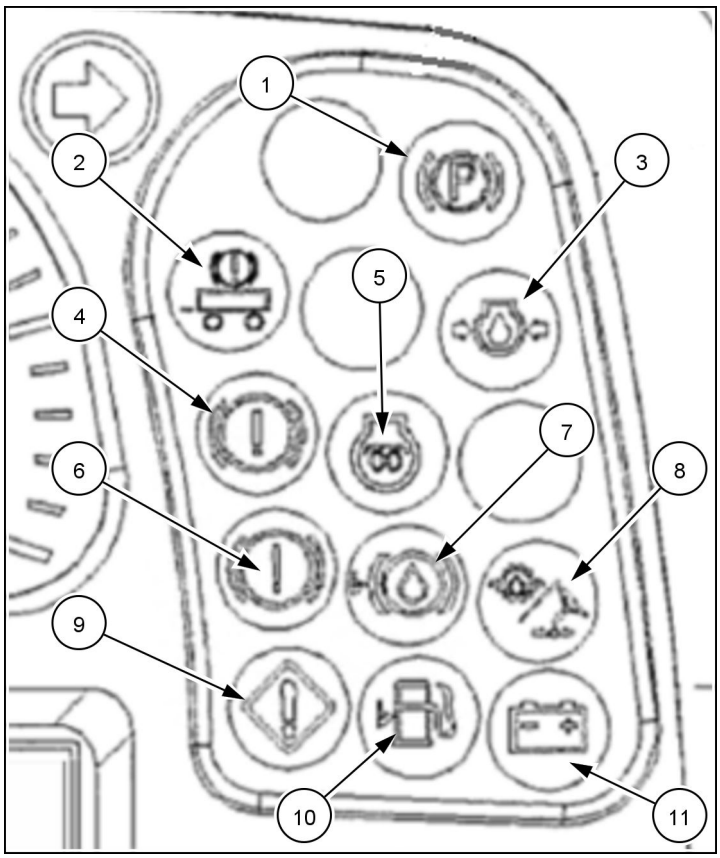

ANIL23TRO0458AA 2

1 El freni uyarı lambası (kırmızı)
El freni devredeyken yanar

2 Römork freni (amber)
Kontak anahtarını çevirdiğinizde kısa bir süreliğine yanacaktır. Isıtıcı yeterli sıcaklığa geldiğinde ışık sönecektir.

3 Motor yağ basıncı düşük uyarı lambası (kırmızı)
Traktörü .çalıştırdıktan kısa bir süre sonra ışık sönmelidir. Eğer ışık yanmaya devam ediyorsa NEW HOLLAND yetkili servisinize başvurunuz.

4 Fren hatası uyarı lambası 2 (amber)
Kullanılmamaktadır

5 Termostarter (amber)
Kontak anahtarını çevirdiğinizde kısa bir süreliğine yanacaktır. Isıtıcı yeterli sıcaklığa geldiğinde ışık sönecektir.

6 Fren hatası uyarı lambası 2 (kırmızı)
Kullanılmamaktadır

7 Fren yağ seviyesi düşük uyarı lambası (kırmızı)
Fren yağ seviyesi düştüğü zaman uyarı lambası yanar.

8 Aktarma organları/dümenleme düşük yağ uyarı lambası (kırmızı)

9 Uyarı lambası (kırmızı)

10 Yakıt seviyesi uyarı lambası (amber)
Kullanılmamaktadır

Akü şarj lambası (kırmızı)
Traktörü çalıştırdığınızda ışık sönmelidir. Eğer ışık yanmaya devam ediyorsa NEW HOLLAND yetkili servisinize başvurunuz.

Gösterge paneli Analog-Dijital Gösterge Paneli (ADIC) - Kumanda tanımları

Göstergeler

Devirölçer / Çalışma saati

Şekilde, daire kesmesi görünümündeki bölüm, ulaşılan motor devrini 100'e bölünmüş olarak ibreli gösterge aracılığıyla vermektedir.

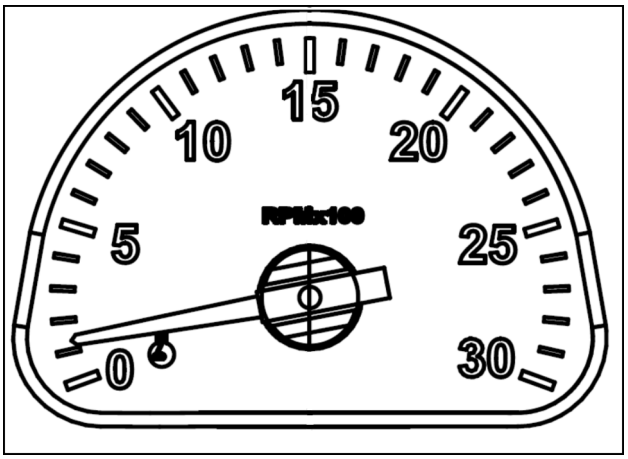

ANIL17TRO1018AA 1

Motor soğutma suyu sıcaklığı (hararet) göstergesi

Yeşil bölge = normal sıcaklık aralığı.

Beyaz bölge = düşük motor sıcaklığı.

Kırmızı bölge = motorda yüksek sıcaklık.

Motor soğutma suyu sıcaklığının ibreyi kırmızı bölgeye ulaştırdığı durumlarda motor devrini düşürün (motoru stop ettirmeyin!) ve ibrenin normal sıcaklık aralığına dönmesi durumunda motoru stop ederek soğutma sistemini, olası bir arızaya karşı kontrol ettiriniz.

DİKKAT: *Traktörün motor soğutma suyu sıcaklığının yükselmesi durumunda kontağı asla kapatmayınız, düşük motor devrinde ve traktörü hareket ettirmeden çalışmasına izin veriniz.*

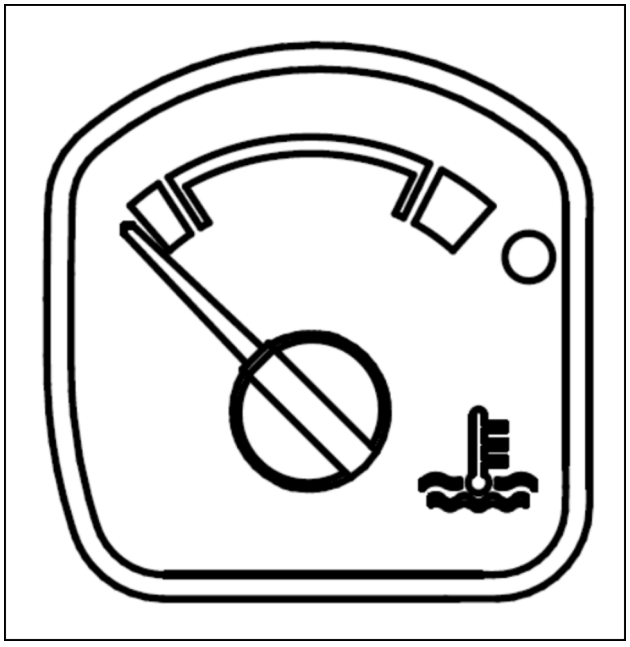

ANIL17TRO1019AA 2

Yakıt düzeyi göstergesi

Depodaki yakıt düzeyini, analog gösterge aracılığıyla bildirmektedir.

Depo dolu olduğunda, ibre, tümüyle saat yönünde hareket eder.

İbrenin saatin tersi yönde dönüş hareketiyle en alt bölmeye doğru yaklaşmasıyla, depoda yakıtın azalmakta olduğu, göstergedeki sarı zemin renk uyarısıyla bildirilir.

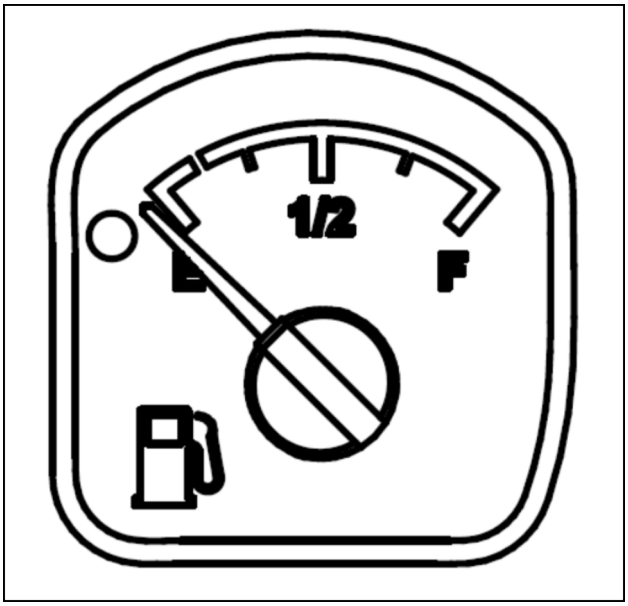

ANIL17TRO1020AA 3

4 - KULLANIM YÖNERGELERİ

Üniteyi çalıştırma

Motor - Kullanma

MOTORU ÇALIŞTIRMA

a. traktör bir süredir kullanılmadıysa veya düşük bir çevre sıcaklığında ilk kez çalıştırıldıysa, yakıt pompası çalıştırma kolunu yaklaşık yirmi kez çalıştırın.
b. Her iki vites kolunun da boş konumda olduğundan emin olun.
c. Gaz kolunu yaklaşık yarı konumuna kadar getirin.
d. Kontak anahtarını **(C)** konumuna getirin. Motor çalışmaya başladıktan hemen sonra anahtarı serbest bırakın.

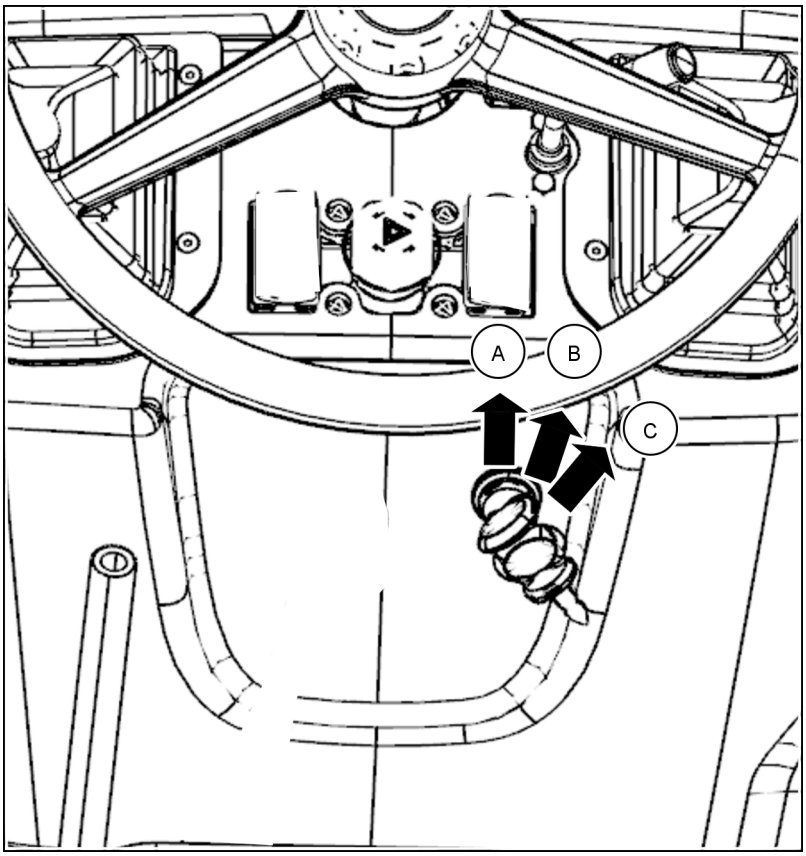

ANIL18TRO0711AA 1

DÜŞÜK DIŞ SICAKLIKLARDA ÇALIŞTIRMA

NOT: *Dış sıcaklık düşük ve motor soğukken, motor soğutucusunun çalışma sıcaklığına hızla ulaşması için çalıştırmadan önce radyatörü kapatın. Daha sonra kapağı çıkarın.*

DÜŞÜK DIŞ HAVA SICAKLIĞI KOŞULLARINDA ÇALIŞTIRMA

Dış sıcaklık düşük olduğunda ve motor soğuk haldeyken motoru çalıştırırken, aşağıdaki işlemleri yapın:

1. Aküyü bitirmekten kaçının. Herhangi bir tek motor çalıştırma denemesi, **15 s**'den daha uzun sürmemelidir. Motor marş yapar ancak çalışmazsa, maksimum **30 s** kez denemeye devam edin.
2. Motoru her çalıştırma denemesi arasında en az bir dakika bekleyin.
3. Akünün aşırı derecede boşalmasını önlemek için motoru çalıştırmak amacıyla altıdan fazla deneme yapmayınız.

ÇALIŞTIRMA KOŞULLARI

Motoru çalıştırmak için;

1. Mekik kolu nötr konumda olmalıdır
2. PTO devreye alma kolu nötr konumda olmalıdır
3. Debriyaj pedalına basılmalıdır
4. Fren pedallarına basılmalıdır

Motor - Kullanma

KULLANMA

DİKKAT: *Motoru çalıştırmadan ve traktörü hareket ettirmeden önce aşağıda yazılı olan talimatları uygulayın.*

1. Traktörü kapalı bir alanda çalıştırmayın veya kullanmayın.
2. Motoru çalıştırmadan önce tüm kontrollerin boşta olduğunu kontrol edin.
3. Tüm kontroller yalnızca sürücü koltuğundan çalıştırılmalıdır
4. Traktörde herhangi bir servis veya bakım işlemi yapmadan önce motoru durdurun.
5. Traktöre girmek ve traktörden çıkmak için verilen basamakları kullanın.
6. Korumaları uygun şekilde takılı tutun.
7. Karayolunda hareket ederken durma, dönme veya yavaşlama niyetinizi belirtin.
8. Yavaş hareket eden bir aracı belirtmek için uygun uyarı cihazlarını kullanın.

MOTORU ÇALIŞTIRMA

a. traktör bir süredir kullanılmadıysa veya düşük bir çevre sıcaklığında ilk kez çalıştırıldıysa, yakıt pompası çalıştırma kolunu yaklaşık yirmi kez çalıştırın.
b. Her iki vites kolunun da boş konumda olduğundan emin olun.
c. Gaz kolunu yaklaşık yarı konumuna kadar getirin.
d. Kontak anahtarını **(B)** konumuna çevirin, kontak anahtarı **(B)** konumuna çevrildiğinde, termostart ışığı **(1)** yanar. Aynı zamanda, ızgara ısıtıcı, ısıtmaya başlar.
Termostart sistemi, ortam sıcaklığına bağlı olarak ısıtma süresini otomatik olarak düzenler
e. Termostart ışığı sönene kadar bekleyin, ardından kontak anahtarını **(C)** konumuna çevirin, motor çalışır çalışmaz anahtarı bırakın.

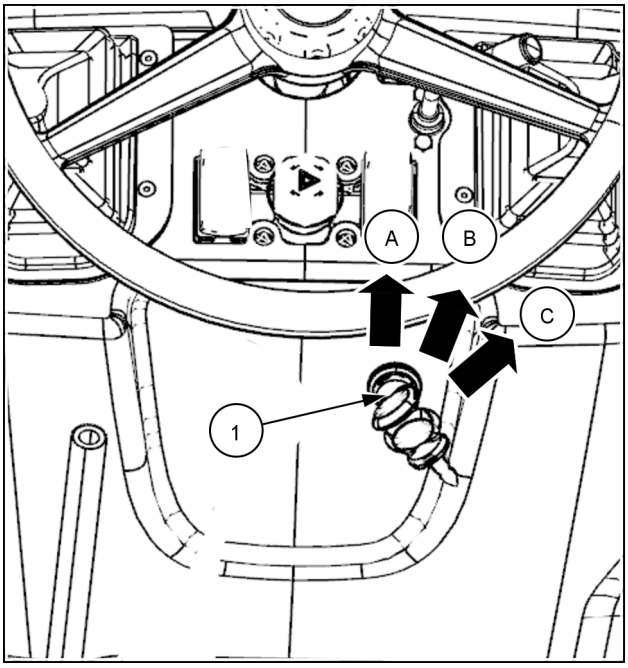

ANIL18TRO0711AA 1

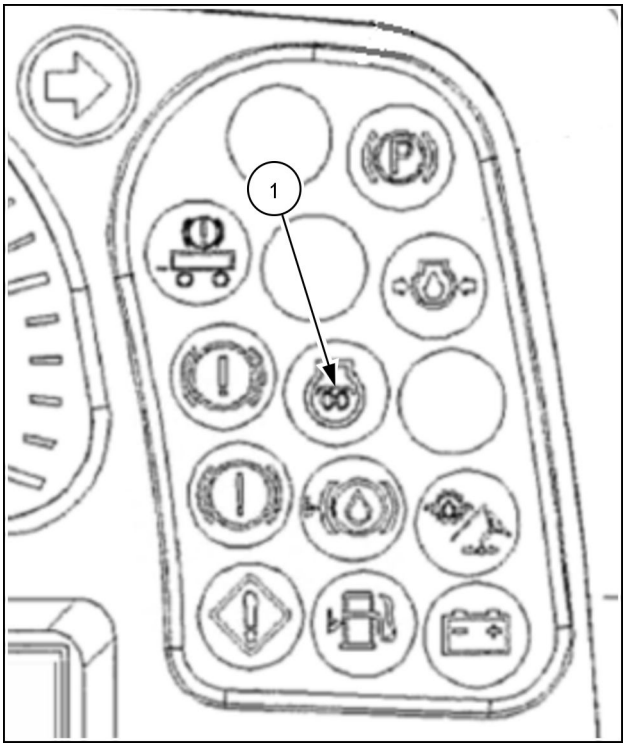

ANIL23TRO0458AA 2

Motor - Kullanma

MOTORUN ZAYIF AKÜYLE YA DA AKÜSÜZ ÇALIŞTIRILMASIYLA İLGİLİ ÖNERİ

Alternatörün ya da dahili gerilim regülatörünün hasar görmesini önlemek için aşağıdaki prosedürü takip edin:
Traktörün aküsü kısmen boşaldığında ve motoru çalıştırmak için yardımcı akü kullanıldığında, terminal sembollerini birbirine denk getirerek (negatifi negatife, pozitifi pozitife) yardımcı aküyü traktöre bağlayın. Önce pozitif iletkeni, ardından negatif iletkeni bağlayın.
Kontak anahtarını kullanarak motoru çalıştırın. Motor çalıştığında, rölantide çalışmasına izin verin, tüm elektrikli ekipmanları (ışıklar vb.) açın. Bu, aşırı yük değişiklikleri nedeniyle oluşabilecek hasardan alternatörün korunmasına yardımcı olur. Şimdi yardımcı akü iletkenlerini ayırın. Önce negatif iletkeni, ardından pozitif iletkeni çıkarın.

Motoru tamamen zayıflamış bir aküyle çalıştırmak gerekiyorsa ya da traktörün aküsü hiç yoksa aşağıdaki hususları dikkate alın:

elektromanyetik enjeksiyon pompası kesme cihazı motorun çalışmasını önlediği için, traktör çekilerek çalıştırılamaz; bununla birlikte, traktörü çalıştırabilecek **12 V**'lik bir yardımcı akünün bağlanması gereklidir

Normal koşullar altında, **(D)**+ fişi, **(B)**+ terminali ve kondansatör alternatörden ayrılmadıkça motor kesinlikle çalıştırılmamalıdır.
Traktör aküsü, şarj edilirken, alternatöre ve ilgili devrelere zarar vermemek için traktörden çıkarılmalıdır. İletken bağlantısına ilişkin kurala uyun (pozitiften pozitife ve negatiften negatife).

Çalıştırma - Ürün tanımlayıcı bilgiler AKÜ DEVRE KESİCİ

Akü devre kesici **(1)** kulllanımı;

ON Konumu: Açık

OFF Konumu: Kapalı

Akü devre kesicinin konumunu ON konumunda ise sisteme elektrik gelir ve traktörü çalıştırabilirsiniz. OFF konumuna getirirseniz sisteme elektrik gitmez ve traktörü çalıştıramazsınız. Bu nedenle güvenlik açısından traktörden ayrılırken OFF konumuna getirerek elektriğin sisteme gitmesini engelleyebilirsiniz..

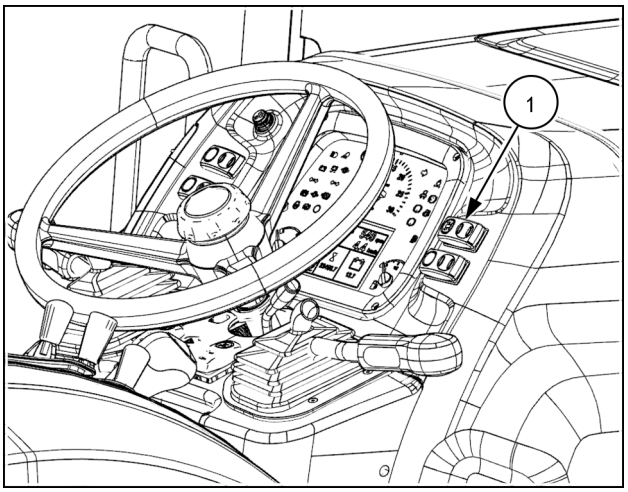

ANIL18TRO0771AA 1

Üniteyi durdurma

Frenler be kontroller - Kullanma

TRAKTÖRÜN ÇALIŞTIRILMASI

Debriyaj pedalına ve frene basın, ana vites kolunu ve sürüngen kolunu istediğiniz ayarlara **3-12** getirin.
Motoru gereken şekilde hızlandırın.
El freni kolunu bırakın ve debriyajı devreye alarak, pedalı yavaşça bırakın.

DİKKAT: *Lastiklerin ve şanzıman bileşenlerinin hizmet ömrünü uzatmak için,* ***7 km/h*** *(* ***4.35 mph****) hızından daha düşük hızlarda çalışırken, özellikle de traktörde aşırı denge ağırlığı uygulanmışken, traktörün sürekli olarak tam güçte kullanılmaması tavsiye edilir. Ağır yükleri çekerken ve düşük hızlarda seyahat ederken traktöre çok fazla denge ağırlığı yüklenmesi önerilmez. Denge ağırlığı ve çeki düzeni bileşenleri hakkında bu bölümde verilen talimatları izleyin.*

TRAKTÖRÜ DURDURMA

Motor devrini azaltın.
Şanzıman debriyaj pedalı ve frene basın.

Traktör hareketsiz durumdayken, ana vites ve aralık vites kollarını boşta konumuna alın, debriyaj pedalını serbest bırakın ve el frenini çekin.

Motor - Kullanma

MOTORU DURDURMA

Kontak anahtarını DUR konumuna **(A)** çevirin, bkz. **Motor - Kullanma**.

DİKKAT: *Motoru durdurmadan önce en az* ***3 min 1000 RPM****'de rölantide bırakın.*

5 - TAŞIMA İŞLEMLERİ

Karayoluyla taşıma için hazırlık

Frenler be kontroller - Sabit

TRAKTÖRÜN TAŞIYICI ÜZERİNE TAŞINMASI

Traktörü dört tekerleği ile birlikte araç veya römork platformuna yükleyin.
Traktörü uygun zincirlerle taşıyıcıya sabitleyin.
Bunun için traktörün önüne takılı olan çekme kancasını kullanın.
Traktördeki arka çeki düzeni noktası için çeki demirini veya desteklerini kullanın.

DİKKAT: *Ön dingil şanzıman şaftını, hidrolik direksiyon silindirlerini, ön dingili veya zincirler ya da aşırı gerilim sebebiyle zarar görebilecek traktörün diğer aksamlarını kancaya takmayın veya etraflarına zincir takmayın.*

DİKKAT: *Tüm modellerde, turboşarjın rüzgarda dönmesini ve yataklara zarar vermesini önlemek için susturucu çıkışını kapatın.*
Şaft rulmanları yağlanmadığından, motor kapalıyken, turboşarj türbininin serbestçe dönmesi engellenmelidir.

Kurtarma amaçlı taşıma

Frenler be kontroller - Çekme

TRAKTÖRÜ ÇEKME

NOT: *Traktör yalnızca kısa mesafelerde, örneğin bina içinden çıkarılırken çekilmelidir. Yoğun trafiğin olduğu yollarda uzun mesafeler boyunca çekilmemelidir.*

NOT: *Taşıma amacıyla, traktörü dört tekerleğiyle birlikte düz yataklı bir römork veya kamyon üzerinde taşıyın.*

Traktörü çekerken güçlü bir zincir kullanın. Traktörü arka kısmından, sadece çeki çubuğunu, arka çekme askısını veya üç noktalı çeki düzenini kullanarak çekin. Ön destekteki çekme pimini kullanarak traktörü önden çekin.
Traktörün bir operatör tarafından kumanda edilip frenlenmesini sağlayın.

Şanzımanın veya çekme esnasında dönen ancak yağlama uygulanmayan diğer aksamların zarar görmemesi için aşağıdaki hususları dikkate alın:

1. Sadece kısa mesafeler için çekin.
2. Hızı **8 km/h** (**5 mph**) değerin altında tutun.
3. Mümkünse, yağlama ve elektrikli dümenleme sağlamak için motoru çalıştırın.

DİKKAT: *Traktörü çekmek için kesinlikle halat veya kablo kullanmayın. Bir kablo veya halat kopar veya kayarsa ciddi yaralanmalara neden olabilir.*
Bir zincir kullanırken, kancayı açık ucu yukarı gelecek şekilde bağlayın, böylece kancanın kayması durumunda yukarı kalkmak yerine aşağı düşecektir.

DİKKAT: *Traktörü **8 km/h**'den (**5 mph**) daha hızlı çekmeyin. Motor çalışmıyorken direksiyon daha yavaştır ve direksiyonu hareket ettirmek çok daha fazla çaba gerektirir.*

6 - ÇALIŞMA İŞLEMLERİ

Genel bilgiler

Şanzıman - Genel Teknik Özellikler ŞANZIMAN GENEL TEKNİK ÖZELLİKLERİ

HAREKET İLETİM SİSTEMİ-30 km/h (8 İLERİ+8 GERİ)

DİKKAT: *Motoru çalıştırmadan önce mekik kumanda kolunu, vites ve kademe kolunu boşa alınız. Traktöre herhangi bir ekipman takılı ise motoru stop etmeden önce ekipmanı indiriniz.*

Bu transmisyon levye **(1)** ile kontrol edilmektedir. Ana vites değiştirme levyesi **(1)** dişli oranını seçer. Vites dişlileri senkromeçli olduğu için vites kolu ile hız seçimi yaparken traktörü durdurmadan debriyaj pedalına basarak istenilen hız seçeneği (1, 2, 3, 4) ile çalışılabilir.

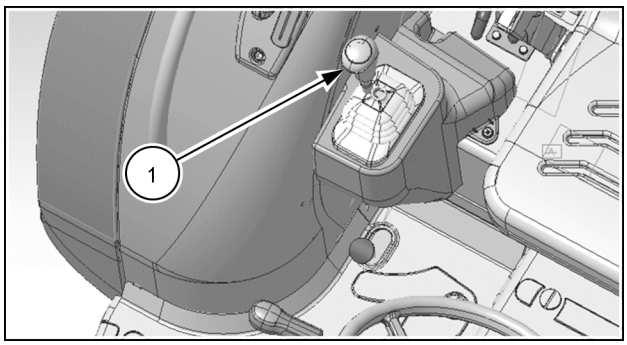

ANIL21TRO0012AA 1

Kademe kolu **(1)** iki farklı ileri hız kademesini seçer :

I — Ağır

II — seri

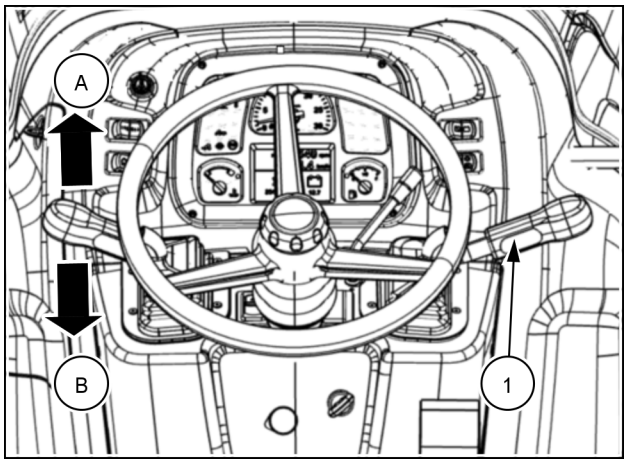

ANIL23TRO0427AA 2

Kademe kolu ile seçim yaparken traktörü durdurunuz, debriyaj pedalına basınız ve istenilen kademeye getiriniz.

İleri yönde **(A)** giderken geriye doğru hareket edebilmek için traktörü yavaşlatarak durdurunuz. Debriyaj pedalına basıp ileri-geri (mekik) kumanda kolunu geri **(B)** konumuna getiriniz

Traktörde 4 adet vites, 2 adet kademe ve ileri-geri (mekik) kumanda kolu ile 8 ileri ve 8 geri hız seçeneği elde edilmiş olur.

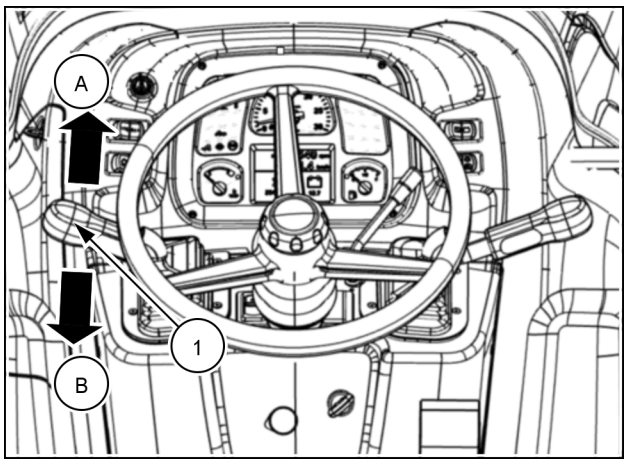

ANIL23TRO0427AA 3

SÜRÜNGEN VİTES-30 km/h (12 İLERİ+12 GERİ)(İSTEĞE BAĞLI)

Sürüngen vites kumanda kolu **(1)** traktörün sol tarafında bulunmaktadır. Ağır kademe viteste (1. kademe) ,sürüngen vites devreye alınabilir. Seri kademe viteste (2. kademe) iken sürüngen vites özelliği devreye girmez. Sürüngen vites ile 12 ileri vites, 12 geri vites sağlanır.

Sürüngen vites kolu

- A Konumu: Sürüngen vites devre dışı
- B Konumu: Sürüngen vites devrede

DİKKAT: *Sürüngen vites özelliğini devreye almadan önce kademe kolunun Ağır kademede olduğundan emin olun.*

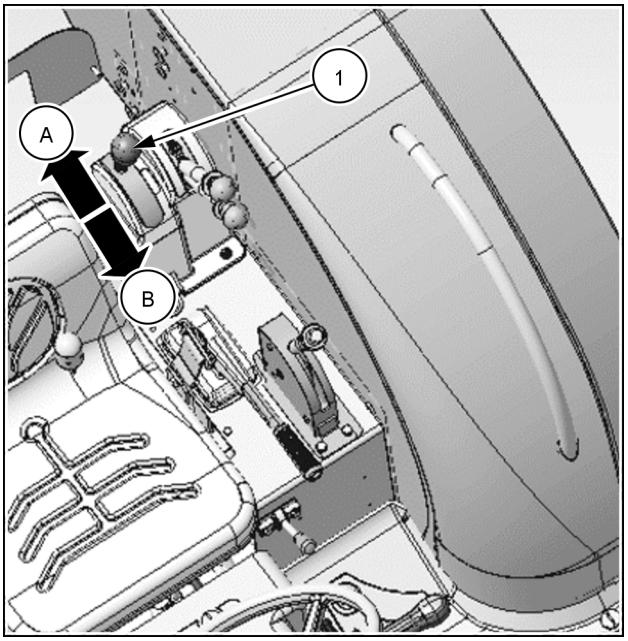

ANIL21TRO0005AA 4

Şanzıman - Genel Teknik Özellikler HIZ ÇİZELGESİ

TEKÇEKER (2WD), 8 İLERİ + 8 GERİ VİTES (Motor devri– 2300 RPM 30 km/h)

İLERİ VİTESLER (km/saat)

KADEME	VİTES	ARKA LASTİK ÖLÇÜSÜ				
		380/85R28 RI:650	380/70R28 RI:625	13.6R28 RI:625	13.6R24 RI:575	380/70R24 RI:575
Kademe (I)	1	2.16 km/h	2.08 km/h	2.08 km/h	1.91 km/h	1.91 km/h
	2	3.30 km/h	3.18 km/h	3.18 km/h	2.92 km/h	2.92 km/h
	3	4.84 km/h	4.65 km/h	4.65 km/h	4.28 km/h	4.28 km/h
	4	6.65 km/h	6.40 km/h	6.40 km/h	5.89 km/h	5.89 km/h
Kademe (II)	1	8.97 km/h	8.63 km/h	8.63 km/h	7.94 km/h	7.94 km/h
	2	13.70 km/h	13.17 km/h	13.17 km/h	12.12 km/h	12.12 km/h
	3	20.06 km/h	19.29 km/h	19.29 km/h	17.74 km/h	17.74 km/h
	4	27.59 km/h	26.53 km/h	26.53 km/h	24.41 km/h	24.41 km/h

GERİ VİTESLER (km/saat)

KADEME	VİTES	ARKA LASTİK ÖLÇÜSÜ				
		380/85R28 RI:650	380/70R28 RI:625	13.6R28 RI:625	13.6R24 RI:575	380/70R24 RI:575
Kademe (I)	1	2.17 km/h	2.08 km/h	2.08 km/h	1.92 km/h	1.92 km/h
	2	3.31 km/h	3.18 km/h	3.18 km/h	2.92 km/h	2.92 km/h
	3	4.84 km/h	4.65 km/h	4.65 km/h	4.28 km/h	4.28 km/h
	4	6.66 km/h	6.40 km/h	6.40 km/h	5.89 km/h	5.89 km/h
Kademe (II)	1	8.98 km/h	8.63 km/h	8.63 km/h	7.94 km/h	7.94 km/h
	2	13.71 km/h	13.18 km/h	13.18 km/h	12.13 km/h	12.13 km/h
	3	20.07 km/h	19.30 km/h	19.30 km/h	17.76 km/h	17.76 km/h
	4	27.61 km/h	26.55 km/h	26.55 km/h	24.43 km/h	24.43 km/h

Ürüne genel bakış Daha fazla bilgi için

https://www.newholland.com.tr/genel/kullanim-kitaplari
adresinden yada yan tarafta bulunan QR kodu kullanarak , kullanıcı el kitabının tam versiyonunu mobil telefonunuza veya bilgisayarınıza indirip okumanız gerekmektedir.

Tek hızlı arka Kuyruk Mili (PTO)

Güvenlik kuralları

Traktörünüzü kullanmadan önce bu bölümü dikkatlice okuyun. Bu bölüm, traktör kumandalarının kullanımı ve konumu ile ilgili tüm bilgileri içerir. Traktörünüzü güvenli ve doğru bir şekilde kullandığınızdan emin olmak için bu bölümü okuyun.

Benzer nitelikli traktörlerin kullanılması konusunda deneyimli olunsa bile, özellikle kitabın bu bölümü dikkatle incelenmelidir.

Bu bölümü dikkatlice okuduktan sonra kumandaların konumu ve kullanımına yönelik bilgileri edindiğinizden emin olun. Ayrıca söz konusu traktörün ilgili teknik özelliklerini de öğrenebilirsiniz.

Tüm kumandalar hakkında yeterli bilgiye sahip olduğunuzu hissetmedikçe motoru çalıştırıp traktörünüzü hareket ettirmeyin.

Traktörü hareket ettirdikten sonra fark edeceğiniz bir teknik özellik ya da gerek duyacağınız ancak, kumanda şeklini bilmediğiniz bir işlev nedeniyle ortaya çıkabilecek olası hata ve kazaları önlemek için çok geç kalınmış olabilir.

Traktörünüzün işlevlerinden herhangi biri hakkında şüpheye düşerseniz NEW HOLLAND Yetkili Servisinize başvurun.

Traktörün tasarımı ve üretim koşulları gereği en iyi güvenlik koşullarında ve daha uzun süreyle size hizmet sağlaması için çalışma boyunca gerekli özeni gösterin.

Traktörünüzün güvenliği ve hizmet ömrü açısından 7. 7. Bölüm traktörünüzde yapılması gereken genel bakım ve yağlama işlemlerinin ayrıntılarını içermektedir.

Traktörün teknik özellikleri, 9.

KULLANIMI

DİKKAT: *Motoru çalıştırmadan ve traktörünüzü hareket ettirmeden önce aşağıdaki uyarılara dikkat edin:*
Koruyucuların ve güvenlik elemanlarının uygun biçimde yerleştirildiğinden emin olun.
Traktöre binerken ve inerken basamakları kullanın. Direksiyon simidi, kumanda kolları gibi elemanlardan destek alarak inip binmeyin.
Motoru çalıştırmadan önce; bütün kumandaların, kumanda ettikleri kısımlara etkide bulunmayacak şekilde boşta olmalarını sağlayın.
Kapalı alanlarda, her ne amaçla olursa olsun traktörünüzün motorunu çalışır durumda bırakmayın.
Bütün kumandalara yalnızca sürücü koltuğunda oturarak kumanda edin.
Traktör üzerinde herhangi bir bakım ve onarım işlemi yapmadan önce motoru durdurun.
Yavaş hareket eden araçların gösterilmesi için uygun uyarı levhalarını ve işaretler kullanın.
Yol konumunda durmak, dönmek ve yavaşlamak gibi amaçlarınızı gerekli sinyalleri vererek gerçekleştirin. Uyarınızın trafikteki araç ve yayalar tarafından anlaşıldığından emin olun.

MOTORU ÇALIŞTIRMA

A. Motor çalıştırılmadan önce; çalıştırma, kumanda kollarının kullanımını öğrenme ve durdurma ile ilgili olarak Kullanım kitabınızdaki açıklamaları ve uyarıları dikkatlice okuyun.

B. Motor, hiçbir zaman hava filtresi sökülmüş olarak çalıştırılmamalıdır.

C. Belirli bir süre için traktör hiç kullanılmamış ise ve bunun sonrasında marş yapılacaksa ya da düşük hava sıcaklığında çalıştırılmak istenirse yakıt besleme pompası altında bulunan yakıt otomatiği mandalına yaklaşık 20 kez basın. Motoru **5 – 10 s** süreyle rölantide çalıştırın.

D. İlk hareket müşirini devreye sokmak ve motoru çalıştırmak için debriyaj pedalına basın. Vites ve kademe kumanda kollarını uygun konuma getirin.

E. El gazı kolunu, bu kolun toplam hareket yolunun yaklaşık yarısına kadar ileri itin.

F. Şekilde görüldüğü gibi kontak anahtarını **(C)** konumuna getirin ve motor çalışır çalışmaz anahtarı serbest bırakın.

ÇALIŞTIRMA VE DURDURMA

DÜŞÜK HAVA SICAKLIKLARINDA ÇALIŞTIRMA

DİKKAT: *Motor soğukken ve hava sıcaklığı düşükken, motoru çalıştırmadan önce radyatörün etrafındaki alanı kapatın. Bu, soğutucunun uygun sıcaklığa hızla ulaşmasını sağlar. Hidrolik sistemlerin henüz soğuk ve yüksek basınç içermesi nedeniyle ani kullanımlardan kaçının. Motoru, **1300 – 1500 RPM** aralığında **5 min** boyunca çalıştırarak arka aks şanzıman yağının normal çalışma sıcaklığına ulaşmasını sağlayın. Çalışma sonrasında açın. Ayrıca ilk çalıştırmada şu kuralları da mutlaka uygulayın.*

- Motor, uzun süredir çalıştırılmamışsa, marş öncesinde besleme pompasına 20 kez basın.
- Motoru çalıştırdığınızda, ardışık çalıştırma denemelerinin süresi **15 s**'i geçmemelidir. Aksi takdirde akü bitebilir. Buna karşın motor ateşliyor ancak hala çalışmıyorsa bu süre **30 s**'ye kadar çıkarılabilir.
- Motoru çalıştırmak amacıyla birbirini izleyen kontak işlemleri arasında en az **1 min** beklenmelidir.
- Akünün aşırı şekilde boşalmasını engellemek için kontak işlemi art arda altı kereden fazla yapılmamalıdır.

KONTAK ANAHTARI

A. Kapalı : Devrede elektrik akımı olmadığından yakıt pompasına mazot gönderilmemektedir. Bu nedenle anahtar çıkarılabilir.

B. Açık : Çeşitli devrelerde elektrik akımı vardır. Uyarı ışıkları ve göstergeler çalışır durumdadır.

C. Çalıştırma: Motoru çalıştırır. Anahtarı bıraktığınızda anahtar **(B)** konumuna geri döner.

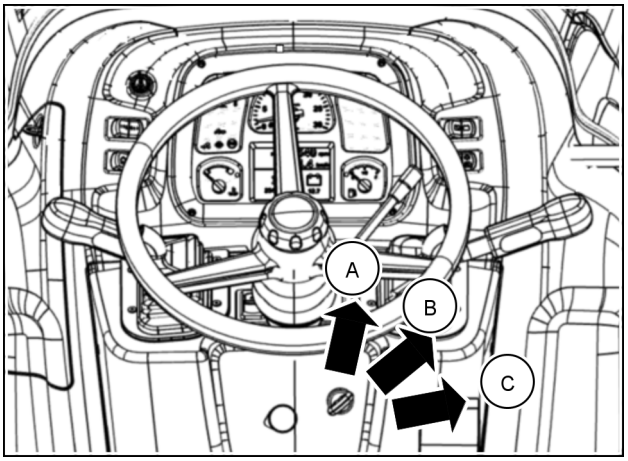

ANIL23TRO0427AA 1

DİKKAT: *Uzun süre kullanılmayan bir traktörü çalıştırdığınızda hidrolik sistemi hemen kullanmayın. Öncelikle, sistemin aşırı yüke maruz kalacak tüm hareketli parçalarının yağlanması gerekmektedir. Hava sıcaklığının özellikle **0 °C**'ye düştüğü durumlarda arka şanzımanda dolaşan yağın çalışma sıcaklığına ulaşması için motorun **1300 – 1500 RPM** aralığında **5 min** süreyle çalıştırılması zorunludur.*

DİKKAT: *Turboşarjlı modellerde, turboşarj birimini yağlamak için motoru çalıştırın ve motorun **30 s** boyunca yaklaşık **1000 RPM**'de çalışmasına izin verin.*

DİKKAT: *Eğer herhangi bir nedenle uyarı lambası yanarsa öncelikle motoru durdurunuz ve hatanın kaynağını belirlemeye çalışın. Lamba yanmaya devam ederse en yakın NEW HOLLAND Yetkili Servisine başvurun.*

TRAKTÖRÜN HAREKET ETTİRİLMESİ

- Sürücü koltuğuna oturun.
- Kuyruk mili kolunu aşağı konuma alın.
- Kavrama pedalına basarak vites ve kademe kumanda kollarını istenilen konuma getirin.
- Kuyruk mili kolunu yol konumuna alın.
- Motor devrini artırın.
- El frenini indirin.
- Traktörün silkeleme yapmadan ilerlemeye başlaması için kavrama pedalını yavaşça bırakın.

DİKKAT: *Lastiklerinizin ve hareket iletim dişlilerinin ömrünü uzatmak için **7 km/h** hızın altında çalışırken traktörünüzü özellikle aşırı yüklü durumda sürekli olarak tam güçte çalıştırmayın.*

Traktörünüze ağır çeki işlerinde ve yolda düşük hızlı ilerleme koşullarında aşırı ağırlık yüklemeniz önerilmemektedir. Ayrıntılı bilgi için ağırlıklar ve çeki ekipmanları bölümünü okuyun.

TRAKTÖRÜ DURDURMA

- Motorun devrini düşürün.
- Kavrama pedalına ve fren pedalına basın.
- Traktörün durmasıyla birlikte vites ve kademe kumanda kollarını boşa alın.
- El frenini çekin.

MOTORU DURDURMA

DİKKAT: *Turboşarj üniteli traktörlerde, traktörün hareketi durdurulduktan sonra; motor, rölanti devrinde **3 min** süreyle çalıştırılmalıdır.*

- Motoru durdurmak için kontak anahtarını şekil **(A)**'da gösterildiği gibi çevirin. Traktörü yolun eğiminin tersi yönünde bırakın ve traktörü o yönün en düşük vitesinde bırakın.

DİKKAT: *Traktörünüzle yola çıkmadan önce fren pedalları kilidinin iki pedala birlikte kumanda edilecek biçimde takılı olduğunu kontrol edin.*

Turboşarj - Ürüne genel bakış

Türbini ve kompresör çarklarını birbirine bağlayan şaft, normal çalışma koşullarında bile yüksek hızlarda döner. Bu, turboşarj biriminde çok fazla ısı üretir. Bu, motor parçalarının iyi soğutulması gerektiği anlamına gelir. Yağlama işlemlerini mümkün olan en iyi şekilde gerçekleştirin. Ayrıca yapmanız gereken başka görevler de var.

Buna göre, traktör kullanımında turboşarj ile ilgili olarak göz önünde bulundurulması gerekli bazı noktalar şunlardır :

A. Motora marş yapılırken yağ basınç göstergesi sönene kadar gaz pedalına basmayın. Traktörü vitese geçirip ilerlemeden önce motoru en az **1000 RPM** boyunca **30 s**'de çalıştırın. yüksüz çalıştırarak, turboşarj ünitesinin tümüyle yağlanmasını ve böylece bir ölçüde de ısınmasını sağlayın.

B. Motoru durdurmadan önce, motoru en az **3 min** boyunca **1000 RPM**'de çalıştırın. Bu, turboşarj biriminin yeterince soğumasını sağlar. Ayrıca rotor bölümünde soğuyan yağın yağlayıcı özelliğini korumasına yardımcı olur.

C. Soğuk havalarda olası bir çalışma zorluğu yaşarsanız turboşarj ünitesine zarar vermemek için marş kontağını her iki çevirişiniz arasında 1 dakika bekleyin. Ayrıca böyle durumlarda akünüzün boşalmaması için altı kereden fazla marş yapmayın.

D. Türbin çarkı ve çarkı çevreleyen gövdede egzoz gazından ileri gelecek karbon birikimlerini düzenli olarak temizleyin. Tinere batırılmış kalın, sert bir fırça kullanın. Bu, metal yüzeyin çizilmesini önler.

E. Çalışırken turboşarj biriminden gelen olağandışı keskin tıslama sesleri, rulman arızasını gösterebilir. Traktörü durdurun ve sistemin genel kontrolünü yapın. Turboşarj ünitesinde yapılabilecek başlıca kontroller : yatak, şaft ve çarklarda aşınma, çark profilinde bozukluklar ile çark ve gövde arası uzaklık değerlerinde değişimdir.

TURBOŞARJ ÜNİTELİ MOTORLARIN ÇALIŞMA İLKESİ

Egzoz gazının çıkış hattında taşıdığı basınç enerjisi, egzoz manifoldunu **(A)** terk etmeden önce "türbin" **(2)** adı verilen konik çarkın kanatlarına çarparak onun döndürülmesini sağlar. Sonrasında bu atık gaz, ilerleyerek susturucu üzerinden geçirilip dışarı atılır. Türbin **(2)** ile aynı şaft **(1)** üzerine yataklanan diğer konik çark "kompresör" **(3)** de, türbin devrinde dönmeye başlar. Kompresör **(B)** temiz filtrelenmiş havayı emer ve havayı sıkıştırır. Hava daha sonra **(E)** aracılığıyla silindirlere itilir.

Turboşarj üniteli motorlarda :

A. Her iki çarktaki millerin hızı **100.000 RPM** değerini aşabileceğinden, türbin, kompresör ve mil yatakları daha etkin bir şekilde soğutulmalıdır.

B. AYRICA, yüksek hızlı kompresörün sıkıştırdığı hava, silindir yanma odası "pistonlarında" daha yüksek sıcaklıktadır.

Bu nedenle, bu pistonların da daha etkin bir şekilde soğutulması gerekir.

Turboşarj üniteli motorunuzda, doğal emişli motorlara göre ek yağlama önlemleri alınmıştır. Şekildeki yağlama kanalının **(C)**'de girişi vardır ve **(D)**'ye devam eder. Bu, turboşarj milini yağlar. Benzer önlemler, motorun iç yapısı için de alınmıştır.

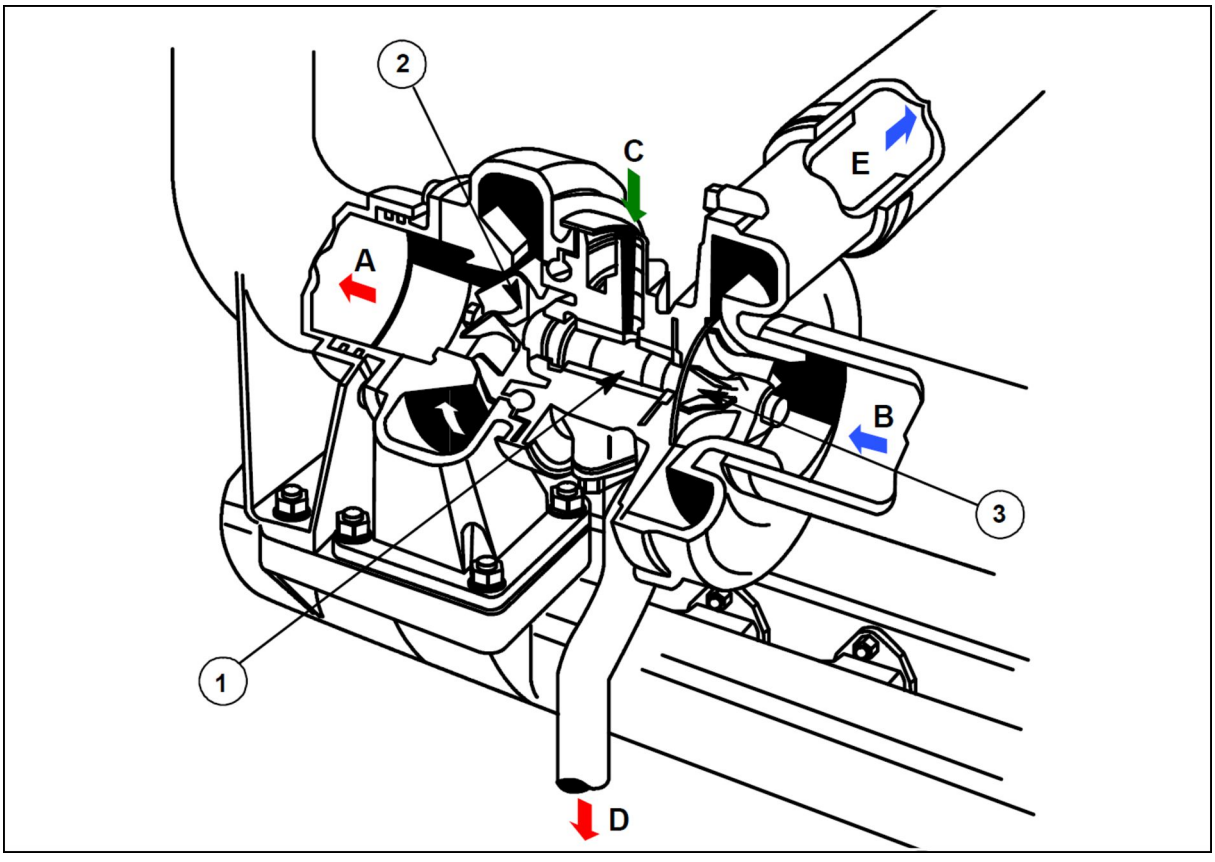

ANIL17TRO0014BA 1

1 Şaft
2 Türbin
3 Kompresör

A Egzoz manifoldu
B Hava filtresinden geliş
C Şaft yağlama yağı girişi
D Yağlama yağı geri dönüşü
E Emme manifoldundan silindirlere ilerleyen hava

Kuyruk Mili (PTO) - Kişisel güvenlik

GENEL TALİMATLAR

Traktörünüze takılan kuyruk mili, motordan gücü doğrudan tarımsal ekipmana aktarmak üzere kullanılır. Kuyruk mili, doğrudan motor ya da traktörün transmisyon tahrik dişlileri tarafından kumanda edilebilir.
Tüm traktörler standart olarak **540 RPM**'de kuyruk mili ile donatılmıştır — **540E RPM**
Kuyruk milini kullanmadığınızda, daima emniyet kapağını **(1)** kanallı çıkış mili üzerine takılı şekilde tutun.

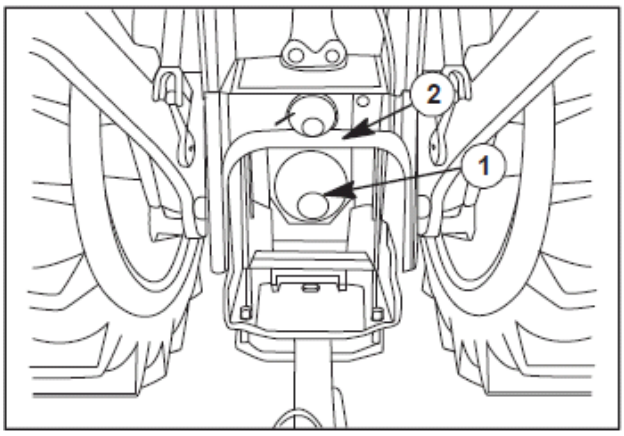

TJ66-20 1

DİKKAT: *Kuyruk mili kullanılmadığında veya kuyruk mili, şaftına bağlı bir tarımsal ekipman varken seçme kolu aracılığıyla kapatıldığında, kontrol kolunun veya kontrol düğmesinin devre dışı olduğundan emin olun. Kuyruk mili bir tarımsal ekipmana bağlı değilken kontrol kolunu devre dışı konumda tutun.*

DİKKAT: *Kuyruk mili çalışırken kesinlikle koruma* ***(2)*** *üzerinde durmayın.*

DİKKAT: *Kuyruk mili tarafından tahrik edilen herhangi bir ekipmanı çalıştırmadan önce, makine şanzıman milindeki güvenlik kavramasının (takılıysa) düzgün çalıştığını kontrol edin; aşırı yüklenmesi durumunda, kayacaktır.*

DİKKAT: *Kuyruk miline bağlı herhangi bir ekipmanı kesinlikle belirtilenden daha yüksek bir hızda çalıştırmayın.*

DİKKAT: *Tahrik milindeki plastik korumaların mükemmel durumda olduğunu daima kontrol edin.*

DİKKAT: *Kuyruk miline bağlı bir tarımsal ekipman üzerinde çalışırken daima motoru kapatın.*

HAREKETSİZ PTO ÇALIŞMASI

DİKKAT: *Hareketsiz PTO çalışması sırasında hem vites kolunu hem de aralık kolunu boşa almamak veya park frenini uygulamamak, kontrol kollarından biri kazayla devreye girerse ciddi yaralanmalara veya ölüme neden olabilir.*

- Herhangi bir hareketsiz PTO uygulaması için:
- Vites kolunu boş konuma getirin
- Aralık kolunu boş konuma getirin
- Mekik kolunu ileri veya geri konuma getirin

DİKKAT: *Hareketsiz PTO çalışma talimatlarına uyulmaması, yağlama eksikliği nedeniyle ileri/geri şanzıman senkromeçi arızasına neden olabilir.*

Kuyruk Mili (PTO) - Kullanma

MOTORDAN HAREKETLİ BAĞIMSIZ KUYRUK MİLİ

Kuyruk milini çalıştırmak için aşağıdaki şekilde hareket edin:

kolu **(1) (B)** konumuna getirerek kuyruk mili kavramasını devre dışı bırakın;
kolu **(2)**, kolun tabanındaki etikette belirtildiği gibi gerekli hıza getirin;
kanallı çıkış milinin dönmesini başlatmak için kolu **(1) (A)** konumuna getirerek kavramayı yavaşça devreye alın.

Bu durumda kullanım, traktörün seyir hızından tamamen bağımsızdır, dolayısıyla:

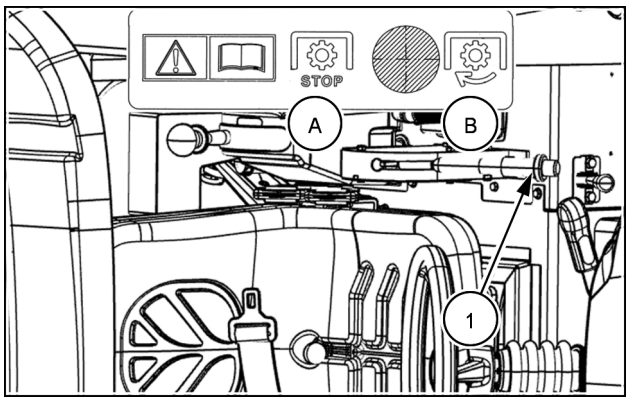

ANIL23TRO0434AA 1

Kuyruk milini durdurmadan traktörü durdurabilirsiniz;
Traktörü durdurmaksızın kuyruk milini durdurabilirsiniz (kuyruk mili kavramasını devreden çıkararak).

Şaft, traktörün arkasından bakıldığında saat yönünde dönmektedir.
Kuyruk milini devre dışı bırakmak için debriyaj kumanda kolunu **(1) (A)** konumuna getirin.

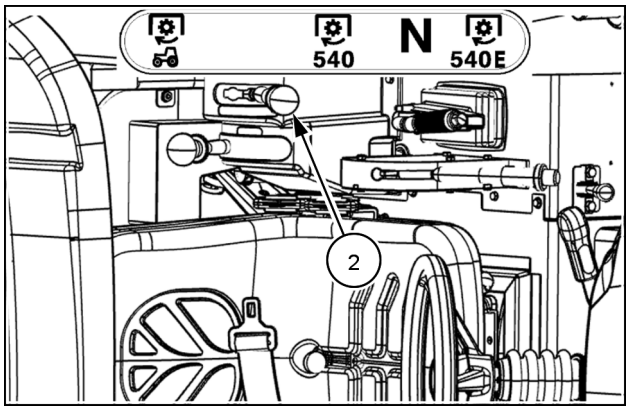

ANIL23TRO0435AA 2

DİKKAT: *Kuyruk mili kullanımda değilken, bir tarımsal ekipman bağlıyken, vites kolu **(2)** BOŞTA konumunda iken ve kavrama kontrol kolu **(1)** devre dışı (YUKARI) konumda olmalıdır.*

DİKKAT: *Tahrik milindeki plastik korumaların mükemmel durumda olduğunu daima kontrol edin.*

DİKKAT: *Ayırma yatağının ömrünü uzatmak için, PTO kavrama kontrol kolunu **(1)** KALDIRIN ve PTO uzun süre kullanılmayacaksa seçim kolunu **(2)** BOŞTA konumuna getirin.*

DİKKAT: *Traktörden ayrılmadan önce daima kuyruk milini (PTO) devre dışı bırakın ve el frenini çekin. Operatör, motor durdurulduğunda el frenini çekmezse, yaklaşık **15 s** boyunca sesli bir alarm devreye girer. Alarm, el freni çekildiği zaman kesilir.*

DİKKAT: *Motor durduğunda PTO kolunu **(1)** hareket ettirmeyin.*

PTO şaftını açtığınızda, PTO hızı **(1)** gösterilecektir.

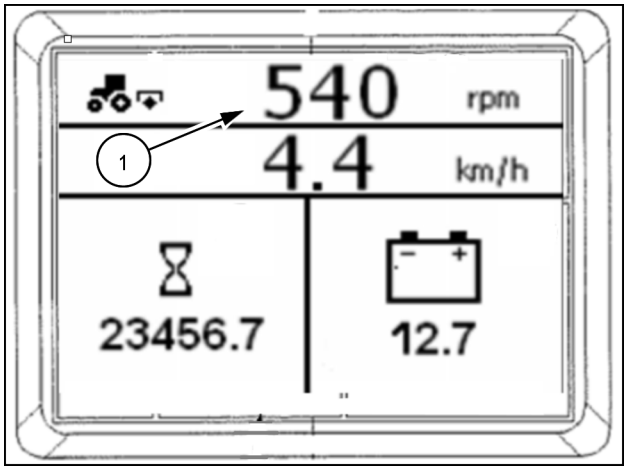

T3LP025 3

DİKKAT: *Bu traktör, PTO güvenlik düğmesi* ***(1)*** *ile donatılmıştır. PTO emniyet düğmesine* ***(1)*** *basmadan traktör koltuğunu terk ettiğinizde, motor otomatik olarak duracaktır. PTO çalışırken traktör koltuğunu terk etmek istiyorsanız, şekildeki* ***4*** *düğmeye* ***(1)*** *basın. Düğmeye bastıktan sonra* ***(2)*** *simgesini görebilirsiniz*

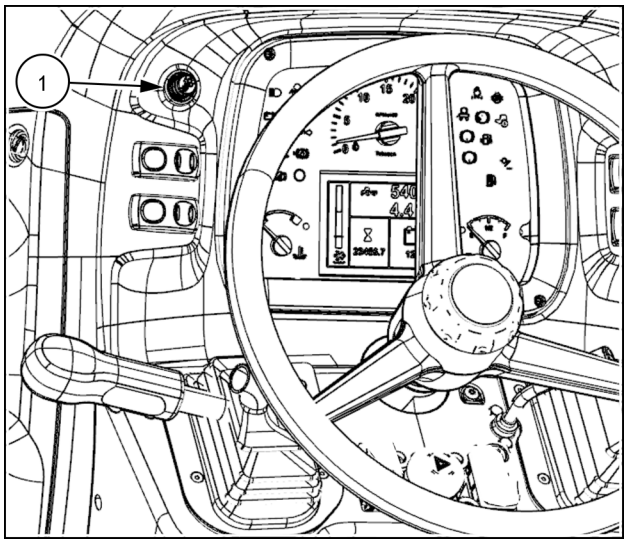

ANIL18TRO0713AA 4

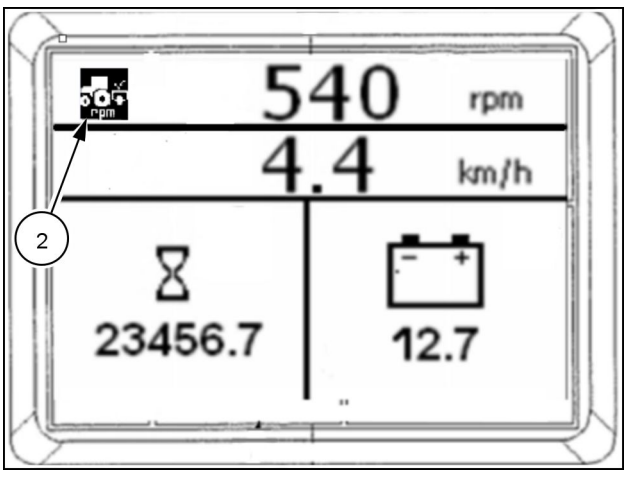

ANIL23TRO0461AA 5

Kuyruk Mili (PTO) - Kullanma

TEKERLERDEN KONUMLU YOL KUYRUK MİLİ

Kuyruk milini çalıştırmak için aşağıdaki şekilde hareket edin:
kavrama kontrol kolunu **(1) (B)** konumuna hareket ettirin;
kavrama pedalına sonuna kadar basın;
birkaç saniye sonra seçici kolunu **(2)** Ok yönünde geri konuma **(3)** getirin ve debriyaj pedalını bırakın.
Bu durumda, kuyruk mili gücünü doğrudan şanzımandan alır. Traktör hareket halindeyken kuyruk mili çalışır. Çıkış şaftının dönüş yönünü değiştirmek için ileri vitesten geri vitese geçirin.

DİKKAT: *Traktör hareket halindeyken ilerleme hızı kuyruk milini devreye almaktan kaçının.*

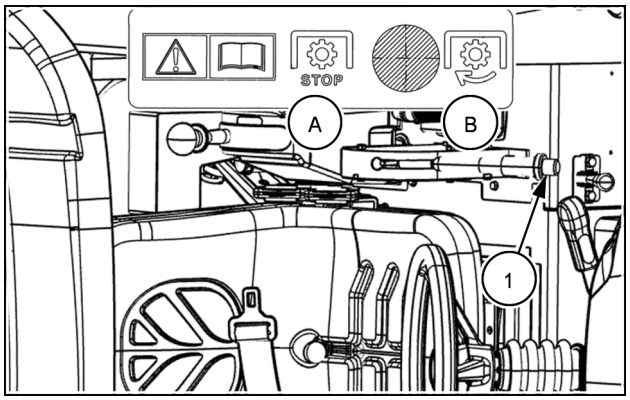

ANIL23TRO0434AA 1

Herhangi bir vitesteyken, arka tekerleklerin bir devri için kanallı çıkış şaftının devir sayısı.

540 RPM kuyruk mili

- Tüm lastikler
  4 ÇEKER **30 km/h**
  18.75 mph : 12.1

540E RPM kuyruk mili

- Tüm lastikler
  4 ÇEKER **30 km/h**
  25 mph : 14.87

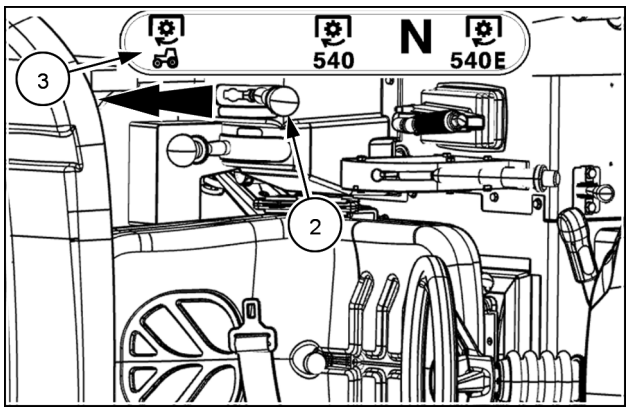

ANIL23TRO0435AA 2

DİKKAT: *Kuyruk mili kullanımda değilken, bir tarımsal ekipman bağlıyken, vites kolu **(2)** BOŞTA konumunda olmalıdır ve kavrama kontrol kolu **(1)** devrede (AŞAĞI) konumunda olmalıdır.*

DİKKAT: *Traktörden ayrılmadan önce daima kuyruk milini (PTO) devre dışı bırakın ve el frenini çekin. Operatör, motor durdurulduğunda el frenini çekmezse, yaklaşık 15 saniye boyunca sesli bir alarm devreye girer. Alarm, el freni çekildiği zaman kesilir.*

DİKKAT: *Bu traktör, PTO güvenlik düğmesi **(1)** ile donatılmıştır. PTO emniyet düğmesine **(1)** basmadan traktör koltuğunu terk ettiğinizde, motor otomatik olarak duracaktır. PTO çalışırken traktör koltuğunu terk etmek istiyorsanız, şekildeki düğmeye **(1)** basınız.*

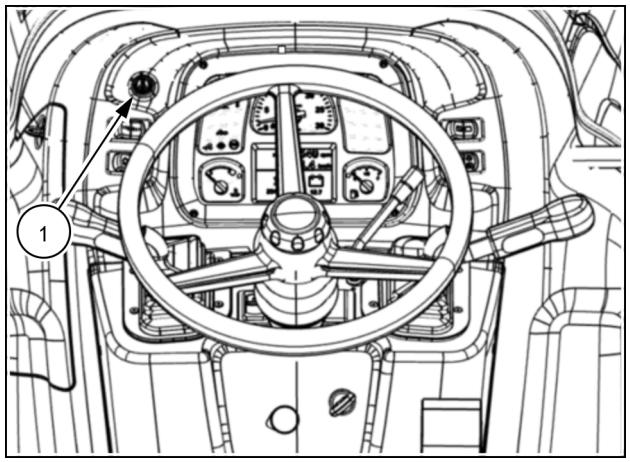

ANIL23TRO0427AA 3

Kuyruk Mili (PTO) - Kullanma KUYRUK MİLİ DEVRİ

540 RPM kuyruk mili

540 RPM kuyruk mili, altı kanallı **1 3/8 in**. çıkış şaftı **(1)** (standart) ile donatılmıştır.

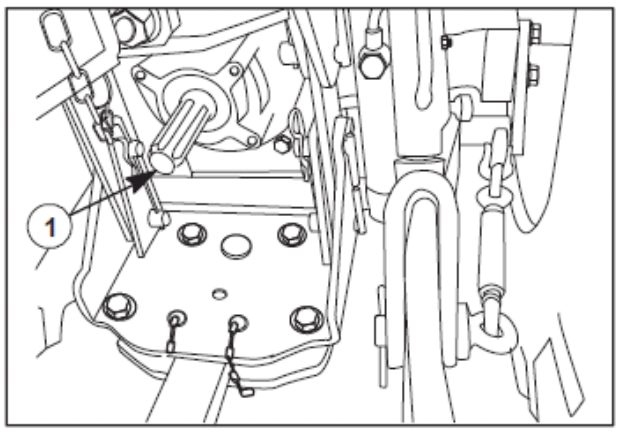

TJ66-24 1

540 RPM – 540E RPM kuyruk mili

Bu sürüm bir seçenek olarak mevcuttur. Altı kanallı çıkış şaftı **1 3/8 in**. çapa sahiptir ve bu değer, **540 RPM** kuyruk mili ile aynıdır.
540 RPM veya **540E RPM** hızı elde etmek için, hız seçme kolunu **(1)** (şekil **3**) kullanın.

NOT: *Kuyruk mili hız seçme kolu **540E RPM** konumuna ayarlanmış şekilde, motor **1592 RPM**'deyken, **540 RPM**, çıkış şaftında da elde edilebilir*

540 RPM :
540 RPM motor şu değerdeyken: 1958
634 RPM motor şu değerdeyken:. 2300

540E RPM:
540 RPM motor şu değerdeyken: 1592
750 RPM motor şu değerdeyken: 2210
780 RPM motor şu değerdeyken:. 2300

DİKKAT: *Traktörden ayrılmadan önce daima kuyruk milini (PTO) devre dışı bırakın ve el frenini çekin. Operatör, motor durdurulduğunda el frenini çekmezse, yaklaşık **15 s** boyunca sesli bir alarm devreye girer. Alarm, el freni çekildiği zaman kesilir.*

KUYRUK MİLİ DEVRİNİN SEÇİLMESİ

Kuyruk mili devirlerini seçmek için aşağıdaki şekilde hareket edin:
Kolu **(1)** YUKARI **(B)** konumuna getirerek kuyruk mili kavramasını devre dışı bırakın;
Kolu **(2)**, kolun tabanındaki etikette belirtildiği gibi gerekli hıza, **540 RPM** konumuna veya **540E RPM** konumuna getirin

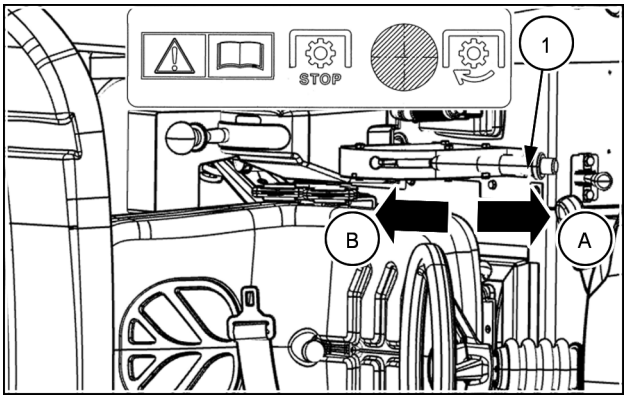

ANIL23TRO0434AA 2

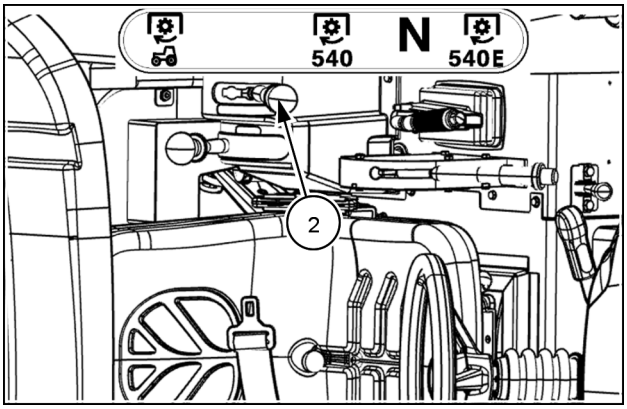

ANIL23TRO0435AA 3

Kuyruk Mili (PTO) - Kullanma STANDART MOTOR DEVRİNDE DÖNERKEN TRAKTÖR İLERLEME HIZLARI

30km/h – 8 İLERİ + 8 GERİ TRANSMİSYON — 540 RPM KUYRUK MİLİ DEVRİ (MOTOR DEVRİ 1958 RPM)

 **İLERİ VİTESLER (km/saat)**

KADEME	VİTES	ARKA LASTİK ÖLÇÜSÜ				
		380/85R28 RI: 650	380/70R28 RI:625	13.6R28 RI:625	13.6R24 RI:575	380/70R24 RI:575
Kademe (I)	1	1.84 km/h	1.77 km/h	1.77 km/h	1.63 km/h	1.63 km/h
	2	2.81 km/h	2.70 km/h	2.70 km/h	2.49 km/h	2.49 km/h
	3	4.12 km/h	3.96 km/h	3.96 km/h	3.64 km/h	3.64 km/h
	4	5.66 km/h	5.45 km/h	5.45 km/h	5.01 km/h	5.01 km/h
Kademe (II)	1	7.64 km/h	7.34 km/h	7.34 km/h	6.76 km/h	6.76 km/h
	2	11.66 km/h	11.21 km/h	11.21 km/h	10.32 km/h	10.32 km/h
	3	17.08 km/h	16.42 km/h	16.42 km/h	15.11 km/h	15.11 km/h
	4	23.49 km/h	22.59 km/h	22.59 km/h	20.78 km/h	20.78 km/h

30km/h – 8 İLERİ + 8 GERİ TRANSMİSYON — 540E RPM KUYRUK MİLİ DEVRİ (MOTOR DEVRİ 1592 RPM)

 **İLERİ VİTESLER (km/saat)**

KADEME	VİTES	ARKA LASTİK ÖLÇÜSÜ				
		380/85R28 RI: 650	380/70R28 RI:625	13.6R28 RI:625	13.6R24 RI:575	380/70R24 RI:575
Kademe (I)	1	1.50 km/h	1.44 km/h	1.44 km/h	1.32 km/h	1.32 km/h
	2	2.29 km/h	2.20 km/h	2.20 km/h	2.02 km/h	2.02 km/h
	3	3.35 km/h	3.22 km/h	3.22 km/h	2.96 km/h	2.96 km/h
	4	4.61 km/h	4.43 km/h	4.43 km/h	4.07 km/h	4.07 km/h
Kademe (II)	1	6.21 km/h	5.97 km/h	5.97 km/h	5.49 km/h	5.49 km/h
	2	9.48 km/h	9.12 km/h	9.12 km/h	8.39 km/h	8.39 km/h
	3	13.88 km/h	13.35 km/h	13.35 km/h	12.28 km/h	12.28 km/h
	4	19.10 km/h	18.36 km/h	18.36 km/h	16.90 km/h	16.90 km/h

Kuyruk Mili (PTO) - Kullanma Daha fazla bilgi için

https://www.newholland.com.tr/genel/kullanim-kitaplari
adresinden yada yan tarafta bulunan QR kodu kullanarak , kullanıcı el kitabının tam versiyonunu mobil telefonunuza veya bilgisayarınıza indirip okumanız gerekmektedir.

Arka bağlama tertibatı

Ana kaldırma sistemi - Kumanda

HİDROLİK KALDIRICI

Hidrolik kaldırma devresi, motor zamanlama dişlileri üzerinden motor milinin tahrik ettiği dişli pompası tarafından gönderilen şanzıman yağlama yağını kullanır.
Bir yay aracılığıyla üst bağlantı kolu üzerindeki kuvvetleri algılayabilen bu kaldırıcı, aşağıdaki işlemlerin gerçekleştirilmesini sağlar:

- Konum kontrolü;
- Çekiş kumandası;
- Yüzdürme;
- Karma kontrol.

(1) ve **(2)** kollarının kombine kullanımı ile, kullanıcı, tarımsal ekipman ve eldeki koşullar için en uygun modu seçip çalıştırabilir.

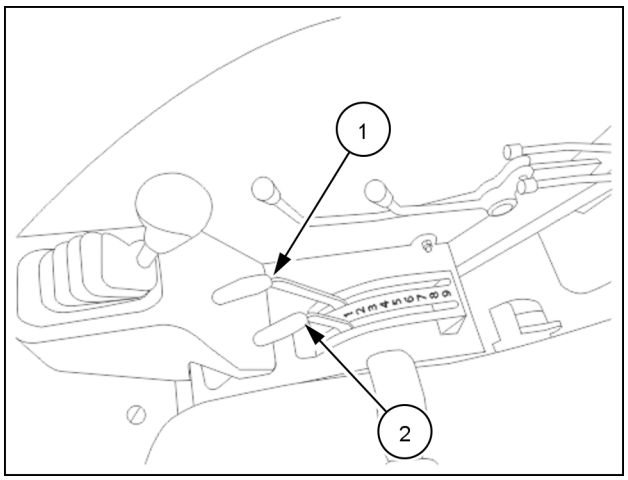

ANIL20TRO0422 1

Lift-O-Matic™ Kaldırma kollarını tamamen kaldırmak ve indirmek için kontrol anahtarı

3. Aşağı anahtarı
4. Yukarı anahtarı

Tarımsal ekipmanı indirmek için anahtarı **(3)** tamamen aşağı bastırın ve bağlantı kolları, konum kontrol kolu kullanılarak önceden ayarlanan sınıra inecektir.

Tarımsal ekipmanı kaldırmak için, anahtarı **(3)** mandalından ayırmak üzere mandalı **(4)** ok yönünde geri hareket ettirin. Bağlantı kolları tam yüksekliğe kaldırılacaktır.

DİKKAT: *Kuyruk miline bağlı olan, monte edilmiş tarımsal ekipmanlarla çalışırken,* ***Lift-O-Matic™****'i kullanarak kaldırırken PTO şaftına zarar vermemek için kaldırma çubuklarını maksimum uzunluklarına kadar uzatın.*

DİKKAT: *Motoru çalıştırmadan önce,* ***Lift-O-Matic™*** *indirme anahtarının* ***(3)*** *basılı olduğundan emin olun. Böylece, tarımsal ekipmanın beklenmedik şekilde yükselmesi ve ciddi hasarlar önlenmiş olur.*

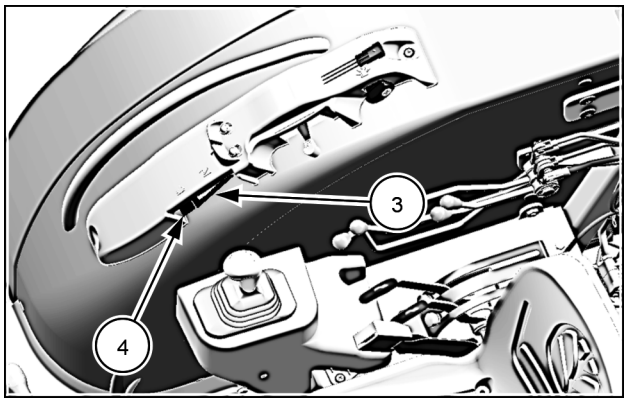

T3LP021 2

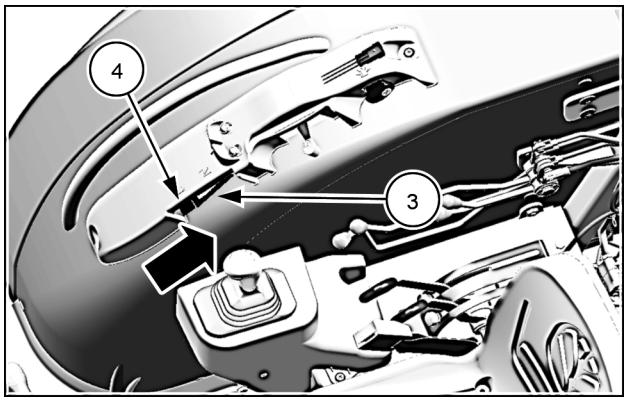

T3LP021 3

KONUM KONTROL KOLU

Çekiş kumanda kolunu **(2)** tamamen ileri itin.

İndirmek için konum kontrol kolunu **(1)** ileri doğru, yükseltmek için arkaya doğru hareket ettirerek, tarımsal ekipmanın konumunu zemin içerisinde veya üstünde ayarlayın. Tarımsal ekipmanın hareketi kol hareketiyle doğru orantılıdır.

Tarımsal ekipmanı sürülmemiş arazide kaldırmak için, mandalı **(4)** ok yönünde bastırın. Gerektiğinde, kaldırma kumanda kolunu kullanmaya gerek kalmadan tarımsal ekipmanı indirmek için, **Lift-O-Matic™** üzerindeki **(3)** anahtarına tamamen basın.

DİKKAT: *Bir tarımsal ekipmanı bağlamak veya tarımsal ekipmanı taşımak için lütfen daima konum kontrol kolunu kullanın.*
Çekiş kontrol kolu ileriye doğru hareket ettirilmelidir.
*Tarımsal ekipman yüksekliğini ayarlamak için lütfen konum kontrol kolunu kullanın. Tarımsal ekipmanı kaldırmak için lütfen konum kontrol kolunu **(1)** geriye doğru hareket ettirin, tarımsal ekipmanı indirmek için lütfen konum kontrol kolunu **(1)** ileri doğru hareket ettirin.*
Tarımsal ekipmanınız için belirli bir seviyeyi ayarlamak amacıyla dengeleyiciyi kullanabilirsiniz.

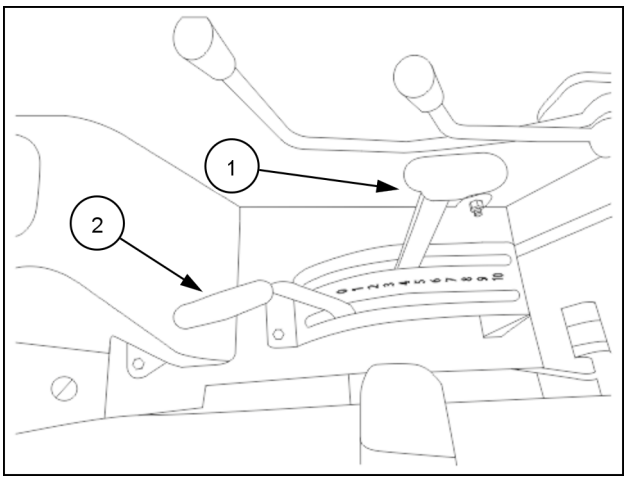

ANIL20TRO0429 4

ÇEKİŞ KONTROL KOLU

Konum kontrol kolunu **(1)** tamamen ileri itin.

Çekiş kontrol kolunu **(2)** kademeli olarak ileri hareket ettirerek zeminde istediğiniz tarımsal ekipman derinliğini ayarlayın. Kolun ileri hareketi tarımsal ekipman derinliğini artıracak ve geriye doğru hareketi, derinliği azaltacaktır. Çekiş yükündeki değişiklikler, üst bağlantı kolu aracılığıyla algılanır. Hidrolik sistem, orijinal çekiş ayarını geri yüklemek için tarımsal ekipmanı kaldırarak veya indirerek yanıt verir.

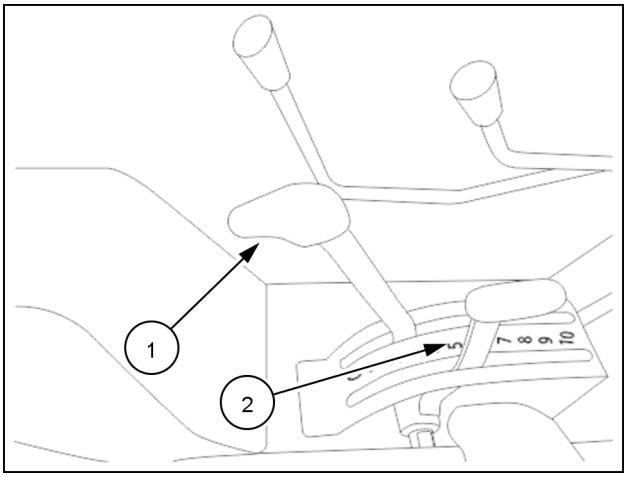

ANIL20TRO0430 5

YÜZDÜRME İŞLEMİ

Kaldırıcıyı yüzer modda çalıştırmak, yani bağlantı kollarının serbestçe yüzmesine imkan tanımak için, kol **(1)** ve **(2)**'yi tam olarak ileri itin.
Tarımsal ekipmanları sürülmemiş arazi üzerinde kaldırmak ve indirmek için daima **Lift-O-Matic™** Kaldırıcı kontrollerini (**(3)** ve **(4)**) kullanın.

DİKKAT: *Yüzdürme modunda çalışırken, bir tarımsal ekipman kuyruk miline bağlıyken ve kaldırıcıyı kullanılıyorken, kardan mafsalına zarar vermemek için, kaldırma çubukları, pimleri yuvalara yerleştirilerek alt kollara bağlanmalı ve böylece tarımsal ekipmanın serbest hareket etmesine izin verilmelidir.*

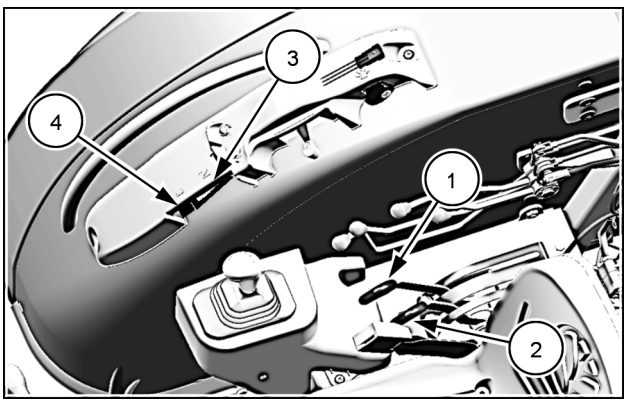

T3LP021 6

KARMA KONTROL

Zeminde istediğiniz tarımsal ekipman derinliğini ayarlayın ve çekiş kontrolü için açıklandığı gibi gerekli çalışma derinliğini bulun.
Tarımsal ekipman istenilen derinliğe ayarlandığında, konum kumanda kolunu **(1)** bağlantı kolları yükselmeye başlayana kadar kademeli olarak hareket ettirin. Kaldırıcı çekiş kontrolünde çalışır, ancak aynı zamanda, daha az dirençli toprakla karşılaşıldığında, tarımsal ekipmanın çok derine inmesini engeller. Bu, mahsul yetiştirmeye uygun olmayan toprağın yüzeye çıkma riskini ortadan kaldırır.

Sürülmemiş arazide tarımsal ekipmanı kaldırmak ve indirmek için, her zaman **(3)** ve **(4)** anahtarlarını kullanın.

NOT: *Tarımsal ekipmanları kaldırmak ve indirmek için* ***(1)*** *ve* ***(2)*** *kollarını kullanmayın, aksi halde önceden ayarlanan çalışma koşulları değişir. Sürülmemiş arazide yalnızca* ***Lift-O-Matic™*** *kontrollerini (* ***(3)*** *ve* ***(4)****) kullanın.*

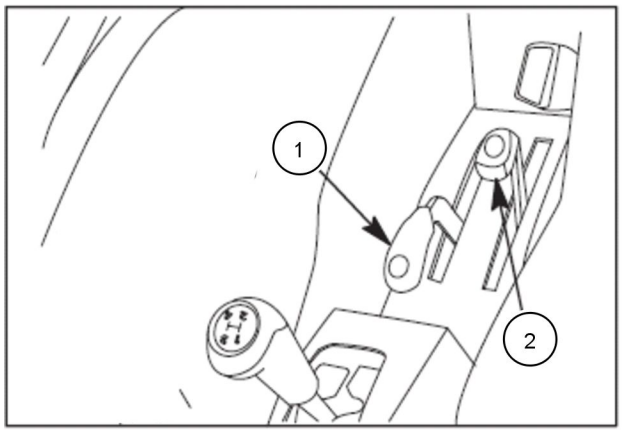

TJ66-34 7

HİDROLİK KALDIRMA - KULLANIM KOŞULLARI

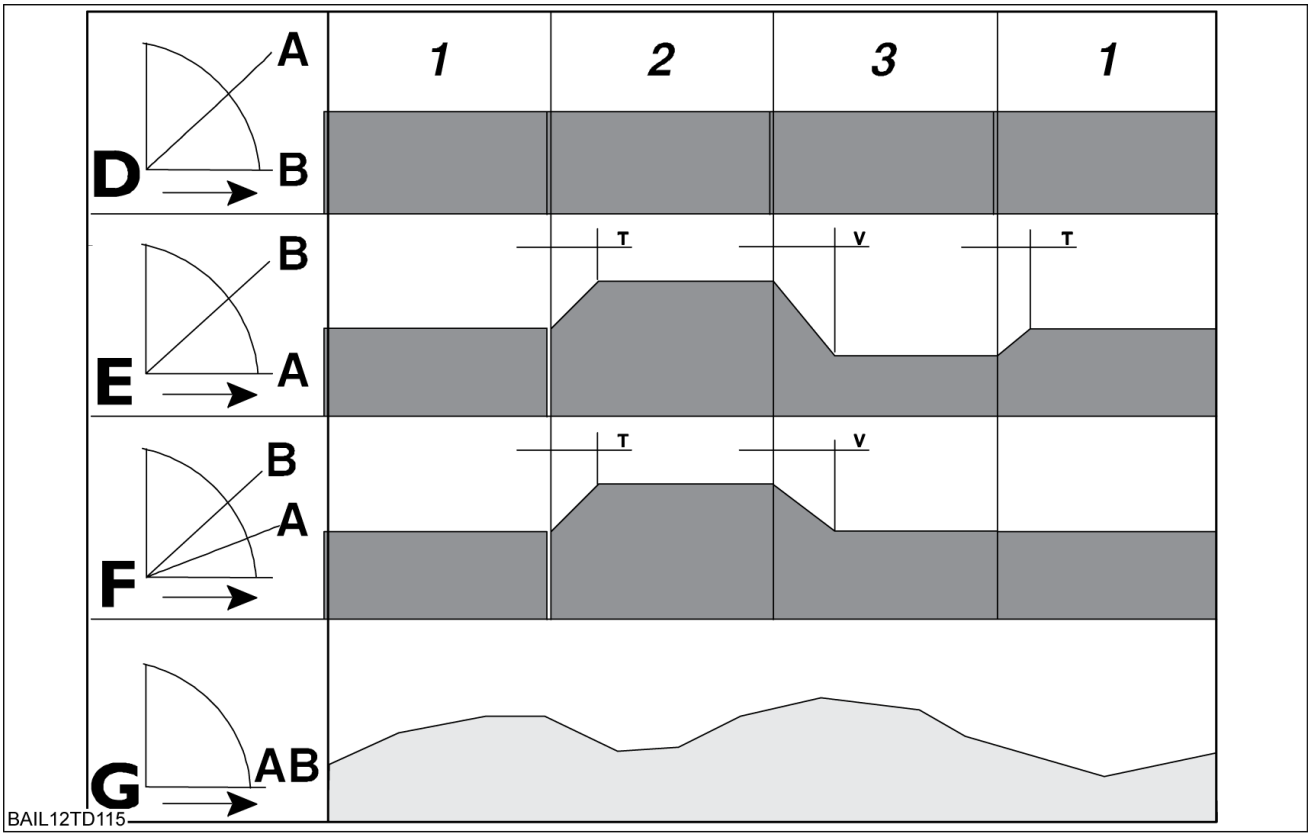

BAIL12TD115 8

A Konum kontrol kolu.
B Çekiş kumanda kolu.
D Konum kontrol işlemi.
E Çekiş kontrol işlemi.
F Karma kontrol.
G Yüzdürme işlevi.

1 Orta kıvamlı toprak.
2 Yapışkan toprak.
3 Gevşek toprak.
T Sabit eylem süresi.
V Sabit iniş hızı.

Üç noktalı askı sistemi kumanda valfi - Kullanma

YARDIMCI KONTROL VALFLERİ

(kullanım ve bakım)

GİRİŞ

Hızlı bağlantı ataşmanlarının kırılmasının veya yetersiz performans göstermesinin başlıca nedenleri şunlardır:

- kir;
- uyumlu olmayan veya hasarlı (örneğin çentik) erkek hızlı bağlantı ataşmanı;
- Hidrolik sistemde basınç varken erkek kuplörün zorlanarak sökülmesi.

DİKKAT: *Erkek bağlantılardan koruyucu kapakları sökmeden önce, hidrolik sisteme pislik girmesini önlemek için basınç noktalarında biriken bütün pislikleri temizleyin.*

Bağlantı ataşmanlarını çıkarmadan önce şunları yapmalısınız:
– bağlı ataşmanları indirin;
– motoru durdurun;
– hidrolik sistemden basıncı boşaltmak için ilgili kolları ileri ve geri hareket ettirin.
Dişi kuplörler kullanılmadığında, bunları birlikte verilen kapaklarla koruyun (bkz. şek. –1).

⚠ TEHLİKE

Beklenmedik makine hareketi!
Motoru çalıştırmadan önce, tüm çalıştırma kontrollerinin boşta veya park konumunda olduğundan emin olun. Bu, güç kaynağına bağlı ekipmanın kazara çalışmasını önler.
Bu kurallara uyulmadığı takdirde ölüm ya da ciddi yaralanmalar meydana gelecektir.

D0144A

⚠ UYARI

Basınçlı sistem!
Bağlantı ataşmanlarının bağlantısını kesmeden önce hidrolik sistemdeki basıncı boşaltmak için bağlı ataşmanları indirmeniz, motoru durdurmanız, kumanda kollarını ileri ve geri hareket ettirmeniz gerekir.
Bu kurallara uyulmaması ölüm ya da ciddi yaralanmalara neden olabilir.

W0389A

⚠ UYARI

Basınçlı sıvı cilde nüfus edebilir ve ciddi yaralanmalara yol açabilir.
Ellerinizi ve vücudunuzu basınçlı sızıntılardan koruyun. Sızıntıları elinizle kontrol ETMEYİN. Bir parça karton ya da kağıt kullanın. Sıvı cildinize nüfuz ederse derhal tıbbi yardım alın.
Bu kurallara uyulmaması ölüm ya da ciddi yaralanmalara neden olabilir.

W0158A

Hidrolik bağlantıların kullanımında ve bakımında doğru prosedür, dayanıklılıkları ve verimlilikleri için hayati önem taşır.

Hızlı bağlantı ataşmanlarını doğru şekilde kullanmak ve işletim sorunlarından kaçınmak için aşağıdaki yararlı ipuçlarını izleyin.

ARIZA	OLASI NEDEN	ÇÖZÜM	SÜREKLİ SORUN
Devreye sokma imkansız.	Erkek bağlantı ataşmanı uyumlu değil.	Erkek bağlantı ataşmanının değiştirilmesi için yetkili servisinizi arayın.	-
	Dişi kaplinin içinde kir veya toprak.	Solventi, dişi basınç noktasının içine ve dışına püskürtün (şek. –2 ve –3'te gösterildiği gibi) ve çözücünün reaksiyona girmesi için birkaç saniye bekleyin. Bazı kancalama/kanca çözme işlemleri gerçekleştirin (bkz. şek. –4) ve gerekiyorsa, kaplinin pürüzsüz olduğundan emin olmak için tekrar temizleyin.	Yetkili servisinizle görüşün.
Devreye sokmada zorlanılıyor.	Dişi kaplinin içinde kir veya toprak.	Solventi, dişi basınç noktasının içine ve dışına püskürtün (şek. –2 ve –3'te gösterildiği gibi) ve çözücünün reaksiyona girmesi için birkaç saniye bekleyin. Bazı kancalama/kanca çözme işlemleri gerçekleştirin (bkz. şek. –4) ve gerekiyorsa, kaplinin pürüzsüz olduğundan emin olmak için tekrar temizleyin.	Yetkili servisinizle görüşün.
Erkek konektör söküldükten sonra dişi bağlantı ataşmanından yağ sızıntısı.	Sızdırmazlık elemanı alanında kir veya pislik.	Solventi, dişi basınç noktasının içine ve dışına püskürtün (şek. –2 ve –3'te gösterildiği gibi) ve çözücünün reaksiyona girmesi için birkaç saniye bekleyin. Bazı kancalama/kanca çözme işlemleri gerçekleştirin (bkz. şek. –4) ve gerekiyorsa, kaplinin pürüzsüz olduğundan emin olmak için tekrar temizleyin.	Yetkili servisinizle görüşün.
	Valf contası hasarlı.	Konektörün değiştirilmesi için yetkili servisinizi arayın.	—
Erkek konektör söküldükten sonra dişi bağlantı ataşmanından yağ sızıntısı.	Dahili contalar hasarlı.	Konektörün değiştirilmesi için yetkili servisinizi arayın.	

ARIZA	OLASI NEDEN	ÇÖZÜM	SÜREKLİ SORUN
Bağlantının ardından bağlantı ataşmanlarından yağ sızıntısı.	Sızdırmazlık elemanı alanında kir veya pislik.	Solventi, dişi basınç noktasının içine ve dışına püskürtün (şek. –2 ve –3'te gösterildiği gibi) ve çözücünün reaksiyona girmesi için birkaç saniye bekleyin. Bazı kancalama/kanca çözme işlemleri gerçekleştirin (bkz. şek. –4) ve gerekiyorsa, kaplinin pürüzsüz olduğundan emin olmak için tekrar temizleyin.	Bayinizle görüşün
	Conta hasarlı.	Bağlantı ataşmanlarını sökün. Hasarlı contanın ve olası çıkma önleyici halkanın değiştirilmesi için yetkili servisinizi arayın.	

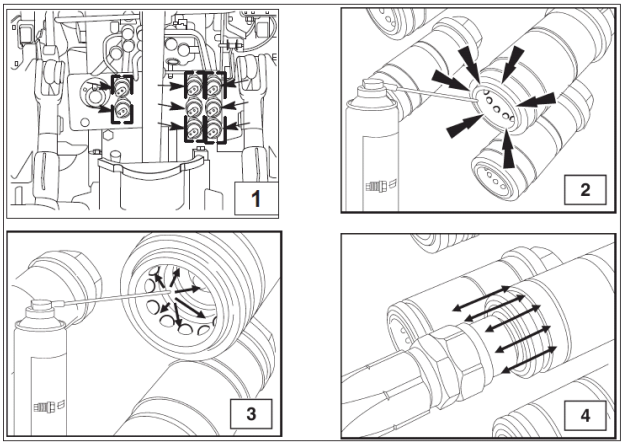

TJ66-35 1

Uzaktan kumanda valfleri

Uzaktan kumanda valfleri - Kumanda

HIZLI BAĞLANTI ATAŞMANLARI

Hidrolik kaldırıcı ile aynı devre yağını kullanan iki veya üç kumanda valfi, tek hareketli ya da çift hareketli silindirlerin uzaktan kumandası için traktörünüze takılabilir.
Her bir valf, basınçlı erkek bağlantı ataşmanları ile bağlanabilen, iki adet sürgülü kilit tipi dişi **1/2 in** bağlantı ataşmanına sahiptir. Böylece kontrol silindiri hatlarını iki elinizi kullanarak bağlayabilirsiniz.

DİKKAT: *Bağlantı ataşmanlarının içindeki hortumlar ile ayrılma özelliği yoktur.*

Valfler ve renkleri Şekil 1 ve 2'de gösterilmiştir.

Valf No.:	Renk
1	Mavi
2	Yeşil
3	Kahverengi

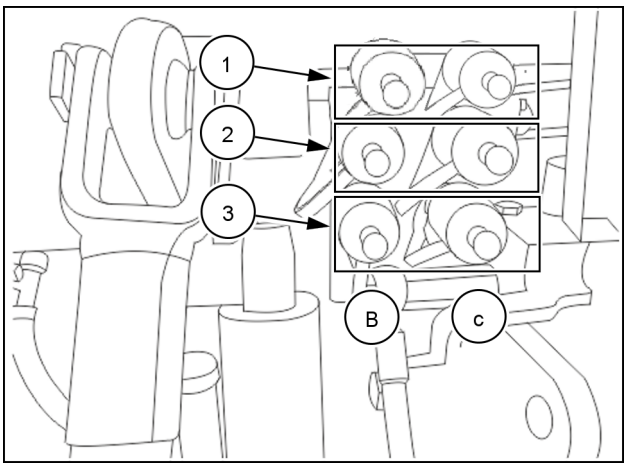

T3LP027 1

Şekil **1**'de **(B)** satırında gösterilen uzak çıkışlar silindiri geri çekmek için, **(C)** satırındakiler ise silindiri uzatmak için kullanılır. Hortumları takmadan ve serbest bırakmadan önce, önce dişi bağlantı ataşmanlarının bileziğini kaydırın, ancak bundan önce motoru durdurun, kaldırıcıya bağlı herhangi bir tarımsal ekipmanı indirin ve bağlanacak iki parçayı iyice temizleyin.

DİKKAT: *Dişi bağlantı ataşmanları kullanılmadığında, bunları plastik kapaklarla koruyun*

TEK ETKİLİ / ÇİFT ETKİLİ ANAHTAR

Kontrol valfini şu şekilde değiştirmek için:

- Tek etkili: valf kumanda kolu pivotunun yanındaki vidayı **(1)** durana kadar gevşetin.
- Çift etkili: **(1)**'i tamamen sıkın.

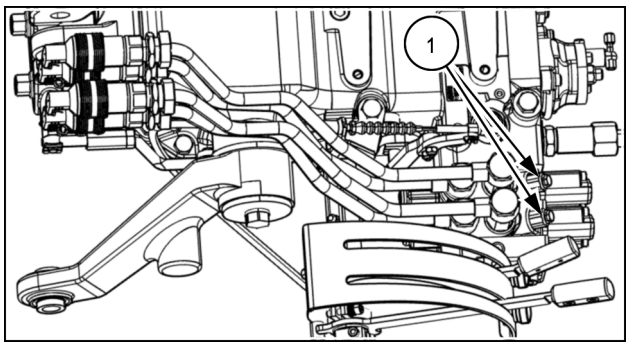

ANIL23TRO0436AA 2

Tek etkili özelliğini kullanıyorsanız, bağlantı ataşmanın hangi tarımsal ekipmana bağlanacağını hızlı bir şekilde tanımlayabilmek için valf kolunu etkinleştirin ve bağlantı ataşmanının bağlanacağı iki hattı gözlemleyin: Yağ taşıyan hat hareket etmelidir.

Daha fazla emniyet için, tek etkili mod kullanılarak takılan tarımsal ekipmana bağlı olan hortumun, değiştirme vidasından en uzaktaki valf gövdesi üzerinde olup olmadığını kontrol edin.

Tek etkili veya çift etkili silindirler için valf kontrol kolları

Bu kollar iki konumda veya merkezi boşta konumunda kullanılabilir:

— ileri = aşağı;
— geri = yukarı.

YÜZDÜRME AYARLI VALFLER (İSTEĞE BAĞLI)

Traktörünüze, bu işlevi gerektiren aletler için yüzdürme ayarlı valfler takılabilir.

Yüzdürme ayarını seçmek için, ilgili valf kolunu **(1)** ileri yönde sonuna kadar **(D)**, ilk kilit mandalını geçecek şekilde itin.

Mekanik bir kilit, kolu yüzdürme ayarında tutar.

Kontrol kolunu yüzdürme ayarından çıkarmak için yukarıya, başlangıç konumuna çekmeniz yeterlidir.

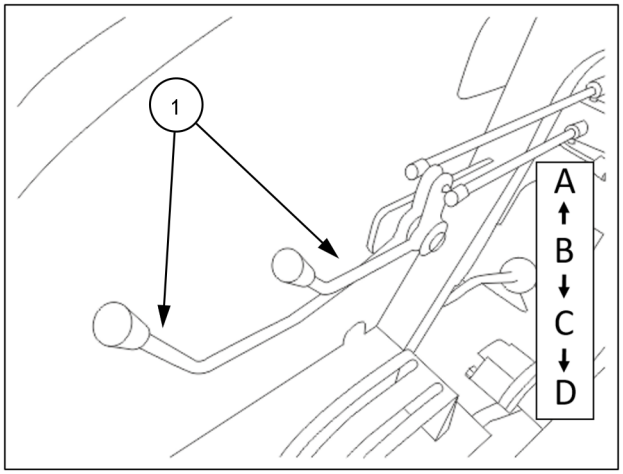

T3LP023 3

BOŞALTMA İŞLEVİNE SAHİP TEK VEYA ÇİFT ETKİLİ SİLİNDİRLER İÇİN KONTROL VALFİ KOLLARI (tüm pazarlara yönelik değildir)

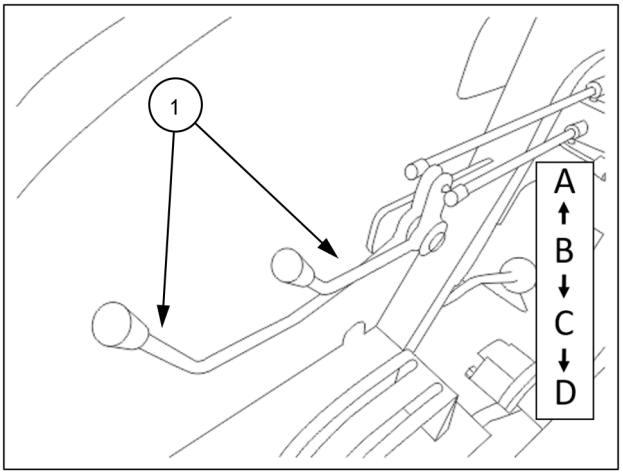

T3LP023 4

Boşaltma uygulamaları için şek. **4** üzerinde tüm konumlar mevcuttur.

konum A = kol **(1)** geride (tarımsal ekipmanın indirilmesi); konum C = kol **(1)** ileride (tarımsal ekipmanın kaldırılması);

Nötr konum B ve konum D, daha önce açıklananla aynıdır.

Boşaltma özelliğine sahip valflerde, hidrolik silindir, strokunun sonuna ulaştığında, kol otomatik olarak boşta konumuna (B) dönecektir.

Boşaltma özelliğine sahip valfler, fabrikada (+10/–0) bar basınca **120 bar** ayarlanmıştır.

Tek etkili valf kullanıldığında, otomatik serbest bırakma mekanizması yalnızca kaldırma sırasında çalışır.

NOT: *Kontrol kolu otomatik olarak boşta konumuna geri döndüğünde uzaktan kumandalı silindir strok sonuna ulaşana kadar kol, bir kilit ile seçilen kaldırma veya indirme konumunda tutulacaktır. Alternatif olarak, kol manuel bir şekilde boşta konumuna geri alınabilir. Kol, dengeleme konumundan otomatik olarak geri alınmaz.*

NOT: *Valf tek etkili şekilde kullanıldığında, otomatik serbest bırakma mekanizması yalnızca kaldırma sırasında çalışır.*

TEK VEYA ÇİFT ETKİLİ SİLİNDİRLERDE KONTROL VALFİ KOLLARI

Daha fazla emniyet için, tek etkili mod kullanılarak takılan tarımsal ekipmana bağlı olan hortumun, değiştirme vidasından en uzaktaki valf gövdesi üzerinde olup olmadığını kontrol edin.

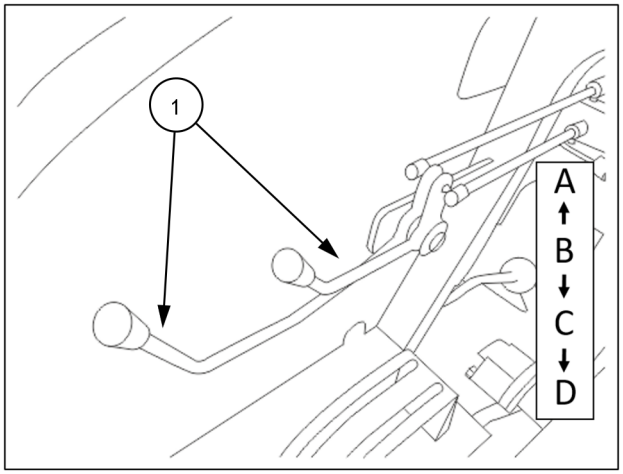

T3LP023 5

Kolun üç konumu vardır:

- Konum **(A)**: kol **(1)** geride (tarımsal ekipmanın kaldırılması);
- Konum **(B)**: nötr konum;
- Konum **(C)**: kol **(1)** ileride (tarımsal ekipmanın indirilmesi).
- Konum **(D)**: kol **(1)** yüzdürme ayarında tamamen ileride. Bu konumda silindir serbestçe uzatılabilir veya geri çekilebilir, bu da tarımsal ekipmanın arazi hatlarını takip etmesine izin verir (tüm pazarlar için geçerli değildir). Kol kullanılan konumda kalır.

DİKKAT: *Basınçlı hidrolik sıvısı sızıntıları deriye nüfuz ederek, ağır yaralanmalara neden olabilir:*

- Bir sızıntının yerini bulmak için kesinlikle ellerinizi kullanmayın — karton veya kağıt kullanın.
- Basınçlı hortumları takarken veya sökerken motoru durdurun ve basıncı tahliye edin.
- Motoru çalıştırmadan ya da hidrolik sisteme basınç vermeden önce bütün bağlantıları sıkın.

Eğer sıvı deriye nüfuz ederse, ağır yaralanmayı önlemek için hemen doktora gidin.

Arka üç nokta askı düzeni bağlantısı

Arka üç nokta askı düzeni bağlantısı - Yerelleştirmeye genel bakış

(KATEGORİ II)

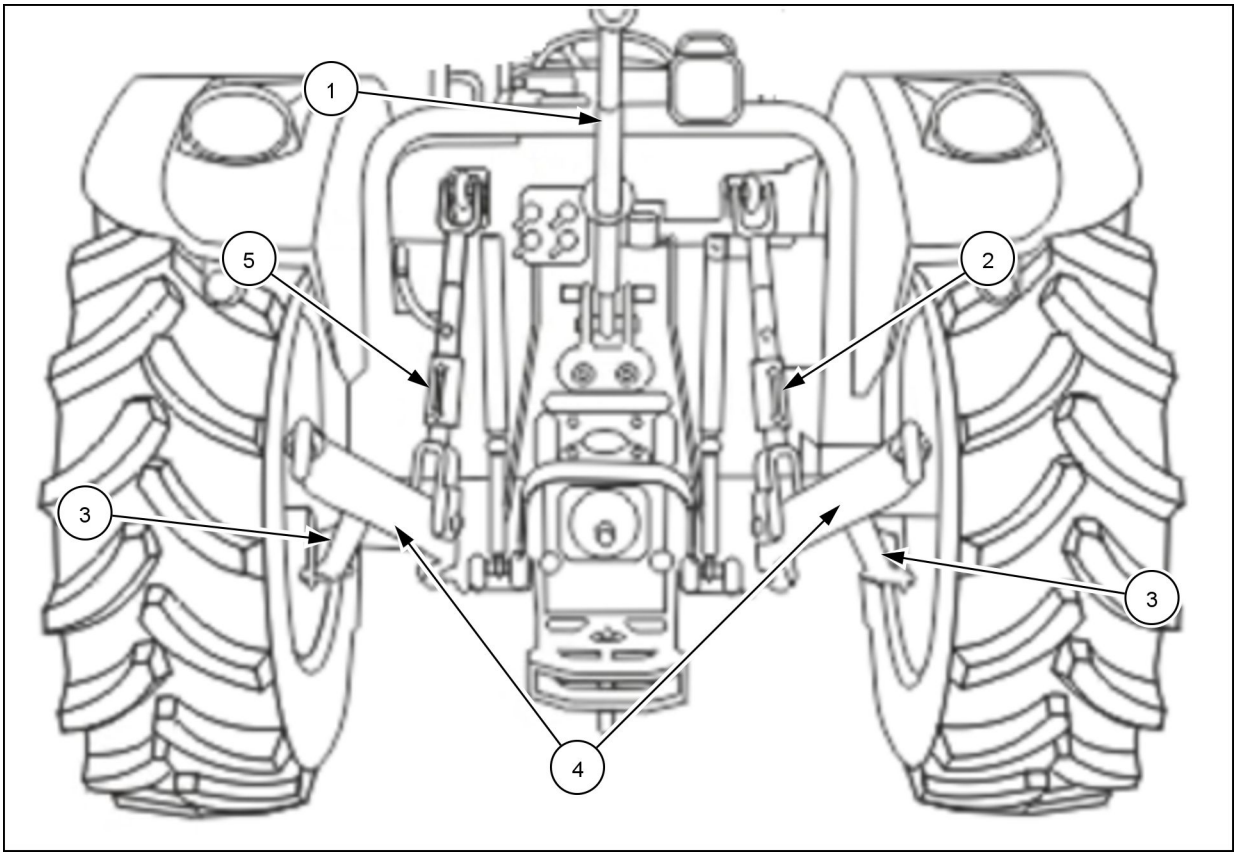

ANIL23TRO0359AA 1

1. Ayarlanabilir uzunluğa sahip üst bağlantı.
2. Çubuk ayarlayıcıya sahip sağ kaldırma çubuğu.
3. Vidalı tip dengeleyiciler.
4. Alt bağlantılar.
5. Çubuk ayarlayıcıya sahip sol kaldırma çubuğu.

Üst bağlantı kolu - Ayar

Üst bağlantı ataşman braketi **(2)** üç deliğe sahiptir. Üst bağlantı ataşmanının braket üzerindeki konumu, üst bağlantı tespit pimi **(3)** kullanılarak değiştirilebilir. Her delik, dolayısıyla her konum, hidrolik sistem çekiş kontrol algılama mekanizması üzerinde farklı etkiye sahiptir:
—Üst delik: Düşük hassasiyet (Ağır iş)
—Orta delik: Orta hassasiyet (Normal iş)
—Alt delik: Yüksek hassasiyet (Hafif iş)

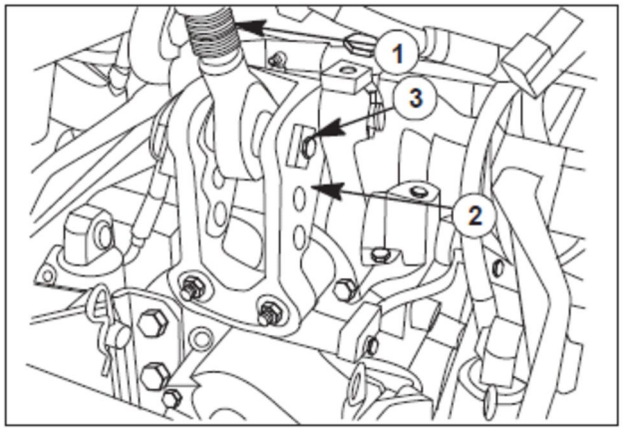

TJ66-41 1

Dikey rot - Ayar

Manşon ayarlı sağ ve sol kaldırıcı çubuğu

Sağ ve sol kaldırıcı çubuğunun uzunluğu manşonu **(1)** döndürerek ayarlanabilir. Manşonu **(1)** döndürmek için önce tespit vidasını **(3)** gevşetmeniz gerekir.
Ayarı yaptıktan sonra vidayı **(3)** tekrar sıkın.

DİKKAT: *Ayarlanabilir bağlantılar üzerindeki çentikler, cıvatayı sıkmadan önce hizalanmalıdır.*

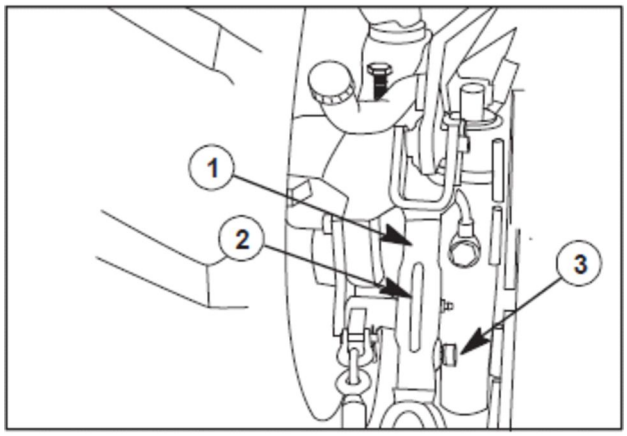

TJ66-43 1

Stabilizör - Ayar

Vidalı Tip Dengeleyici

Dengeleyici **(1)** uzunluğunu ayarlamak için ayar kolunu **(2)** çevirin ve kolların **(3)** açıklığını ayarlayın.

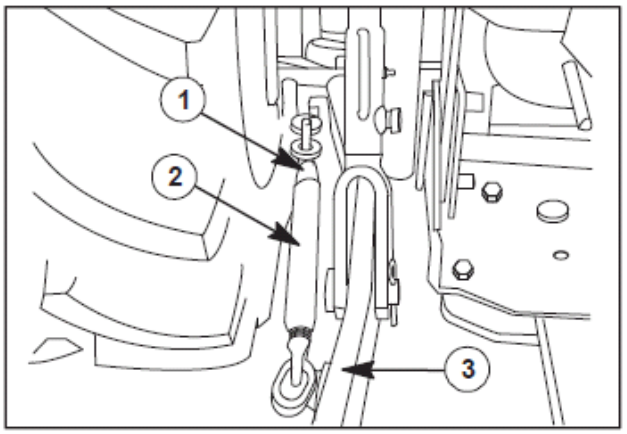

TJ66-44 1

Devrilmeye Karşı Koruyucu Yapı (ROPS)

Devrilmeye Karşı Koruyucu Yapı (ROPS) - Ayar

⚠ TEHLİKE

Devrilme tehlikesi!
Katlanmış bir Devrilmeye Karşı Koruyucu Yapı (ROPS), devrilmeye karşı koruma sağlamaz. Standart çalıştırma modu olarak ROPS katlanmış haldeyken makineyi çalıştırmayınız. Alçak kullanım veya taşıma mesafesinden sonra ROPS'yi derhal kaldırınız.
Bu kurallara uyulmadığı takdirde ölüm ya da ciddi yaralanmalar meydana gelecektir.

D0058A

⚠ TEHLİKE

Ezilme tehlikesi!
Devrilmeye Karşı Koruyucu Yapı (ROPS) üzerinde herhangi bir değişiklik yapmayın. Kaynak, delme ya da kesme gibi yetkisiz değişiklikler ROPS'nin zayıflamasına ve güvenliğinizin azalmasına neden olur. Herhangi bir hasar oluşması halinde, ROPS'nin yetkili bayi tarafından yenisi ile değiştirilmesini sağlayın. ROPS'Yİ ONARMAYA ÇALIŞMAYIN.
Bu kurallara uyulmadığı takdirde ölüm ya da ciddi yaralanmalar meydana gelecektir.

D0037A

⚠ UYARI

Ezilme tehlikesi!
Devrilmeye Karşı Koruyucu Yapı (ROPS) dik konumda makineyi kullanırken daima emniyet kemerinizi takınız. ROPS, katlanmış haldeyse emniyet kemeri takılmamalıdır. Koşullara uygun şekilde ROPS'yi kaldırınız ve hemen emniyet kemerinizi takınız.
Bu kurallara uyulmaması ölüm ya da ciddi yaralanmalara neden olabilir.

W0462A

⚠ UYARI

Devrilme tehlikesi!
Bir kaza, yangın, devrilme ya da yuvarlanma sonrasında, makineyi sahaya ya da iş yapılan tesise geri götürmeden önce, Devrilmeye Karşı Koruyucu Yapı (ROPS) nitelikli bir teknisyen tarafından yenisi ile DEĞİŞTİRİLMELİDİR.
Bu kurallara uyulmaması ölüm ya da ciddi yaralanmalara neden olabilir.

W0134A

KATLANIR DEVRİLME ÇUBUĞU

⚠ DİKKAT

Ağır parçalar!
Devrilmeye Karşı Koruyucu Yapı (ROPS), ağır bir tertibattır. Üst ROPS şasisini katlarken ve doğrulturken dikkatli olunuz.
Bu kurallara uyulmaması hafif ya da orta düzey yaralanmalara neden olabilir.

C0141A

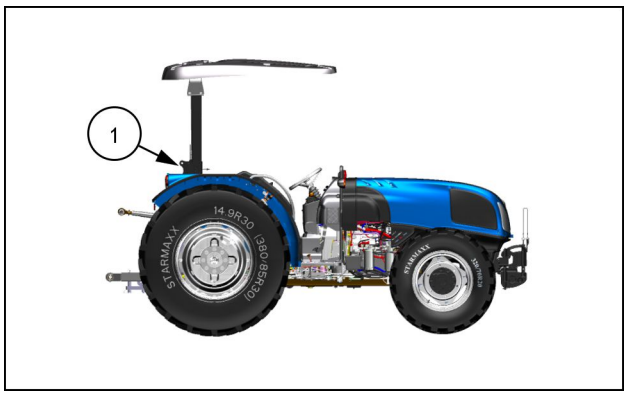

ANIL23TRO1370AA 1

Devrilme çubuğu katlanır tiptedir ve tavan boşluğu sınırlı olan alanlarda çalışırken öne doğru katlanabilir.

Devrilme çubuğunu indirmek için, aşağıdaki şekilde hareket edin:

Emniyet pimlerini serbest bırakın ve her iki taraftaki kilitleme pimlerini çıkarın

Her iki taraftaki montaj cıvatasını gevşetin;

Devrilme çubuğunu ileri doğru katlayın

Delikleri hizalayın ve devrilme çubuğunu alçaltılmış konumda sabitlemek için pimleri yerleştirin.

DİKKAT: *Devrilmeye karşı koruyucu yapıyı, yalnızca özel kolu kullanarak hareket ettirin.*

Ön tekerlekler

Ön tekerlekler - Genel Teknik Özellikler

ÖN TEKERLEK İZ GENİŞLİK AYARI (TEK VE ÇİFTÇEKER MODELLER)

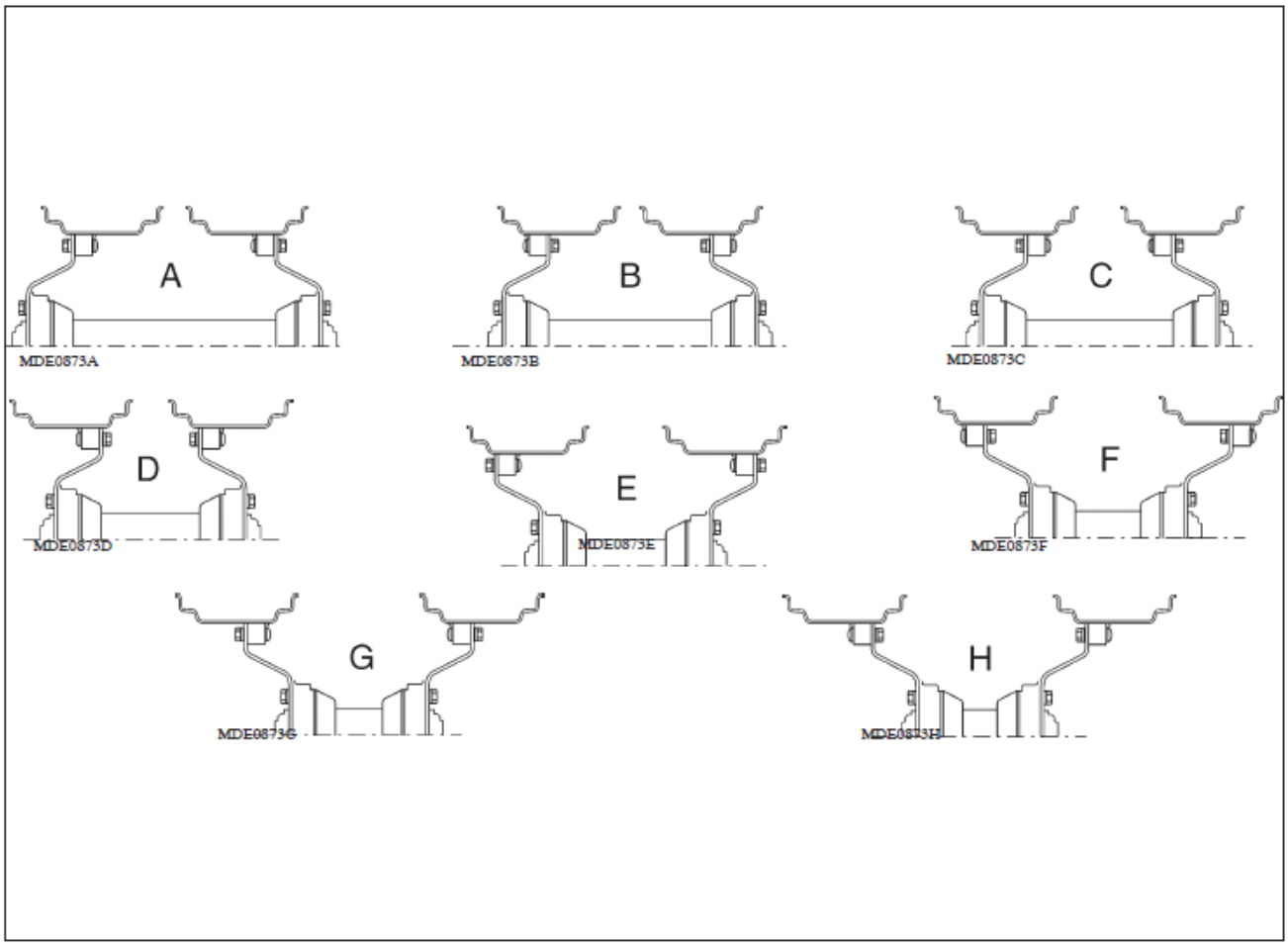

TJ66-47 1

RI	Lastik Boyut-ları	Tekerlek İz Genişlikleri (mm)							
		A (mm)	B (mm)	C (mm)	D (mm)	E (mm)	F (mm)	G (mm)	H (mm)
325	6.00–16	1361 *	1417	—	—	—	—	—	—
350	6.50–16	1361 *	1417	—	—	—	—	—	—
425	260/70R20	1745	1645	1547	1447 *	1579	1679	1777	1877
450	300/70R20	1745	1645	1547	1447 *	1579	1679	1777	1877
450	280/70R18	1745	1645	1547	1447 *	1579	1679	1777	1877

NOT: ** : Fabrika teslimat koşulu (fabrika ayarının altındaki iz genişlikleri, salınım ve dönüşlerin sınırlandırılmasını gerektirir)*
*** : Arka ağırlık bağlantısı uygun değildir, arka ağırlıklar dışında kullanılabilir*

NOT: *RI : Radius Index*

Arka tekerlekler

Arka tekerlekler - Genel Teknik Özellikler

ARKA TEKERLEK İZ GENİŞLİĞİ ŞEMASI (TEKÇEKER VE ÇİFTÇEKER MODELLER)

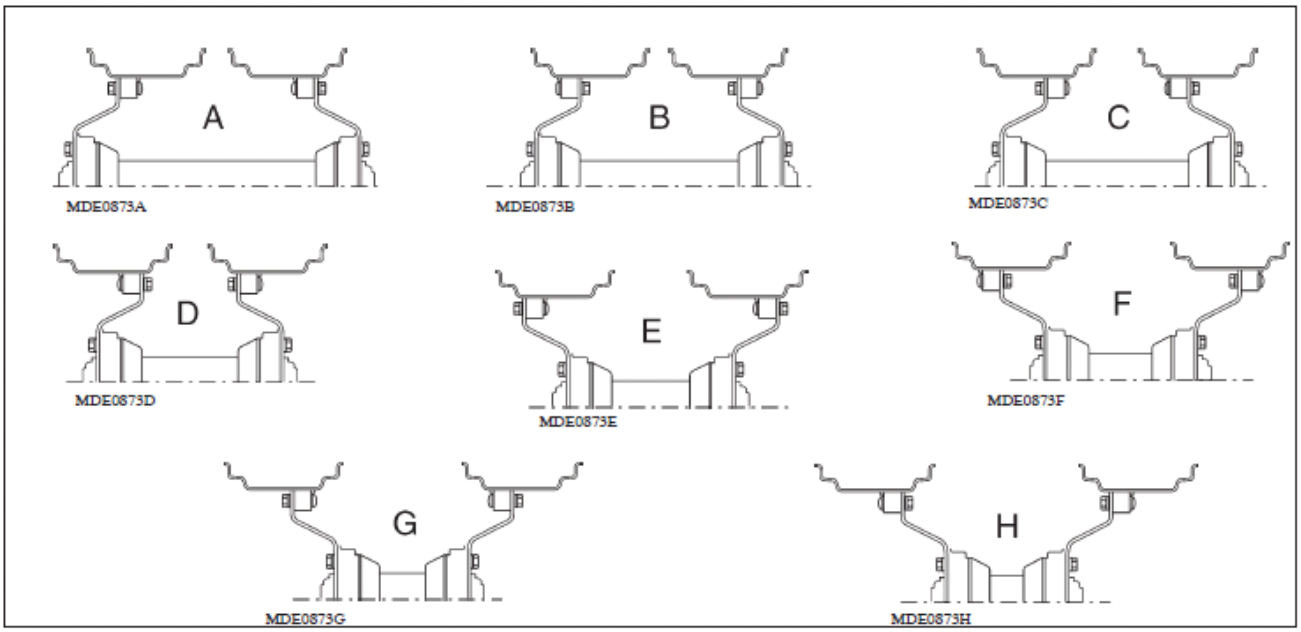

TJ66-48 1

Model	Lastik Boyutları	Tekerlek İz Genişlikleri (mm)							
		A (mm)	B (mm)	C (mm)	D (mm)	E (mm)	F (mm)	G (mm)	H (mm)
575	380/70R24	1491	1382 *	—	—	—	—	—	—
625	380/70R28	1367 *	—	—	—	1399 **	1600 **	1656 **	1768 **
625	13.6R28	1367 *	—	—	—	1399 **	1600 **	1656 **	1768 **
650	14.9–28	1367 *	—	—	—	1399 **	1600 **	1656 **	1768 **
650	380/85R28	1367 *	—	—	—	1399 **	1600 **	1656 **	1768 **

NOT: **: Fabrika teslimat koşulu (fabrika ayarının altındaki iz genişlikleri, salınım ve dönüşlerin sınırlandırılmasını gerektirir)*
***: Arka ağırlık bağlantısı uygun değildir, arka ağırlıklar dışında kullanılabilir*

NOT: *RI: Radius Index*

Tekerlekler

Ön aks sistemi - Ayar

Dönüş açısının ayarlanması

Direksiyon açısı ayarlanabilir. Bunun için cıvata **(1)** ve şimin **(2)** ayarlanması gerekir.

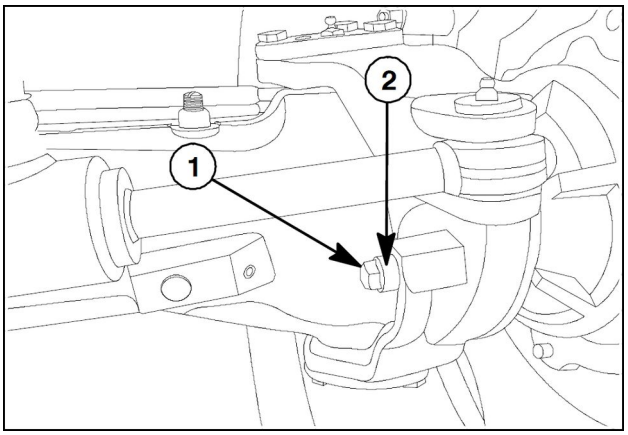

ANIL16TRO2873AA 1

Ön tekerlekler - Lastik oranları Lastik Eşleşmeleri

Tekçeker traktörler için lastik eşleşmesi

Lastik Eşleşmesi(Ön)	Lastik Eşleş-mesi(Arka)	TT60 CLASSIC (2WD)	Starmax
6.00–16	13.6–28	Opsiyonel	Standart
6.50–16	14.9–28	Opsiyonel	Standart

Çiftçeker traktörler için lastik eşleşmesi

Lastik Eşleşmesi (Ön)	Lastik Eşleşmesi (Arka)	TT60 CLASSIC (4WD)	Starmax
11.2R20	380/85R28	Opsiyonel	Standart
300/70R20	380/70R28	Opsiyonel	Standart
260/70R20	380/70R24	Opsiyonel	Standart

*: 30 km/h hıza sahip starmax lastikler için uygundur

Ön — Arka aks iletim oranı

30 km/h modeller için : 1,08

Tekerlek - Genel Bakış

https://www.newholland.com.tr/genel/kullanim-kitaplari
adresinden yada yan tarafta bulunan QR kodu kullanarak , kullanıcı el kitabının tam versiyonunu mobil telefonunuza veya bilgisayarınıza indirip okumanız gerekmektedir.

Balastlar ve destekler

Balastlar ve destekler - Statik açıklama DENGE AĞIRLIKLARININ TAKILMASI

DÖKME DEMİR DENGE AĞIRLIKLARININ TAKILMASI

Eğer traktörünüz yüksek çekiş gücüne gereksinim duyuyorsa, tekerlekler yeri yeterince kavramama nedeniyle kayarak, güç ve hız kaybı, fazla yakıt tüketimi ve zamanından önce lastik aşınmasına neden olur.
Dolayısıyla, **6-31** sayfasında açıklandığı şekilde tahrik tekerlekleri üzerine denge ağırlığı olarak dökme demir halkalar takmanız ya da tekerleklere dökme demir disklerle veya su ile denge ağırlığı uygulamanız önerilir
Traktörün boyuna dengesini etkileyebilecek çok uzun ve ağır tarımsal ekipmanlar kullanırken, uygun dökme-demir karşı ağırlıkları takarak ön aksa denge ağırlığı uygulayın.

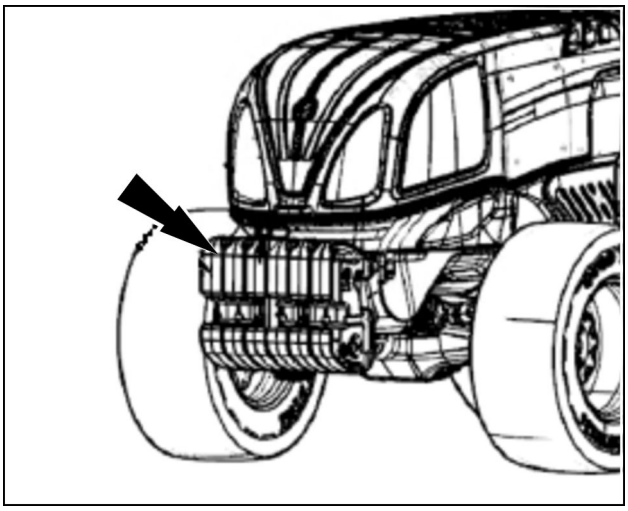

ANIL23TRO0360AA 1

Ön uç ağırlıklar (Opsiyonel)

Her biri **30 kg** (**66 lbs**) ağırlığında olan, kollara sahip 4 veya 6 adet dökme demir karşı ağırlıklar ve **10.0 kg** (**22.0 lb**) (4 karşı ağırlık) veya **12.0 kg** (**26.5 lb**) (6 karşı ağırlık) ağırlığında olan destek braketiyle birlikte, toplam **130 kg** veya **192 kg**. (Şekil **1**)

Arka tekerlek ağırlıkları (Opsiyonel)

1. Opsiyonel için: Her biri **50 kg** ağırlığında olan 2 adet dökme halkalar **(1)** için, toplamda **100 kg** ağırlığa ulaşacak şekilde.

2. Opsiyonel için: Her biri **50 kg** ağırlığında olan 4 adet dökme halkalar için, toplamda **200 kg** ağırlığa ulaşacak şekilde. (şekil **2**)

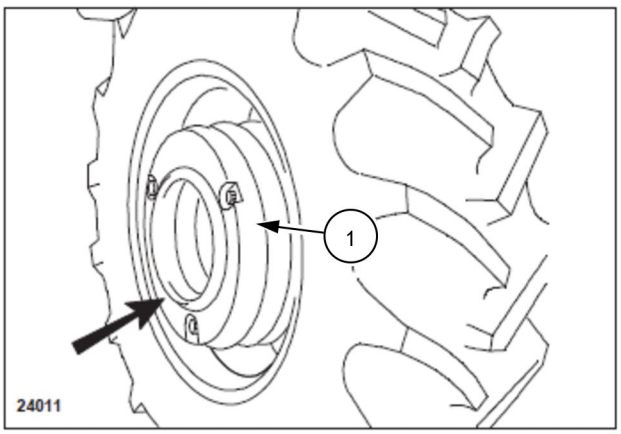

TJ66-50 2

Şasiler ve balast - Statik açıklama SIVI DENGE AĞIRLIKLARININ UYGULANMASI

SU DOLDURMA VE BOŞALTMA KONEKTÖRLERİ

1. Su doldurmak için konektör.
2. Su boşaltma borusu.
3. Hava hattı ek parçası.
4. Su boşaltma borusu.

Donma riski yoksa arka lastikleri dengelemek için su kullanılabilir.

DİKKAT: *Doldurulan su basıncı kesinlikle* ***4 bar Kg/cm² "*** *değerini geçmemelidir*

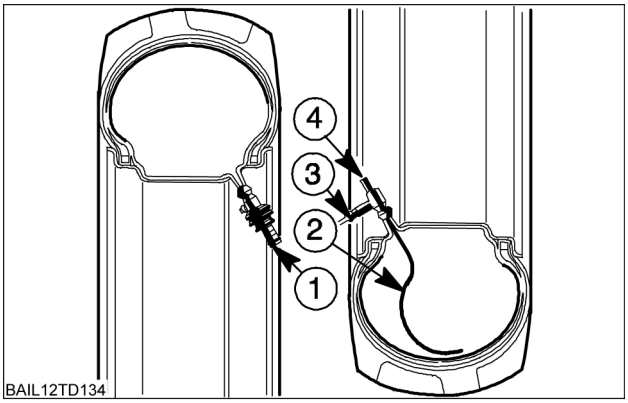

BAIL12TD134 1

LASTİKLERİN SU İLE DOLDURULMASI:

tekerleği yerden kaldırın ve lastik valfini en yüksek konuma getirin;
supabın iç elemanını gevşetin ve lastiğin inmesini bekleyin;
su ağırlığının iç lastiğe zarar vermesini önlemek için tekerleği, lastik yaklaşık **30%** oranında düzleşene kadar aşağı indirin;
291885 numaralı konektörü NEW HOLLAND valf yuvasına vidalayın ve havanın dışarı çıkması için lastik şişmeye başladığında bağlantısını kesmeyi unutmayarak su borusunu konektöre **(1)** takın;
su konektörden **(1)** kaçtığında lastik **75%** doludur.
Daha az su doldurmak ya da daha düşük bir ağırlık elde etmek istiyorsanız valf daha aşağıda olacak şekilde tekerleği konumlandırın;
konektörü **(1)** çıkarın, lastik valfini sıkın ve belirtilen basınca kadar hava ile şişirin.

LASTİKLERDEN SUYUN BOŞALTILMASI:

tekerleği yerden kaldırın ve lastik valfini en alt konuma getirin;
Valf sızdırmazlık elemanını gevşetin ve suyu boşaltın;
291886 numaralı NEW HOLLAND konektörü valf yuvasına çevirerek takın, borular (**(2)** ve **(4)**) iç boru ile temas edecektir;
ataşman **(3)** aracılığıyla basınçlı havayı doldurun, kalan su borulardan (**(2)** ve **(4)**) çıkacaktır;
konektörü çıkarın ve valf kapağıyla birlikte yerine takın, daha sonra lastiği tanımlanan basınca kadar şişirin.

LASTİKLERİN ANTİFRİZ ÇÖZELTİLERİYLE DOLDURULMASI

Donmuş suyun lastiklere zarar vermesini önlemek için saf su yerine nötralize kalsiyum klorür (pullar halinde) solüsyonu kullanın.
Gereken miktarda suyu bir kaba doldurarak ve içine bir defaya mahsus az miktarda kalsiyum klorür ekleyip devamlı çalkalayarak solüsyonu hazırlayın.
Her lastiği **75%** değerinde doldurmak için yeterli antifriz solüsyonu hazırlamak için gereken su ve klorür miktarları.

DİKKAT: *Kalsiyum klorür pullarını her zaman suya ekleyin. Klorür içine su dökmek tehlikeli olabilir.*

DİKKAT: *Lastikleri doğru şekilde şişirdiğinizden emin olmak için traktör lastiği üreticinizin uzmanına başvurmanız önerilir.*

Şasiler ve balast - Ağırlık

İZİN VERİLEN MAKSİMUM AĞIRLIK

Statik ağırlıkların doğru bir şekilde dağıtılması, traktör veriminin ve üretkenliğinin maksimum dereceye çıkmasını garanti eder ve traktör parçalarının hizmet ömrünü uzatır.

DİKKAT: *Ek ağırlık ve takılı tarımsal ekipmanların ağırlığı da dahil olmak üzere traktörün toplam ağırlığı, aşağıdaki tabloda belirtilen sınırları aşmamalıdır.*

Aşırı denge ağırlığı ile donatılmış traktörle çalışmak aşağıdakilere neden olabilir:
bağlı tarımsal ekipmanı çalıştırmak için mevcut güçte azalma ve sonuç olarak üretkenlikte azalma;
artan yakıt tüketimi;
toprağın aşırı sıkıştırılması;
şanzıman bileşenlerinin aşırı yüklenerek hasar almasına ve dolayısıyla işletme maliyetlerinde artışa neden olur.
Traktörü tarlada kullanırken, tarımsal ekipmanlarını kullanmak için maksimum güce sahip olmak ve dolayısıyla aşırı derecede konulmuş denge ağırlıklarıyla güç kaybedilmesini önlemek çok önemlidir.

Akslarda sınırlama olmaksızın izin verilen maksimum ağırlıklar

Model	Tarımsal ekipman monte edilmiş şekilde maksimum çalışma ağırlığı — kg (lbs)	İzin verilen maksimum aks ağırlığı	
		Ön aks — kg (lbs)	Arka aks — kg (lbs)

2 ÇEKER	**3750 kg** (**8267 lb**)	**1250 kg** (**2756 lb**)	**2500 kg** (**5512 lb**)
4 TEKERLEKTEN ÇEKİŞ	**4600 kg** (**10141 lb**)	**2000 kg** (**4409 lb**)	**2600 kg** (**5732 lb**)

(*) maksimum hızda ve maksimum iz genişliğinde.
(**) Monte edilmiş tarımsal ekipman yerden kaldırılmış durumdayken maksimum traktör ağırlığı.
Belirtilen izin verilen statik arka aks ağırlıkları, yerden kaldırılarak taşınan ekipman da dahil olmak üzere, denge ağırlıklı traktörler içindir.

TRAKTÖR ÜZERİNDEKİ STATİK AĞIRLIK DAĞITIMI

Traktör tam olarak donatıldıktan sonra, gerçekte kullanılan tarımsal ekipman için dengeli bir statik ağırlık dağılımı sağlanana kadar, **6-31** sayfasında verilen maksimum çalışma ağırlıklarını aşmamaya dikkat ederek, denge ağırlığı ekleyin veya çıkarın.

Dört çeker modeller için ağırlık dağılımı yüzdeleri sadece kılavuz olması içindir ve denge ağırlığıyla birlikte tam donanımlı traktörün toplam ağırlığına ilişkindir.

DÖRT ÇEKER MODELLER



ANIL23TRO0361AA 1

ÖN AKS
45%

ARKA AKS
55%

Elektrik prizleri

Elektrik sistemleri - Yerelleştirmeye genel bakış

Römork elektrik soketi

Standart bir 7-PIN römork aydınlatma soketi, traktörün arka tarafında, sol arka lastiğin yanında bulunan bir plakanın üzerine monte edilmiştir. Soket konektörleri aşağıdaki gibidir:

Pim no.	Devre
1	Sol dönüş sinyali.
2	Kullanılmıyor
3	Toprak (Topraklama)
4	Sağ dönüş sinyali
5	Park ışığı
6	Stop lambası
7	Sol park lambaları

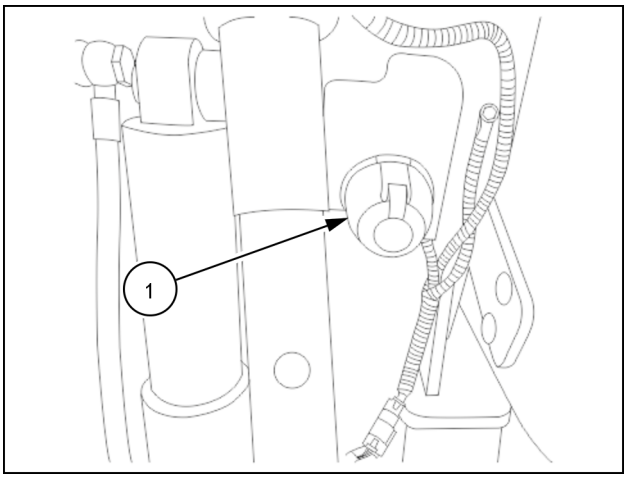

ANIL20TRO0415 1

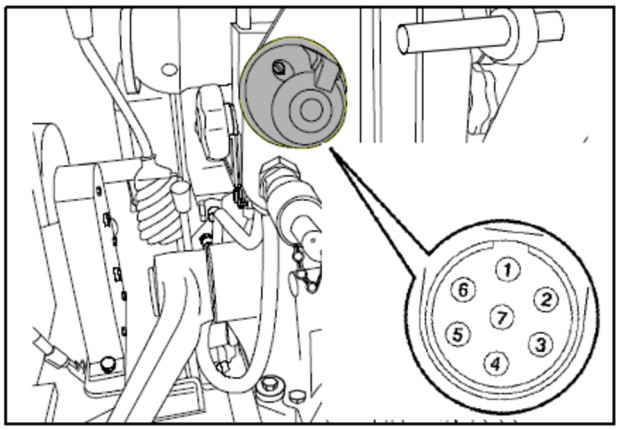

ANIL18TRO0105AA 2

Tek kutuplu yardımcı elektrik soketi (8A)

8 A tek kutuplu elektrik soketi **(1)** platformun sol tarafında bulunur.



T3LP028 3

Elektrik sistemleri - Yerelleştirmeye genel bakış

Traktör, sigorta kutusunun içinde bulunan bir arıza teşhis soketi **(1)** ile donatılmıştır.

BİLDİRİM: *Yalnızca Yetkili Servis tarafından kullanılabilir. Soketler, yetkili servislerin traktörün elektrik kontrol sistemlerine arıza teşhis ekipmanı takması için sunulmuştur. Arıza teşhis soketlerine diğer ekipmanları takmak için yapılan her türlü girişim, traktörün elektrik sistemine veya bileşenlerine hasar verebilir.*

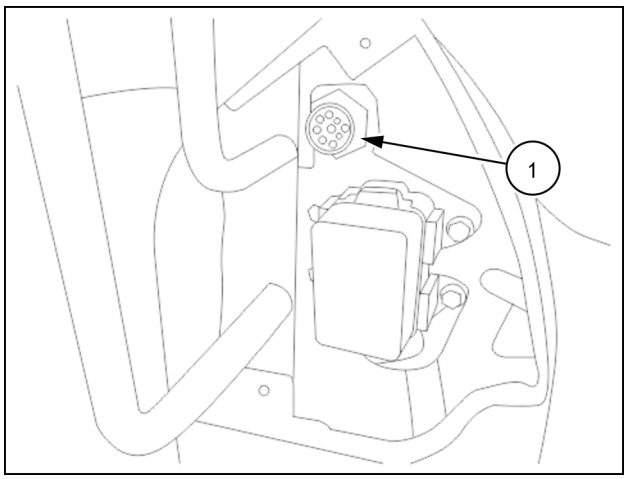

ANIL20TRO0466 1

7 - BAKIM

Genel bilgiler

Yakıt depoları - Kapasiteler

TRAKTÖR YAKIT İKMALİ

DİKKAT: *a. Dizel yakıtın yakınında sigara içmeyin.*
b. Hiçbir koşulda dizel yakıta benzin, alkol veya bir dizel veya alkol karışımı eklenmemelidir, aksi halde yangın veya patlama riskini önemli ölçüde artar. Bu maddeler, bidon gibi kapalı kaplarda saf petrolden daha patlayıcıdır. Bu karışımları kullanmayın. Ek olarak, dizel ve alkol karışımları yakıt enjeksiyon sistemini yeterince yağlamadığından önerilmemektedir.
c. Doldurma noktasının çevresini temizleyin ve temiz kaldığından emin olun.
d. Geceleri oluşan yoğunlaşmayı azaltmak için depoyu gün sonunda doldurun.
e. Motor çalışırken kesinlikle kapağı çıkarmayın veya yakıt eklemeyin.
f. Yakıt deposunu kesinlikle tamamen doldurmayın. Hacim artışı için boşluk bırakın.
g. Orijinal depo kapağı kaybolursa orijinal yedek parça olan bir kapak edinin ve kapağı sıkı bir şekilde döndürerek kapatın.
h. Yakıt dökülmesi durumunda hemen temizleyin.

YAKIT ÖZELLİKLERİ

Kullanılan yakıtın kalitesi, daha sonra motor performansı ve tatminkar bir hizmet ömrü olması açısından önemli bir faktördür. Yakıt temiz ve doğru rafine edilmiş olmalı ve yakıt sisteminin parçalarında korozyona yol açmamalıdır. Güvenilir bir kaynaktan gelen, iyi kalitede yakıt kullanıldığından emin olun.

YAKITIN MUHAFAZASI

Depolanan yakıtın kir, su ya da başka bir maddeden ötürü kirlenmesini önlemek için gerekli tüm önlemleri alın.

Çinko kaplama yakıtla tepkimeye girerek enjeksiyon pompasını ve enjektörleri kirletebilecek bileşikler oluşturabileceğinden, yakıtı galvanize varillerde değil siyah dökme demir varillerde saklayın.

Yakıt depoladığınız varilleri direkt güneş ışığından koruyun ve içerisindeki çökeltinin çıkış borusundan alınabilmesi için hafifçe yatırın.

Nem ve tortunun giderilmesini kolaylaştırmak için çıkış borusunun karşı tarafındaki en alçak noktaya bir tahliye tapası takın.

Varilden gelen yakıt filtrelenmiyorsa, yakıt deposunu doldururken ince gözenekli süzgeci olan bir huni kullanın.

Yazın alınan yakıtın uzun süre depolanıp kışın kullanılmaması için yakıt alımlarınızı düzenleyin.

Yakıt doldurma

Depoya yakıt doldurmadan önce, yabancı maddelerin depoya girmesini önlemek için doldurma kapağının çevresindeki alanı temizleyin.
Kapağı çıkarın ve yakıt ikmali sırasında temiz bir yere koyun. Kaybı önlemek için kapak, yakıt deposuna bir zincirle takılmıştır.
Yakıt ikmalinden sonra kapağı takın ve iyice sıkın.

NOT: *Yakıt deposu hacmi **63 L (17 US gal)**'dir.*

NOT: *Yakıt deposunun kapağı kaybolmuş veya hasar görmüşse, bu kapağı orijinal yedeği ile değiştirin.*

DİZEL YAKIT

BİLDİRİM: *Motorunuz için onaylanan dizel yakıt EN590 standardındaki özelliklere (veya eşdeğerine) uygun olmalıdır.*

Yukarıdaki standarda uymayan dizel yakıt kullanımının motorda ve yakıt sisteminde ciddi hasara neden olabileceğini unutmayın. Ayrıca, onaylanmamış yakıtların kullanılmasının Garantiyi geçersiz kılabileceğini unutmayın.

Açıklama

BİYODİZEL

Biyodizel yağ asidi metil esteri ifade eder ve metil esterle işlenmiş olan bitkisel yağlardan üretilmiş yakıt ailesinden oluşur.

NOT: *Motorunuz için onaylanan Biyodizel, standart EN14214 veya ASTM D6751 şartnamelerine uygun olmalıdır. Biyodizel / Dizel yakıt karışımları sadece Biyodizel ve Dizel yakıtın yukarıdaki şartnamelere uygun olması durumunda motorunuz için onaylanmaktadır.*

NOT: *Motorunuzda kullanılabilecek karışımlar hakkında bilgi almak için Bayinizle temasa geçin. Yukarıdaki şartlara uymayan bir Biyodizelin kullanımının, motorda ve yakıt sisteminde ağır hasara neden olabileceğini unutmayın. Aynı şekilde, onaylanmamış yakıtların kullanımının Garantiyi geçersiz kılabileceğini unutmayın.*

BİYODİZEL KULLANIM KOŞULLARI

B7'ye kadar (%7)	Onaylandı
B20'ye kadar (%20)	Onaylanmadı
B100'e kadar (%100)	Onaylanmadı

Avrupa dizel stokunun %2 ila %5'ini enerji ürünlerinden (Yağlı kolza tohumu/Şeker pancarı) temin etme stratejisini desteklemek için aşağıdakiler bu traktörler için geçerlidir

Biyodizel bileşimi, yakıt spesifikasyonlarına uygun olmalıdır.
Ürünü tanıyan ve yakıtın kalitesini değişmez bir şekilde muhafaza eden güvenilir bir tedarikçiden, yukarıdaki spesifikasyonlara uygun Biyodizel yakıt satın alın. Biyodizel halihazırda tedarikçi tarafından karıştırılmış olmalıdır; eğer dizel ve Biyodizel sahada karıştırılırsa, homojen olmayan bir karışım oluşabilir ve bu da motor ve yakıt sisteminde soruna neden olabilir.
Biyodizelin kullanımı, kullanılan karışıma bağlı olarak güçte/torkta **12%**'ye kadar varan bir azalmayla motorun performansını etkiler.

NOT: *Güçteki bu düşüşü düzeltmek için motor ya da enjeksiyon pompası ayarlarını değiştirmek yasaktır.*
Biyodizel karışımı kullanılırken, belirli bir güç azalması beklenmelidir.
Motorunuzda Biyodizel kullanılabilmesi için, bazı tadilatlar gerekli olabilir. Daha fazla bilgi için Bayinizle görüşün.
Biyodizel, normal dizelden daha yüksek bir ayrışma sıcaklığı noktasına sahiptir.

NOT: *Soğuk iklimlerde yüksek oranda Biyodizel içeren karışımların kullanılmasına izin verilmez:*
Biyodizel kullanımı, motor yağının ve motor yağ filtresinin değiştirilmesini ve yakıt filtresinin normal dizelden daha sık değiştirilmesini gerektirebilir. Yakıt depolama tanklarındaki Biyodizel pasa neden olabilir ve normal olarak herhangi bir sorun yaratmadan deponun duvarlarının iç kısmına yapışmış durumdaki parçaları gevşetebilir. Bu parçacıklar daha sonra aracın yakıt filtreleri tarafından toplanarak, erken tıkanmalarına veya yıpranmalarına neden olur. Biyodizel karışımlar kullanıldığında uyulması gerekli bakım sıklığı ile ilgili daha fazla bilgi için Bayinizle görüşün.
Suyun yakıta girmesini önlemek için, yakıtı işlerken dikkatli olunmalıdır. Biyodizel yakıtlar atmosferden nem çekme eğilimindedir. Yakıt depolarının içindeki hava ve su buharı varlığını minimuma azaltmak için mümkün olduğu kadar dolu tutulmalıdır. Yakıt depolarına suyu filtreden çekmek için, depolama tankına su ayırıcıyla donatılmış bir yakıt filtresi takın.

NOT: *Biyodizel, saklama depolarında 3 aydan daha uzun süre saklanmamalıdır.*
Yakıt sisteminde uzun süre yakıt depolarsanız, oksidasyon ve kararsızlık sorunları olabilir.

NOT: *Yakıt sisteminde Biyodizel karışımları bulunan motorlar, 3 aydan fazla hareketsiz bırakılmamalıdır.*
Traktör uzun süre kullanılmayacaksa, motorun yakıt sisteminden tüm Biyodizelin atılması için, garaja alınmadan önce motor 20 saat normal dizel ile çalıştırılmalıdır.
Herhangi bir Biyodizel döküntüsü, karoserdeki boyaya zarar vermeden hemen toplanmalıdır.
Biyodizel hakkında herhangi bir bilgi için veya eğer bir Biyodizel karışımı kullanmak isterseniz, öncelikle motorunuzda kullanabileceğiniz onaylanmış Biyodizel karışımları ve bunlarla ilgili kullanım koşulları hakkında detaylı bilgi almak için Bayinizle görüşün.

NOT: *Biyodizel kullanım koşullarına ve gerekliliklerine uyulmamasının, garantiyi geçersiz kılabileceğini unutmayın.*

Temel yönergeler

Aşağıdaki bileşenleri düzenli olarak kontrol edin ve herhangi bir arıza algılanırsa NEW HOLLAND bayisiyle iletişime geçerek gerekirse hasar görmüş parçaları değiştirin:

- Direksiyon bağlantısı bilyalı mafsalları: Bilyalı mafsallarda oynama olmadığını ve konik uçların sabit oluğunu kontrol edin. Ayrıca, koruyucu kapaklardan bilyalı mafsallara gres gitmediğinden, kapakların kendilerinin iyi durumda olduğundan ve çatlak olmadığından emin olun;
- Hidrostatik direksiyon silindir hatları: hatlarda herhangi bir kıvrılma, çatlama ya da dış kaplamasının genişlemesi ve benzeri belirtiler olmamalıdır; boru ve konektör arasında yağ olmamalıdır;
- El freni kolu: Cırcır mekanizmasının güvenli bir şekilde kilitlendiğinden emin olun.

UYARI LAMBALARI

Traktörünüz, traktörünüzün çalışma durumu hakkında sizi bilgilendirmek için uyarı ışıkları ile donatılmıştır. Bu sinyal hatalarından bazılarının (örneğin motor yağı seviyesi, fren sıvısı seviyesi, soğutucu seviyesi, ön cam yıkama sıvısı, hava filtresi tıkanması, vb.) derhal düzeltilmesi gereklidir.

DİKKAT: *a. Dizel yakıtın yakınında sigara içmeyin.*
b. Hiçbir koşulda dizel yakıta benzin, alkol veya bir dizel veya alkol karışımı eklenmemelidir, aksi halde yangın veya patlama riskini önemli ölçüde artar. Bu maddeler, bidon gibi kapalı kaplarda saf petrolden daha patlayıcıdır. Bu karışımları kullanmayın. Ek olarak, dizel ve alkol karışımları yakıt enjeksiyon sistemini yeterince yağlamadığından önerilmemektedir.
c. Doldurma noktasının çevresini temizleyin ve temiz kaldığından emin olun.
d. Geceleri oluşan yoğunlaşmayı azaltmak için depoyu gün sonunda doldurun.
e. Motor çalışırken kesinlikle kapağı çıkarmayın veya yakıt eklemeyin.
f. Yakıt deposunu kesinlikle tamamen doldurmayın. Hacim artışı için boşluk bırakın.
g. Orijinal depo kapağı kaybolursa orijinal yedek parça olan bir kapak edinin ve kapağı sıkı bir şekilde döndürerek kapatın.
h. Yakıt dökülmesi durumunda hemen temizleyin.

ÇEVRESEL HUSUSLAR

Garanti süresi boyunca enjeksiyon pompası üzerinde yapılacak tüm çalışmalar yalnızca yerel bayiniz tarafından gerçekleştirilmelidir.

Akaryakıt pompası üzerindeki contanın sökülmesi durumunda, garanti şartlarından Şirket sorumlu tutulamaz.

Motor Soğutma Sistemi

Soğutma suyunun, her iki yılda bir veya 1200 saatlik hizmet sonrasında (hangisi daha önce ise) değiştirilmesi tavsiye edilir.

Radyatör

Soğutma devresinin doğru çalışabilmesi için, radyatör kanatçıklarının tıkanmamış olması önemlidir.
Radyatör kanatçıklarını düzenli olarak ve çalıştığınız ortam özellikle tozlu ise günde bir kaç kez temizleyin.

Lastikler

Lastikleri daima mükemmel temiz koşullarda takın ve sökün. Toprakta çalışmaktan kaçının.
Lastikleri takarken veya çıkarırken yardımcı olması için kesinlikle yağlayıcı olarak gres kullanmayın. Bunun yerine bir sabun ve su çözeltisi kullanın.
Yeni ya da kullanılmış bir lastik takarken, topuk kısmının doğru bir şekilde konumlanmasını sağlamak için lastiği **3.5 bar** (**51 psi**) basınçla şişirin. Daha sonra lastiği normal basıncına kadar şişirin.

LASTİK BASINÇLARI

Lastik basınçları Bölüm 3'te verilmiştir.

Verilen değerlerin aşağıdaki faktörlere bağlı olarak değişebileceğini unutmayın:

- NEW HOLLAND tarafından takılan farklı lastik
- Traktör denge ağırlığı tipi
- Farklı kullanım koşulları vb.

Lastik üreticisi, en uygun basınçlar hakkında bilgi sağlayabilmelidir.

Motor soğutma sistemi - Temel yönergeler

NEW HOLLAND, CNH Industrial malzeme teknik özelliklerinde **MAT3724** ana hatlarıyla belirtilen teknik özellikleri karşılayan Organik Asit Teknolojili (OAT) soğutma suyu çözeltisi kullanılmasını önerir.

Aşağıdaki "Soğutma suyu tiplerini değiştirme" prosedürü izlenerek, İnorganik Asit Teknolojili (IAT) soğutma suyu da kullanılabilir. Soğutma suyu CNH Industrial malzeme teknik özelliklerinde **MAT3720** veya **ASTM D6210** önceden karıştırılmış soğutma suyu gerekliliklerinde ana hatlarıyla belirtilen teknik özelliklere uygun olmalıdır.

Soğutma suyu konsantresini kullanırken seyreltmek için damıtılmış veya demineralize edilmiş su kullanın. Optimum soğutma suyu - su konsantrasyonu 50/50'dir. Bu konsantrasyon soğutma sistemini **-37 °C** (**-35 °F**) değerine kadar korur. Etilen glikol bazlı soğutma suyu hacmine göre **60%**'ı aşmayın. Aksi halde ısı dağılımı ve antifriz özellikleri olumsuz etkilenebilir. Konsantrasyon seviyesini kontrol etmek için bir refraktometre kullanabilirsiniz. Damıtılmış veya demineralize edilmiş su yoksa, seyreltme işlemi için aşağıdaki özelliklere sahip su kullanın:

Özellik	Maksimum Sınır
Toplam Katı Miktarı	**340 ppm**
Toplam Sertlik	**170 ppm**
Klorür (Cl)	**40 ppm**
Sülfat (SO4)	**100 ppm**
Asitlik pH	5,5 ile 9,0 arası

BİLDİRİM: *OAT soğutma suyunu ASLA IAT soğutma suyuyla karıştırmayın. Farklı soğutma suyu markalarının karıştırılması önerilmez. Hiçbir koşulda soğutma sistemine sadece su doldurmayınız. Tamamlayıcı Soğutma Suyu Katkı Maddesini (SCA)* ***MAT3724*** *OAT soğutma suyu ile birlikte kullanmamalısınız. Onaylanmış katkı maddeleri ve soğutma suyu analizi test paketi bilgileri için NEW HOLLAND bayinizle iletişime geçin.*

Servis aralıkları

Doğru servis aralıkları için bkz. **7-8**. Soğutma sistemini önerilen servis aralığında boşaltıp yıkayın, ardından yeni soğutma suyu ile doldurun.

BİLDİRİM: *IAT (* ***MAT3720****) veya etilen glikol ya da propilen bazlı (* ***ASTM D6210****) soğutma suları kullanıldığında servis aralıkları* ***50%*** *oranında azaltılmalıdır.*

Soğutma suyu tiplerini değiştirme

OAT soğutma suyundan IAT soğutma suyuna geçilmesi (veya tersi):

1. Soğutma suyunu uygun bir kaba alarak motor soğutma sistemini boşaltınız.
2. Sistemi, damıtılmış veya minerali giderilmiş su ile doldurun.
3. Motoru çalıştırınız ve en az **30 min** süreyle çalışmasını sürdürünüz.

   NOT: *Sıvının ısıtıcı göbeğinde dolaşması için (varsa) ısıtıcı sistemini etkinleştirdiğinizden emin olunuz.*
4. 1 ile 3 arasındaki Adımları toplam iki yıkama için tekrarlayınız.
5. Sistemi IAT soğutma suyuyla (veya OAT soğutma suyuyla) doldurun.
6. Isınana kadar motoru çalıştırınız. Makineyi sızıntılara karşı kontrol ediniz.
7. OAT soğutma suyuna geçiyorsanız soğutma sisteminde OAT soğutma suyu kullanıldığını belirtmek için etiket (CNH Industrial parça numarası 90393154) yapıştırınız.

Tanımlar

İnorganik Asit Teknolojili (IAT) soğutma suyu:

Korozyon ve kavitasyon koruması için silikat, nitrat ve fosfat gibi inorganik inhibitörleri temel alan bir soğutma suyu

Organik Asit Teknolojili (OAT) soğutma suyu:

Korozyon ve kavitasyon koruması için organik asit tuzları gibi inhibitörleri temel alan soğutma suyu.

Sarf malzemeleri

YAĞLAYICI KAPASİTELERİ VE TEKNİK ÖZELLİKLERİ

DOLDURULACAK VEYA TAMAMLANACAK BİLEŞEN	MİKTAR	ÖNERİLEN ÜRÜNLER	ULUSLARARASI TEKNİK ÖZELLİK
Soğutma Sistemi:	**15.6 L** (**3.4 UK gal**)	**AGROFRIZ OAT COOLANT**	—
Yakıt deposu.	**63.0 L** (**13.9 UK gal**)	Süzülmüş ve filtrelenmiş dizel yakıt	—
Motor karteri: filtreli	**8.5 L** (**1.9 UK gal**)	AGROMEGA 10W-40 ULTRA	API CJ- 4/CH-4 ACEA E7/E5
Fren kontrol devresi	**0.46 L** (**0.10 UK gal**)	**AGROMEGA LHM BRAKE OIL**	ISO 7308
Ön aks: aks muhafazası ayna mahruti birimleri (her biri):	**4.5 L** (**1.0 UK gal**) **1.0 L** (**0.2 UK gal**)	**MEGATRAN HI-SPEC 10W-30 HYDRAULIC OIL**	API GL4 ISO 32/46 SAE 10W 30
Arka şanzıman (konik dişli ve frenler), dişli kutusu, hidrolik kaldırıcı ve PTO	**36 L**		
Ön tekerlek poyraları ve rulmanları	-	**AGROMEGA EP2 GREASE**	NLGI 2
Gres nipelleri (diğer tüm noktalar)	-	**AGROMEGA EPX2 GREASE**	

BİLDİRİM: *Yalnızca ağır işlere uygun düşük silikat soğutucu (* ***AGROFRIZ OAT COOLANT*** *antifriz) kullanın. Yerel mağazalarda ve dükkanlarda satılan otomobil antifrizi büyük olasılıkla düşük silikat değildir ve ağır hizmet tipi dizel motorlarda kullanılmamalıdır. Soğutucu etiketi talimatlarına göre konsantrasyonu ortam sıcaklığına göre ayarlayarak, soğutma sisteminde her zaman minimum %50 etilen glikol soğutma sıvısı bulundurun. Kaliteli su kullanın. Deiyonize su, soğutma sistemleri için idealdir ve suyla önceden karıştırılmış olarak etiketlenmiş bazı önceden paketlenmiş soğutucularda bulunur. Düşük silikatlı etilen glikol soğutma sıvısı, ek dizel soğutma sıvısı katkı maddesi/inhibitörü ile önceden doldurulmamışsa, korozyon ve çukurlaşmaya karşı koruma sağlamak için bu, çözeltiye eklenmelidir.*

NOT: *Soğuk bölgeler için (* ***0 °C*** *altındaki), hidrolik performansı korumak amacıyla Multi G F200 soğuk bölge yağı kullanılması tavsiye edilir.*

Temel yönergeler

Atmosferik maddelere karşı koruma

Yıllar içinde Şirket, traktörün aşağıdakiler gibi çeşitli dış etkenlerin yol açabileceği bozulma ve korozyondan korunması için bir dizi önlem geliştirmiştir:

- tuzluluk ve atmosferik nem
- atmosferik kirlilik (endüstriyel bölgeler);
- katı maddelerin aşındırıcı etkisi;
- traktörün, aşındırıcı kimyasal ve/veya organik maddelerin bulunduğu ortamlarda kullanılması;
- çentik, aşınma veya derin çizik gibi fiziksel hasar.

Bu sorunlara teknik yanıt aşağıdaki gibidir:

- korozyon direnci yüksek çinko kaplama;
- traktörün korozyona ve aşınmaya direnç göstermesine yardımcı olan boya sistemleri ve boyalar;

- korozyona karşı özellikle duyarlı olan noktalara uygun sertleştirilmiş plastik kaplamanın uygulanması (kenarlar, kabartılar ve sac kaynak noktaları).

Ne yazık ki harici maddeler, çevresel koşullara ve traktörün kullanımına göre çeşitli şekillerde etki gösterir. Ancak kullanıcının yeterli özeni göstermesi halinde, traktör daha uzun süreyle daha iyi korunabilir.

Aşağıdaki bilgiler bu amaca yönelik olarak verilmiştir.

Karoser

Alttaki metalin açığa çıkmasına neden olan aşınma veya derin çizikler olması durumunda, orijinal ürünler kullanılarak, derhal aşağıdaki şekilde rötuş yapılmalıdır:

- alanı iyice zımparalayın;
- astar uygulayın;
- kurumasını bekleyin ve bir kez daha zımparalayın;
- boyayı uygulayın;
- son olarak, cilalayın.

Boya, kullanım koşullarına ve çevreye bağlı olarak değişen aralıklarla yıkama ile normal şekilde muhafaza edilebilir. Atmosferik kirlilik olan alanlarda ve kıyı bölgelerinde daha sık yıkama yapılmalıdır, organik veya kimyasal maddelerin bulunduğu ortamlarda ise traktör kullanım sonrasında derhal yıkanmalıdır. Düşük basınçlı su spreyi ve solüsyon (suda **2 – 4%** şampuan) kullanarak süngerle silin. Süngeri sık sık durulayın. Traktörü iyice durulayın ve mümkünse hava fıskiyesi ile kurutun.
Boyanın parlaklığını korumak için traktörü güneş altında bekledikten sonra veya motor hala sıcakken yıkamaktan kaçının.
Özel ürünlerle (silikon cila) zaman zaman parlatarak boyayı korumak iyi bir uygulamadır ve boya solmaya başladığında hafif aşındırıcı etkisi olan pasta cila kullanılabilir.

Platform bakımı

NOT: *Traktörü yıkarken, asla fıskiyeyi yatay olarak tutmayın; aşağıdaki bileşenlere gelmeyecek şekilde yukarıdan aşağıya doğru tutun:*

- alternatör;
- marş motoru;
- hava filtresi;
- Konektörler ve diğer elektronik parçalar.
- elektronik kontrol birimi.

Kaput - Temel yönergeler

GİRİŞ

Motor parçalarına erişim ve kontrol, yağlama ve bakım işlemleri için, motor kaputu **(1)** açılmalıdır.
Aşağıdaki talimatlar, izlenmesi gereken prosedürü açıklar.

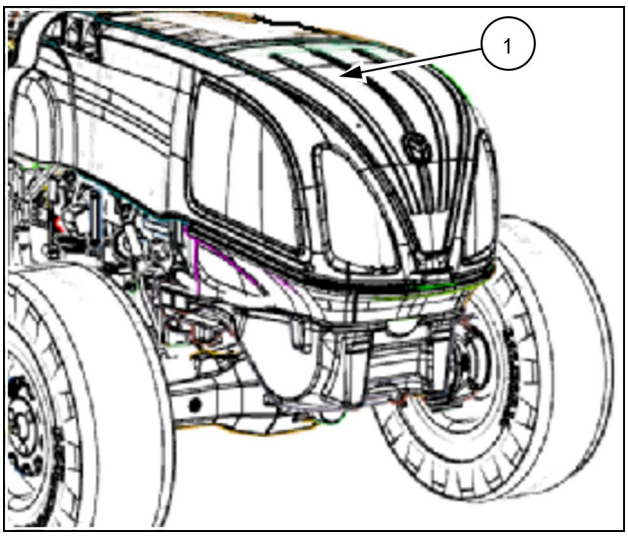

ANIL23TRO0362AA 1

KAPUT

Çeşitli motor parçalarına kolay ve güvenli bir şekilde erişim sağlamak için, kaput arkadan menteşelenmiştir.
Bir gazlı amortisör **(2)**, motor kaputunu iki olası konumdan birinde tutar.

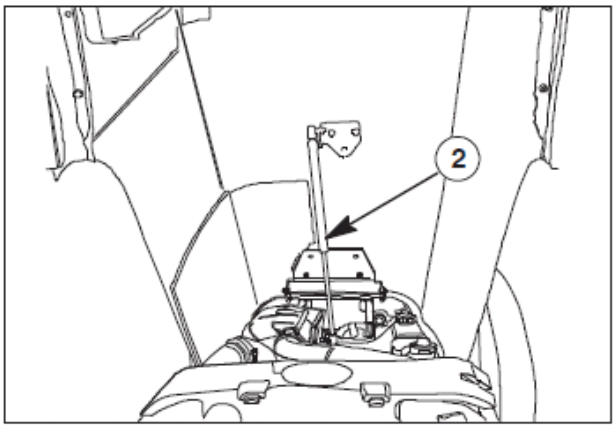

TJ66-54 2

KAPUTUN AÇILMASI

Kaputu açmak için, kilitleme pimini **(1)** ok yönüne doğru itin, önden kaldırın ve kaputun kaldırılmasına izin verin. Gazlı amortisör **(2)**, kaputu kaldırılmış konumda tutacaktır.

NOT: *Kaputu kapatmak için aşağı çekin ve yerine oturduğundan emin olmak için hafifçe üstüne bastırın.*

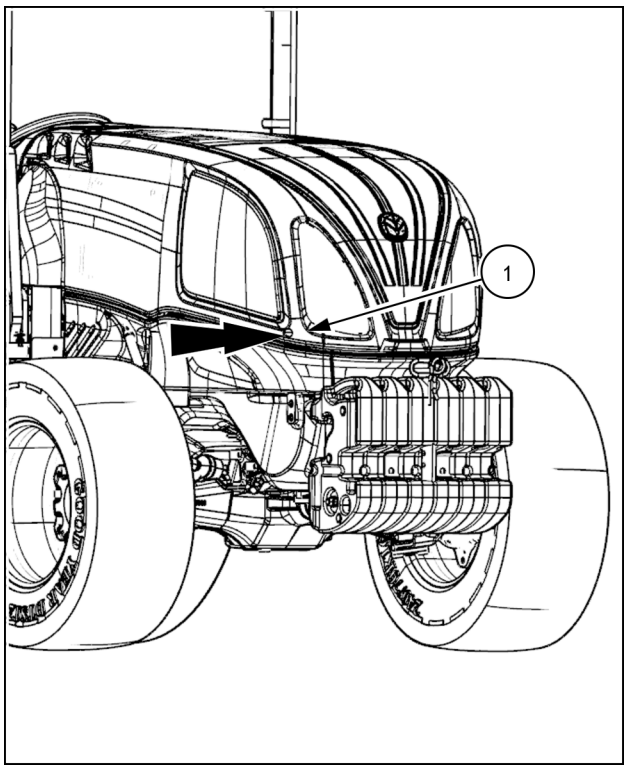

ANIL18TRO0936AA 3

Bakım planı

Bakım Tablosu

Bakım İşlemi	Kontrol ediniz	Ayar	Temizleme	Gres	Değiştiriniz	Sıvıyı değiştiriniz	Tahliye		Sayfa No.
Esnek Bakım									
Debriyaj - Kontrol ediniz DEBRİYAJ AYARI	x								**7-10**
Fren pedalları - Kontrol ediniz Servis freni pedallarının yüksekliğinin ayarlanması	x								**7-10**
Alternatör tahrik sistemi Kayış - Kontrol ediniz ALTERNATÖR KAYIŞI İNCELEMESİ	x								**7-10**
Hava temizleyicisi - Kontrol ediniz HAVA FİLTRESİ VALFİ	x								**7-11**
Dış aydınlatma - Kontrol ediniz TRAKTÖR LAMBASI	x								**7-12**
El freni kolu - Ayar EL FRENİ		x							**7-12**
Motor soğutma sistemi - Kontrol ediniz RADYATÖR SIVI SEVİYESİ	x								**7-13**
Radyatör - Temizleme RADYATÖRÜ TEMİZLEYİN			x						**7-13**
Dört çeker (4WD) sistem - Kontrol ediniz ÇİFT ÇEKERDE ÖN AKS TAHRİK ŞAFTI BAĞLANTI MANŞONUNUN KONTROLÜ	x								**7-13**
Tekerlekler - Kontrol ediniz LASTİK BASINCI	x								**7-14**
Tekerlekler - Kontrol ediniz TEKERLEK DİSKLERİ SOMUN TORKU	x								**7-14**
Motora özel alt-alt grup - Temizleme Ara soğutucu - Temizleme			x						**7-15**
UYARI LAMBASI YANDIĞINDA									
Fren hidroliği deposu Sıvı - Kontrol ediniz	x								**7-15**
Hava temizleyicisi - Temizleme			x						**7-16**
Hava temizleyicileri ve hatları - Temizleme			x						**7-16**
Hava temizleyicileri ve hatları - Temizleme			x						**7-17**
HER 10 SAATTE BİR VEYA HER GÜN									
Motor yağlama sistemi - Kontrol ediniz MOTOR YAĞI SEVİYESİ	x								**7-17**
50 SAATTE BİR									
Hidrolik sistemler - Gres HİDROLİK KALDIRICI VE BAĞLANTI				x					**7-19**
Hidrolik sistemler - Gres HİDROLİK ÜST BAĞLANTI				x					**7-20**
Ön aks sistemi - Gres ÖN AKS ARKA MUYLUSU				x					**7-20**
Ön aks sistemi - Gres ÇİFT ÇEKER ÖN AKS				x					**7-20**
Tekerlekler - Gres DİNAMİK ÇAMURLUK				x					**7-21**
Ön aks sistemi - Gres				x					**7-21**
Ön aks sistemi - Gres				x					**7-21**
Ön aks sistemi - Gres				x					**7-22**
Ön aks sistemi - Gres				x					**7-22**
Arka aks kovanı - Gres				x					**7-22**
Yakıt filtreleri - Temizleme			x						**7-23**
300 SAATTE BİR									
Şanzıman - Kontrol ediniz ŞANZIMAN VE HİDROLİK KALDIRICI YAĞI	x								**7-23**

Bakım İşlemi	Kontrol ediniz	Ayar	Temizleme	Gres	Değiştiriniz	Sıvıyı değiştiriniz	Tahliye		Sayfa No.
Hava temizleyicisi - Temizleme KURU HAVA FİLTRESİ, HARİCİ KARTUŞ			x						**7-24**
Alternatör tahrik sistemi Kayış - Kontrol ediniz ALTERNATÖR KAYIŞI İNCELEMESİ	x								**7-25**
Akü - Kontrol ediniz AKÜ KAPASİTESİ 100 Ah.	x								**7-25**
Direksiyon mafsalı ve king pimi - Gres AKS PİMİ YATAKLARI 4 ÇEKER				x					**7-26**
Aks muhafazası - Kontrol ediniz ÖN AKS MUHAFAZASI 4 ÇEKER	x								**7-26**
Tekerlek poyrası - Kontrol ediniz ÖN AKS REDÜKSİYON POYRALARI 4 ÇEKER	x								**7-27**
Şanzıman - Kontrol ediniz ARKA TRANSMİSYON VE HİDROLİK KALDIRICI YAĞ DÜZEYİ	x								**7-27**
Ön tekerlekler - Gres				x					**7-27**
HER 600 SAATTE BİR									
Yakıt filtreleri - Değiştiriniz YAKIT FİLTRESİ					x				**7-28**
Depo, soğutucu ve filtreler - Değiştiriniz ŞANZIMAN VE HİDROLİK KALDIRICI YAĞI FİLTRESİ					x				**7-28**
Motor yağlama sistemi - Değiştiriniz					x				**7-28**
HER 1200 SAATTE BİR									
Hava temizleyicisi - Temizleme KURU HAVA FİLTRESİ, HARİCİ KARTUŞ			x						**7-31**
Yakıt deposu - Temizleme YAKIT DEPOSU			x						**7-32**
Tahrik mili - Kontrol ediniz 4 ÇEKER ÖN AKS BAĞLANTISI İÇİN TAHRİK ŞAFTI MANŞONU	x								**7-32**
1200 SAATTE BİR YA DA 2 YILDA BİR									
Fan ve tahrik - Değiştiriniz ALTERNATÖR KAYIŞI					x				**7-33**
Aks muhafazası - Sıvıyı değiştiriniz ÖN AKS MUHAFAZASI - 4 ÇEKER						x			**7-33**
Tekerlek poyrası - Sıvıyı değiştiriniz ÖN AKS MUHAFAZASI						x			**7-33**
Şanzıman - Sıvıyı değiştiriniz ŞANZIMAN VE HİDROLİK KALDIRICI YAĞI						x			**7-34**
Motor soğutma sistemi - Sıvıyı değiştiriniz						x			**7-35**
GENEL BAKIM									
Yakıt enjeksiyon sistemi - Tahliye							x		**7-37**
Akü - Kontrol ediniz AKÜ	x								**7-37**
Sigorta ve röle kutusu - Değiştiriniz ANA SİGORTA VE RÖLE KUTUSU--					x				**7-39**
Far - Ayar ÖN FAR AYARI		x							**7-45**
Dış aydınlatma - Değiştiriniz ÖN FAR AMPULLERİNİN DEĞİŞTİRİLMESİ					x				**7-45**
Platform, kabin, kaporta ve etiketler - Temizleme			x						**7-47**
Hava temizleyicisi - Temizleme			x						**7-48**

Esnek Bakım

Debriyaj - Kontrol ediniz DEBRİYAJ AYARI

Debriyaj pedalı **(1)** kullanımı ile ilgili sıkıntılar yaşadığınız durumda NEW HOLLAND yetkili servisinize başvurunuz.

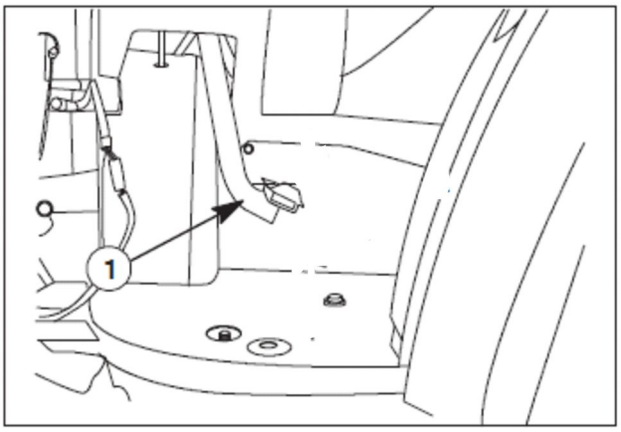

TJ66-56 1

Fren pedalları - Kontrol ediniz Servis freni pedallarının yüksekliğinin ayarlanması

Fren pedallarının **(1)** kullanımı ile ilgili sıkıntılar yaşadığınız durumda NEW HOLLAND yetkili servisinize başvurunuz.

DİKKAT: *Fren sistemi sizin ve aracınızın zarar görmesini engelleyen en önemli sistemdir. Bu nedenle fren sistemini kendiniz tamir etmemeniz önerilir. Fren sisteminizle ilgili bir sorununuz varsa lütfen NEW HOLLAND bayinizin uzman personeline başvurun ve kontrol ettiriniz.*

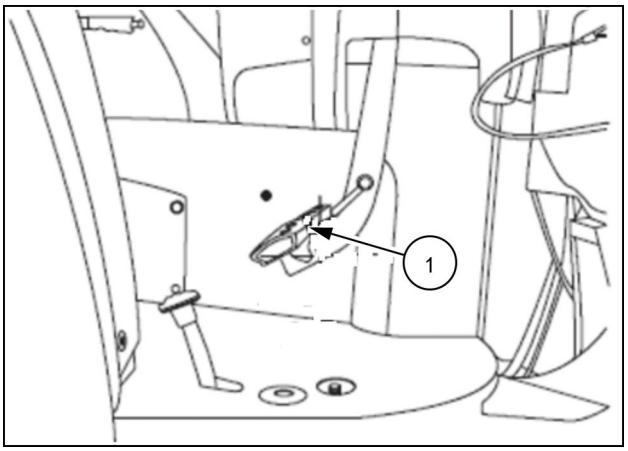

ANIL23TRO0363AA 1

Alternatör tahrik sistemi Kayış - Kontrol ediniz ALTERNATÖR KAYIŞI İNCELEMESİ

DİKKAT: *Alternatör kayışını kontrol etmeden veya ayarlamadan önce daima motoru durdurun ve el frenini çekin. Bunun yapılmaması ölüme veya ciddi yaralanmaya neden olabilir.*

Alternatör kayışında **(1)** aşınma, çatlak, kesik veya genel aşınma varsa lütfen yetkili NEW HOLLAND servis merkezinizle iletişime geçin. Alternatör kayış gerginlik ayarı için yetkili NEW HOLLAND servis merkezinizi ziyaret edin.

NOT: *Kayışın çatlamadığından, kasnaklara doğru yerleştirildiğinden ve kayış gerdiricisinin doğru çalıştığından emin olun. Eğer kayış çatlamış ise veya sık sık ayar gerektiriyor ise yenisi ile değiştirilmelidir.*

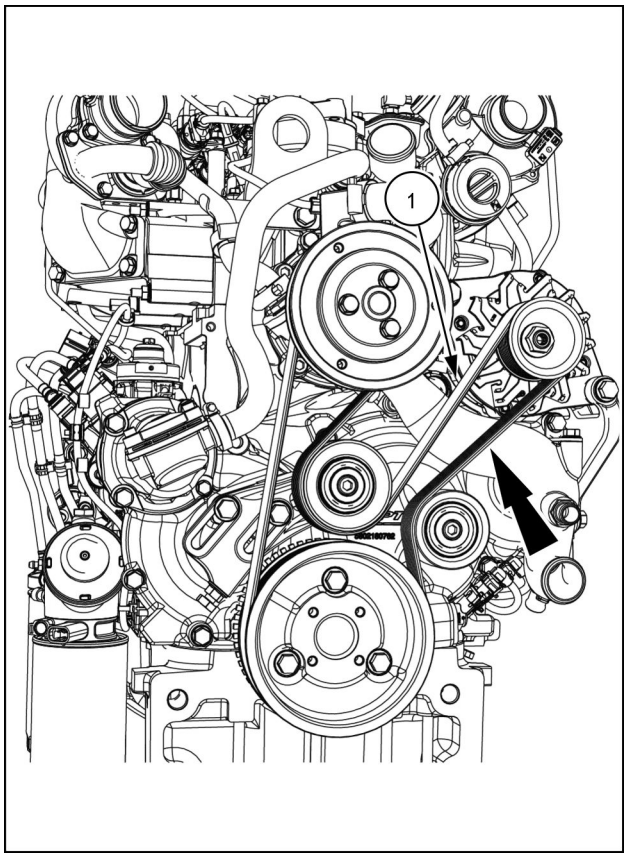

NHIL18ENG0017BA 1

Hava temizleyicisi - Kontrol ediniz HAVA FİLTRESİ VALFİ

Hava filtresi adaptörünün **(1)** tozla dolu olup olmadığını kontrol edin ve biriken tozun temizlenmesine izin verin.

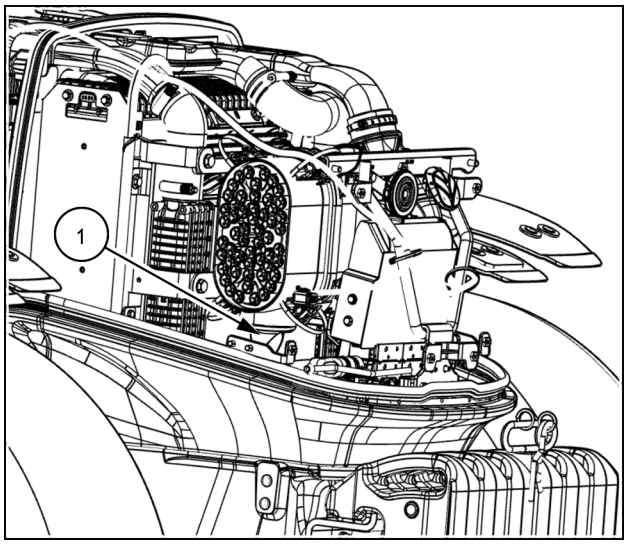

ANIL23TRO0438AA 1

Dış aydınlatma - Kontrol ediniz TRAKTÖR LAMBASI

Karşıdan gelen sürücülerin gözlerini kamaştırmamak için çeşitli lambaların ürettiği ışık hüzmesinin **(1)** düzgün bir şekilde yönlendirildiğinden emin olun. Bunları ayarlama prosedürü **7-45** adresinde verilmiştir.

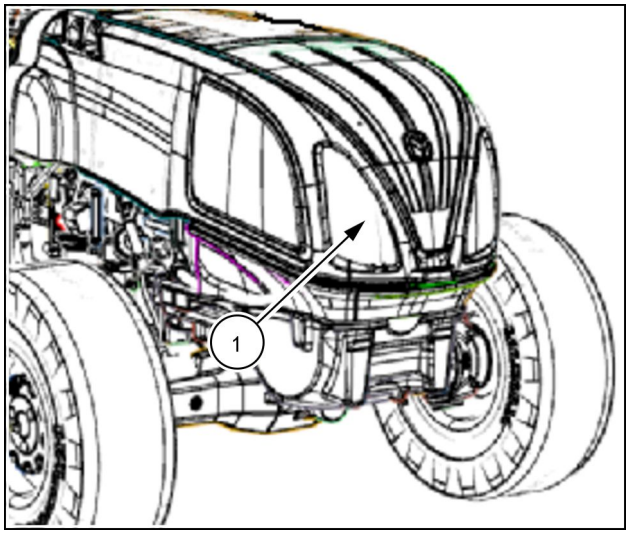

ANIL23TRO0362AA 1

El freni kolu - Ayar EL FRENİ

Birim üzerinde çalışma yapıldığında veya el freni çekildiğinde kol sektör dişlisinin üçüncü çentiğine geçmediğinde, el freni kolu ayarlanmalıdır.

El freni kolu **(1)** yukarı doğru 3 çentik yada 9 çıt sesi duyana kadar çekildiğinde frenleme ünitesi tutmaya başlamalıdır. Eğer ayar yapmak gerekiyorsa ayar işlemi için NEW HOLLAND Yetkili Servisi ile görüşünüz

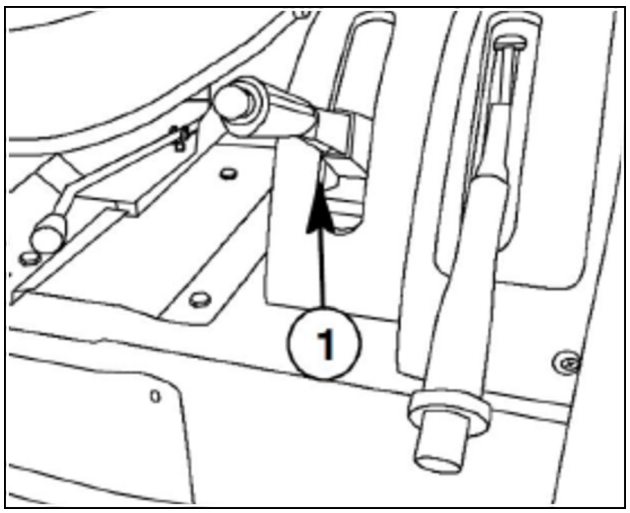

ANIL23TRO0364AA 1

Motor soğutma sistemi - Kontrol ediniz RADYATÖR SIVI SEVİYESİ

Motor soğukken ve çalışmıyorken genleşme tankı kapağını **(1)** çıkarın ve sıvı seviyesini kontrol edin. Seviye daima maksimum ve minimum çizgiler arasında olmalıdır.

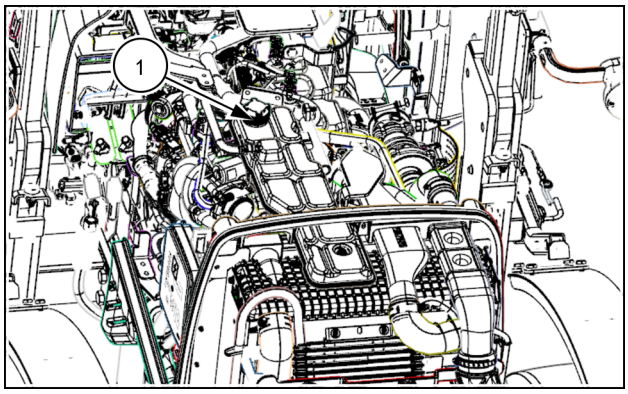

ASP67033 1

Radyatör - Temizleme RADYATÖRÜ TEMİZLEYİN

Göbeklerde saman birikmesi veya tıkanma olup olmadığını kontrol edin. Olduğu görülüyorsa aşağıdaki şekilde temizleyin:

DİKKAT: *Temizlik işlemi sırasında göz koruması takın ve koruyucu kıyafet giyin. Uçuşan parçacıkların çarpmaması için, yakındaki kişileri bölgeden uzaklaştırın.*

1. Temizlik için **7 bar** değerini aşmayan basınçlı yıkama veya basınçlı hava kullanın.
2. Her göbeğin içinden havayı veya suyu arkadan öne doğru yönlendirin. Önce radyatörü **(1)** , ardından hava soğutucu kondansatörünü **(2)** temizleyin. Bükülmüş tüm kanatçıkları dikkatlice düzeltin.

NOT: *Göbekler herhangi bir yağlı maddeyle tıkanmışsa bir deterjan solüsyonu uygulayın ve basınçlı suyla temizleyin.*

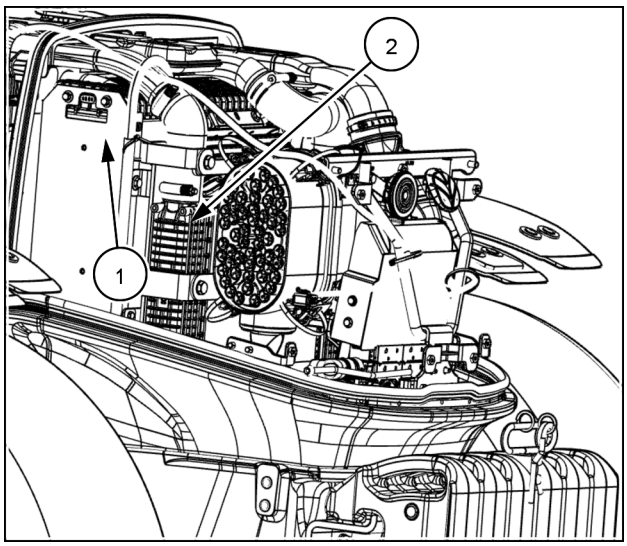

ANIL23TRO0438AA 1

Dört çeker (4WD) sistem - Kontrol ediniz ÇİFT ÇEKERDE ÖN AKS TAHRİK ŞAFTI BAĞLANTI MANŞONUNUN KONTROLÜ

1. Ön aks tahrik şaftının muhafazasını çıkarın.
2. Mesnedi **(2)** çıkarmak için, cıvataları **(1)** gevşetin.

3. Yaylı segmanı **(4)** çıkarın.
4. Manşonu **(3)** ok yönünde hareket ettirin. Tahrik şaftını manşon çıkıncaya kadar aşağıya indirin. Daha sonra manşonun içindeki ve millerin üzerindeki kamalarda aşınma olup olmadığını kontrol edin.

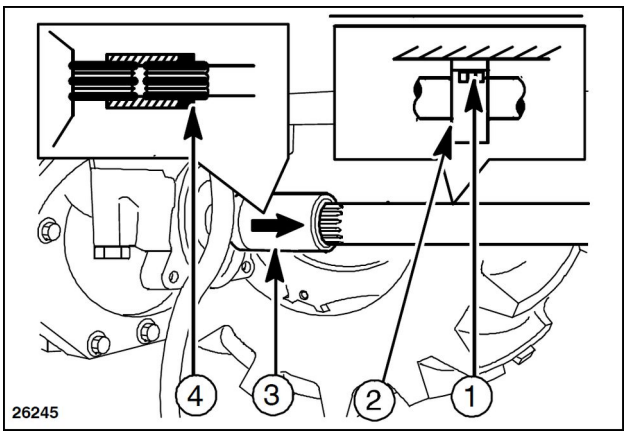

ANIL27TRO0081AA 1

DİKKAT: *Dişler sıyrılmışsa, bir NEW HOLLAND bayisiyle iletişime geçin.*

Tekerlekler - Kontrol ediniz LASTİK BASINCI

Tekerlek supabına bir basınç göstergesi bağlayın ve basıncın tanımlandığı şekilde olup olmadığını kontrol edin.
Ön ve arka lastik basınçlarını kontrol edinin ve ayarlayın. Lastik dişlerini ve yanaklarını hasar açısından kontrol edin.
Taşınan yüke uygun olarak lastik basınçlarını ayarlayın. Bkz. "Lastik Basınçları ve İzin Verilen Yükler"

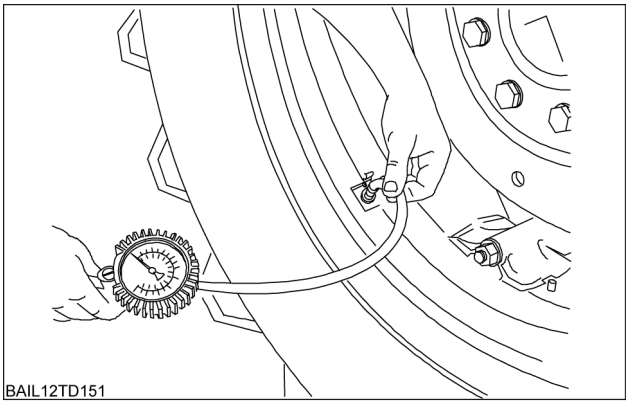

BAIL12TD151 1

NOT: *Lastikler su ve antifriz çözeltisiyle dengelenmişse solüsyon özel tip bir göstergede korozyona neden olacağından, özel bir lastik göstergesi kullanılmalıdır. Basıncı alttaki valf sistemiyle kontrol edin.*

Tekerlekler - Kontrol ediniz TEKERLEK DİSKLERİ SOMUN TORKU

Ön ve arka tekerlek somunlarının sıkılık kontrolü

Bir tork anahtarı kullanarak (gerekiyorsa tork artırıcılı) ön ve arka tekerlek somunlarının sıkılığını kontrol edin. Daima ön ve arka tekerleklerin traktörün boylamasına eksenine göre simetrik hizalandığından emin olun.

TORK TEKNİK ÖZELLİKLERİ

4 çeker ön tekerlekleri:

- Poyra disk somunları. . . . . **220 N·m** (**22,4 kgm**)
- Jant disk somunları. . . . . **280 N·m** (**28,5 kgm**)

4 çeker arka tekerlekleri:

- Poyra disk somunları. . . . . **317 N·m** (**32,3 kgm**)
- Jant disk somunları. . . . . **280 N·m** (**28,5 kgm**)

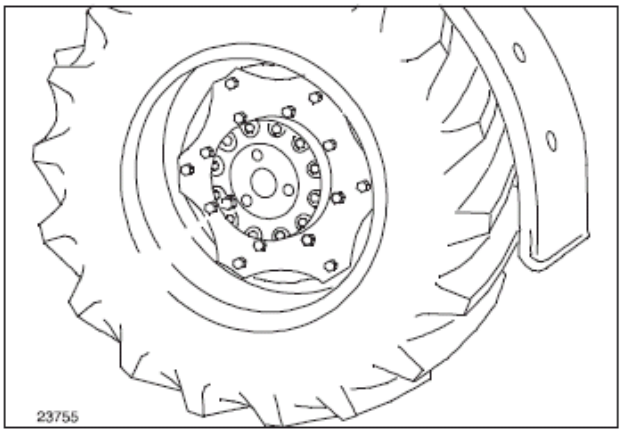

TJ66-68 1

Motora özel alt-alt grup - Temizleme Ara soğutucu — Temizleme

Ara soğutucuyu **(1)** muhafazasından çıkarın. Kir birikmediğini kontrol edin ve ara soğutucuyu arkadan öne doğru hava veya su püskürterek temizleyin.

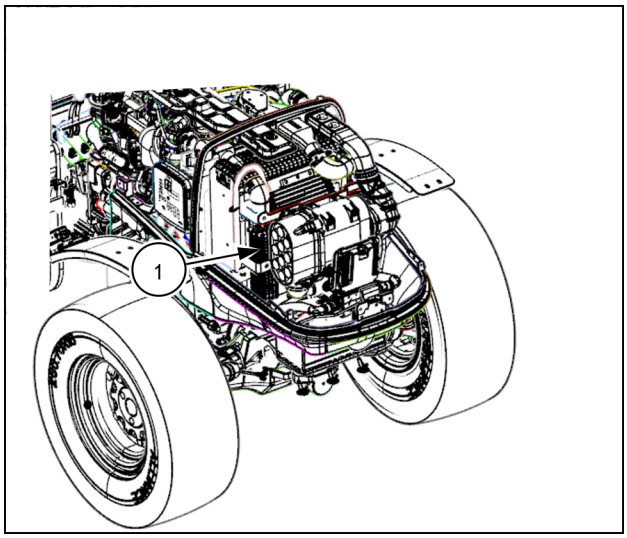

ASP67026 1

UYARI LAMBASI YANDIĞINDA

Fren hidroliği deposu Sıvı - Kontrol ediniz

Haznedeki **(1)** fren yağı seviyesi minimum ile maksimum arasında olmalıdır. Gerektiği şekilde tamamlayın.

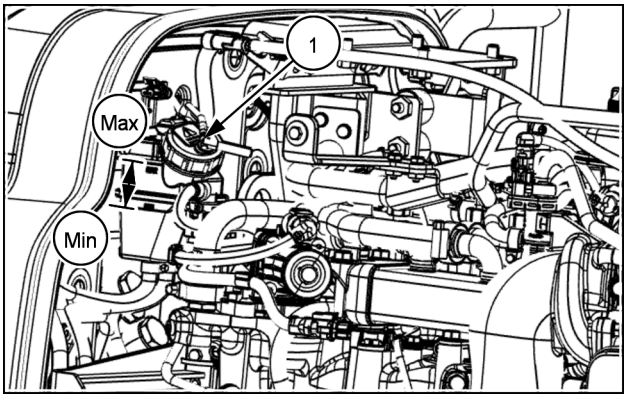

ANIL23TRO0439AA 1

Hava temizleyicisi - Temizleme

Gerektiğinde kapağı çıkarın, dış elemanı **(1)** çıkarın ve aşağıdaki gibi temizleyin:

Temizleme:

Harici kartuşu **(2)** yüzü aşağı bakacak şekilde düz bir yüzeye yerleştirin. Kalan tozu temizlemek için avucunuzun içiyle kartuşa birkaç kez hafifçe vurun, bu sırada kartuşa hasar vermemeye dikkat edin veya **2 bar** değerinden daha düşük bir basınçta basınçlı hava üfleyin.
Temizlik işleminden sonra kartuşun kağıt elemanının sağlam ve üzerinde yırtık ya da delik olmadığını kontrol edin. Eğer varsa değiştirin.
Filtre kartuşuna zarar vereceğinden, temizlerken asla mazot, benzin, çözücüler ya da su kullanmayın. Kapağı filtre muhafazasına tekrar takarken, mükemmel sızdırmazlık sağlamasına özen gösterin.
Elemanı kesinlikle sert bir yüzeye vurarak temizlemeyin.
Muhafazanın iç kısımlarını nemli bir bezle temizleyin.

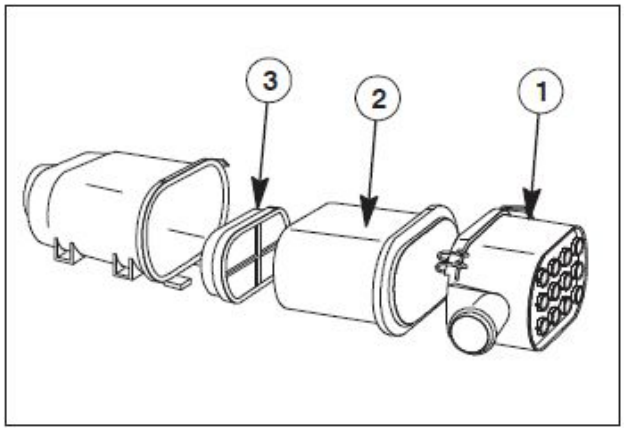

TJ66-71 1

NOT: *Hava filtresi tıkandığında dijital ekranda **(4)** numara gösterilen sembol ve **(5)** numara gösterilen uyarı sembolü çıkacaktır.*
*Hava filtresi kapağını **(1)** çıkardıktan sonra dış filtreyi **(2)** yukarıda yazıldığı gibi temizleyin.*

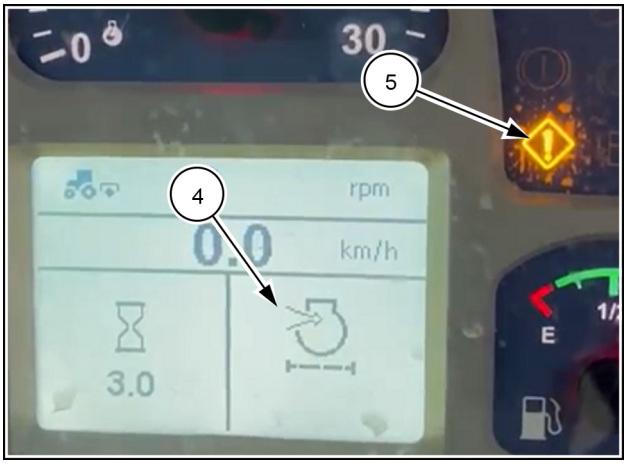

ANIL23TRO0465AA 2

Hava temizleyicileri ve hatları - Temizleme

Kırmızı uyarı ışığı yandığında, hava filtresi kapağını **(1)** açın. Dış elemanı çıkarın. Dış elemanı temizleyin.
Temizleme:
Dış filtre elemanını **(2)** düz bir yüzeye iç kısmı aşağı bakacak şekilde yerleştirin. Kalan tozu gidermek için elinizle hafifçe vurun veya yaklaşık **2 bar** değerinde basınçlı hava uygulayın. Zarar vermemeye dikkat edin. Ancak basınçlı havayı, filtre içine sokmadan uygulayın.

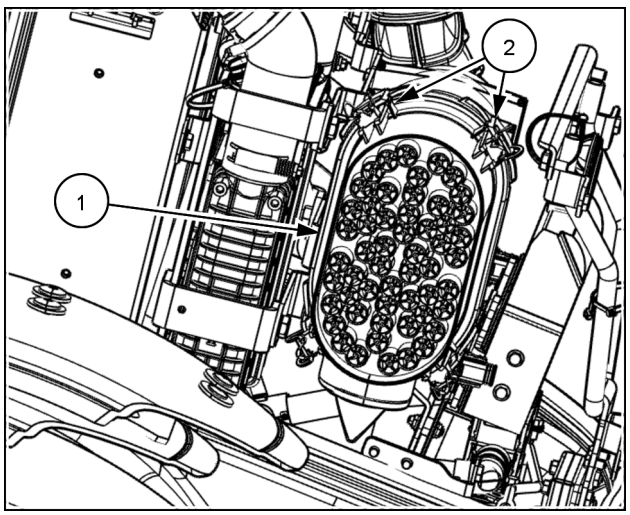

ANIL23TRO0440AA 1

Temizledikten sonra filtre elemanının kağıt kısmının sağlam olup olmadığını kontrol edin. Yırtık veya delik olmadığını kontrol edin. Eğer varsa yenileyin.
Temizleme:
Filtre elemanına hasar vereceğinden dolayı temizlerken asla mazot, benzin, çözücüler ya da su kullanmayın. Kapağı, filtre muhafazasına takarken, mükemmel sızdırmazlık sağlamasına özen gösterin.
Hava ile temizlerken havayı ok yönünde olacak şekilde tutun. Dış filtre kullanılmaz hale geldiğinde, dış filtrenin hemen arkasındaki iç filtre **(2)**, dış filtre ile birlikte değiştirilmelidir.

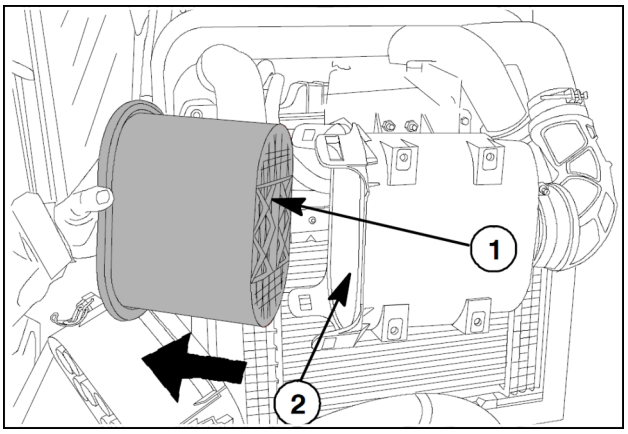

ANIL16TRO2863AA 2

Hava temizleyicileri ve hatları - Temizleme

Dış filtre toz ve ömür testi için yapılan gözlemler

1. Filtre üzerinde yüzey bölümleri üzerinde hasarlanma varsa, elemanı değiştirin.
2. Eleman malzemesinin, ipliksi şekil almak yoluyla dağılma eğiliminde olup olmadığı konusunda filtre elemanını denetleyin. Plastik çerçevede bir çap bozukluğu ve kauçuk contasında hasar olup olmadığına bakın. Filtrede hasar varsa da, filtreyi değiştirin.
3. Hava filtresinin takıldığı kabin (muhafazanın) iç haznesini hafif nemli bir bez kullanarak temizleyin. Filtre iç elemanında hasar oluşturmamaya özen gösterin. Filtrenin iç (arka) ve en derinde kalan bölümünün de temiz ve düzgün yapılı olduğunu gözlemleyin. Böylelikle kauçuk elemanın sızdırmazlık özelliği, yuvasına iyi oturarak sağlayacaktır.
4. Filtreyi temizleyin veya yeni filtre ile değiştirin. Filtreyi yavaşça içeri itinve yerine yerleştirin.
5. Hava emiş hortumlarında hasar olup olmadığına bakın.
6. Hasarlı hortumlar varsa değiştirin.
7. Hava emiş hortum kelepçelerinin sıkılıklarını kontrol edin.

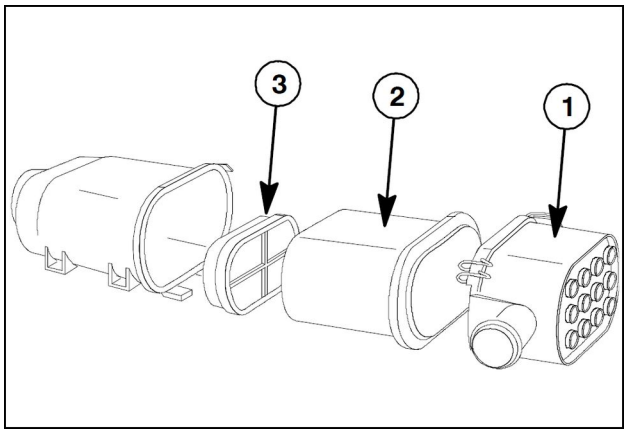

ANIL16TRO2861AA 1

NOT: *Kuru hava filtresi kapağını* ***(1)*** *sökerek filtre dış kartuşunu* ***(2)*** *ve iç kartuşunu* ***(3)*** *birlikte değiştirerek yerine yenilerini takın.*
Filtre muhafazasını iplik bırakmayan hafif nemli bez ile temizleyin.

HER 10 SAATTE BİR VEYA HER GÜN

Motor yağlama sistemi - Kontrol ediniz MOTOR YAĞI SEVİYESİ

Motor kapalı ve traktör düz bir zemin üzerindeyken seviyeyi kontrol edin. Yağın karterde çökmesi için en az beş dakika bekleyin:

Yağ seviye çubuğunu **(1)** çevirerek çekin, bir bezle temizleyin ve deliğine geri takın.
Yağ çubuğunu tekrar çevirerek çekin ve yağ seviyesinin “MIN” ve “MAX” işaretleri arasında olduğunu kontrol edin.
Gerekirse, doğru seviyeye ulaşılana kadar doldurma noktalarından **(2)** yağ ekleyin.

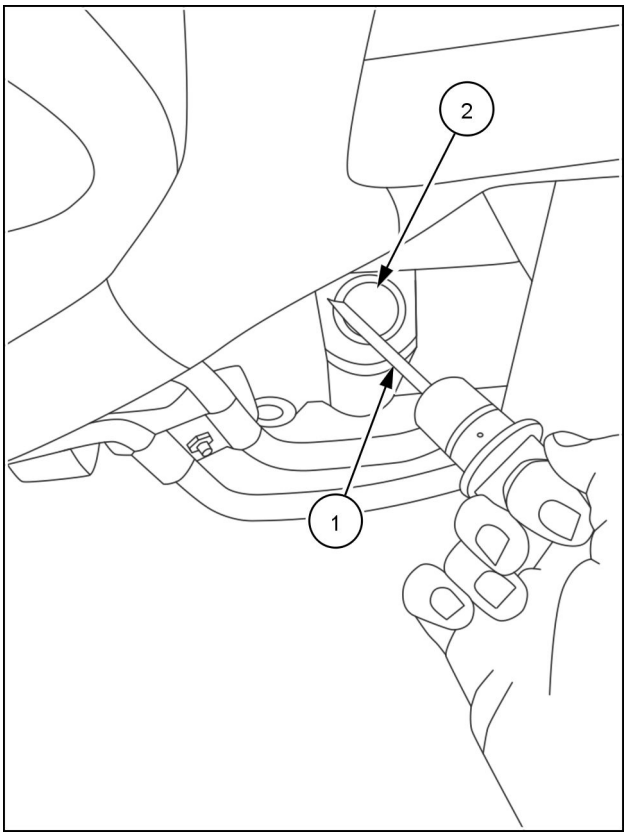

ANIL18TRO1063AA 1

NOT: *Yağ seviyesi düştüğünde panelde kırmızı uyarı lambası yanar.*

NOT: *AGROMEGA 10W-40 ULTRA turboşarjlı motorlar için önerilen yağdır.*

DİKKAT: *Yağ seviyesi “MIN” işaretinin altında olduğunda motoru asla çalıştırmayın.*

50 SAATTE BİR

Hidrolik sistemler - Gres HİDROLİK KALDIRICI VE BAĞLANTI

Gres tabancası kullanarak, gösterilen üç yağlama noktasına **AGROMEGA EPX2 GREASE** pompalayın.

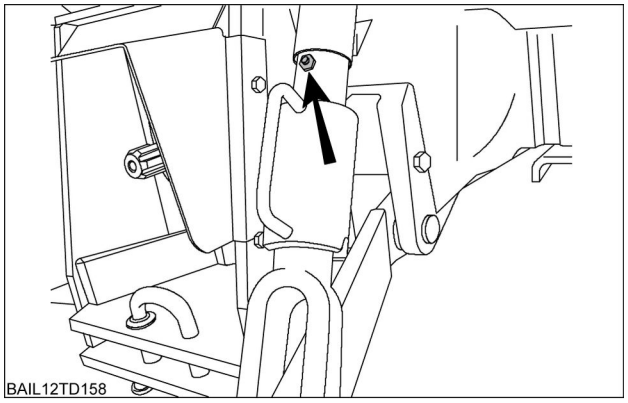

BAIL12TD158 1

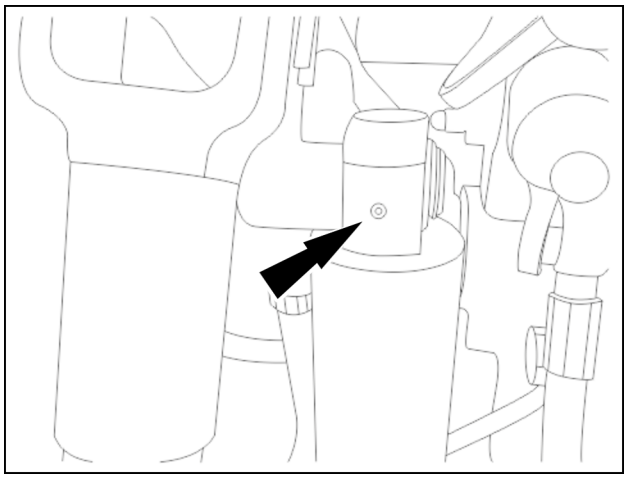

ANIL20TRO0414 2

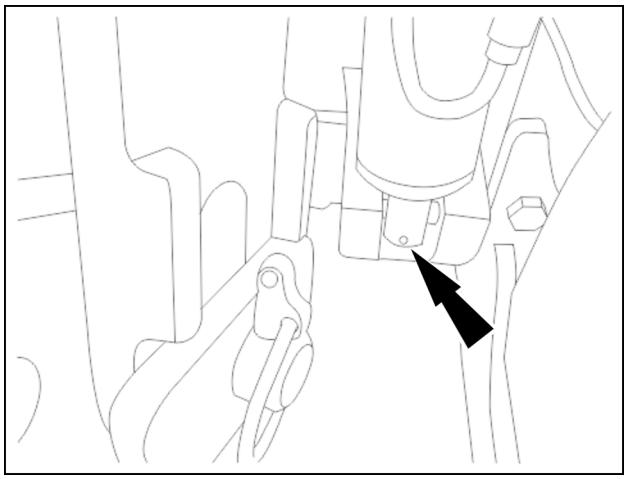

ANIL20TRO0412 3

Hidrolik sistemler - Gres HİDROLİK ÜST BAĞLANTI

Gres tabancası kullanarak, gösterilen üç yağlama noktasına **AGROMEGA EPX2 GREASE** pompalayın.

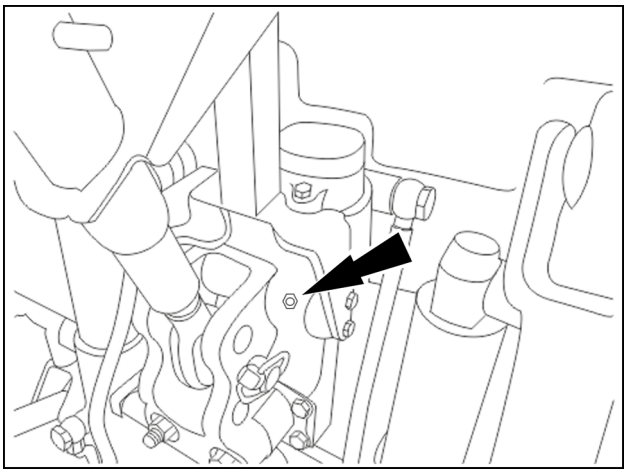

T3LP029 1

Ön aks sistemi - Gres ÖN AKS ARKA MUYLUSU

Bir gres tabancası kullanarak, gösterilen nipele **AGROMEGA EPX2 GREASE** gresi basın.

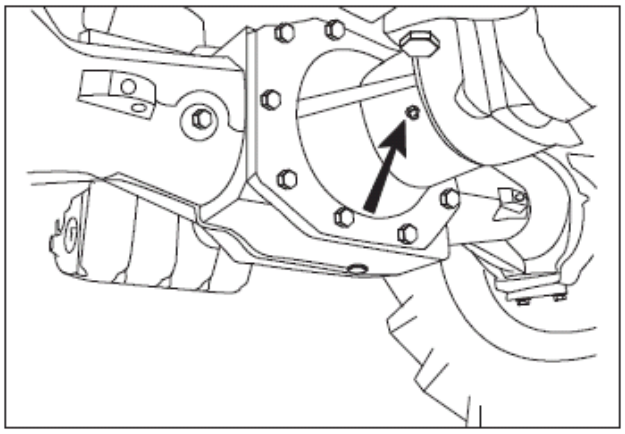

TJ66-73 1

Ön aks sistemi - Gres ÇİFT ÇEKER ÖN AKS

Bir gres tabancası kullanarak, gösterilen nipele **AGROMEGA EPX2 GREASE** gresi basın.

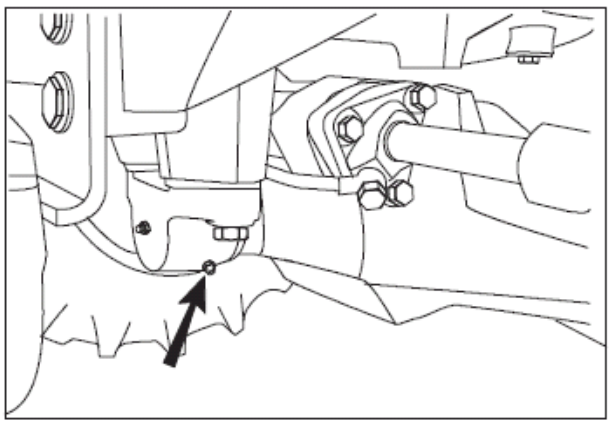

TJ66-74 1

Tekerlekler - Gres DİNAMİK ÇAMURLUK

Şekilde gösterilen noktadan **AGROMEGA EPX2 GREASE** ile gresleyiniz.

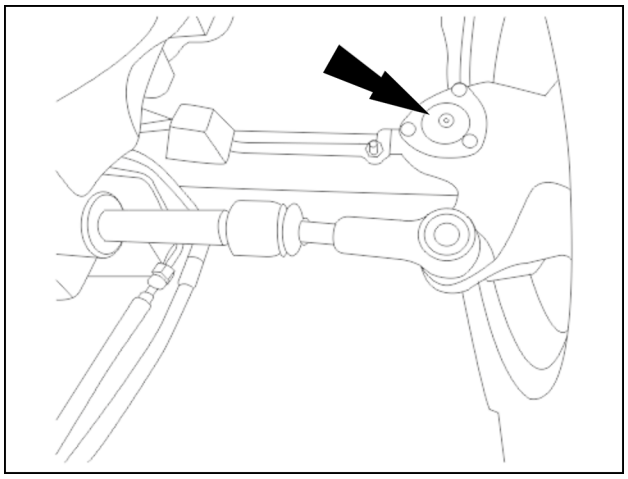

ANIL20TRO0454 1

Ön aks sistemi - Gres

Şekilde gösterilen noktadan **AGROMEGA EPX2 GREASE** ile gresleyiniz.

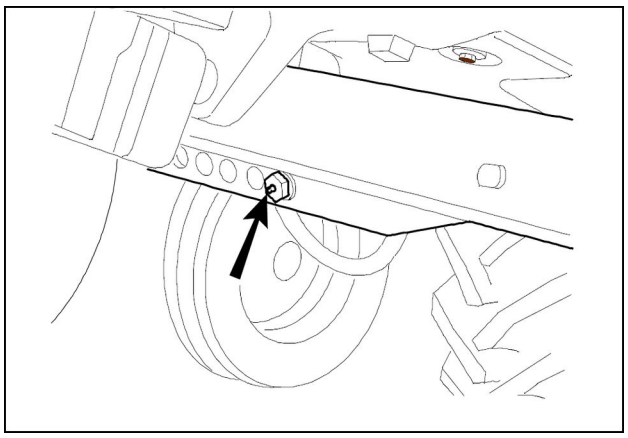

ANIL16TRO2847AA 1

Ön aks sistemi - Gres

Şekilde gösterilen noktadan **AGROMEGA EPX2 GREASE** ile gresleyiniz.

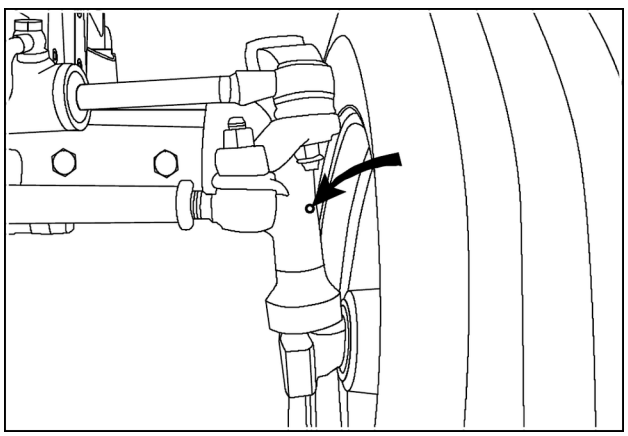

ANIL16TRO2848AA 1

Ön aks sistemi - Gres

Şekilde gösterilen noktadan **AGROMEGA EPX2 GREASE** ile gresleyiniz.

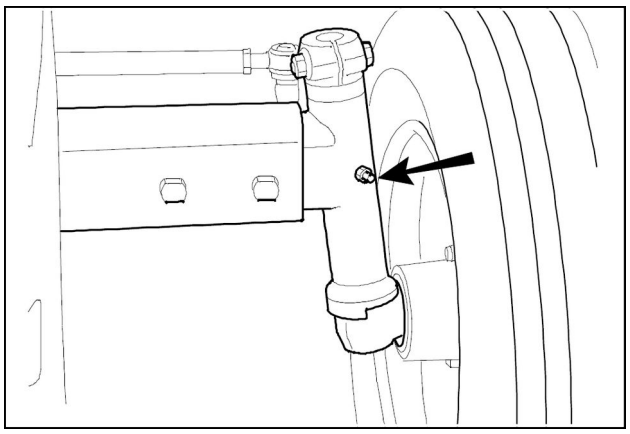

ANIL16TRO2849AA 1

Ön aks sistemi - Gres

Şekilde gösterilen noktadan **AGROMEGA EPX2 GREASE** ile gresleyiniz.

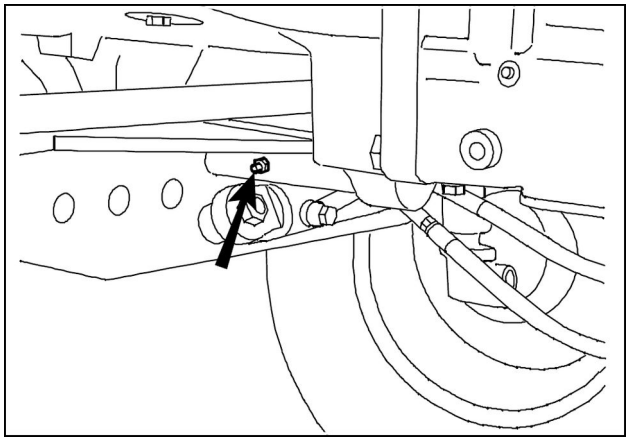

ANIL16TRO2850AA 1

Arka aks kovanı - Gres

Şekilde gösterilen noktadan **AGROMEGA EPX2 GREASE** ile gresleyiniz.

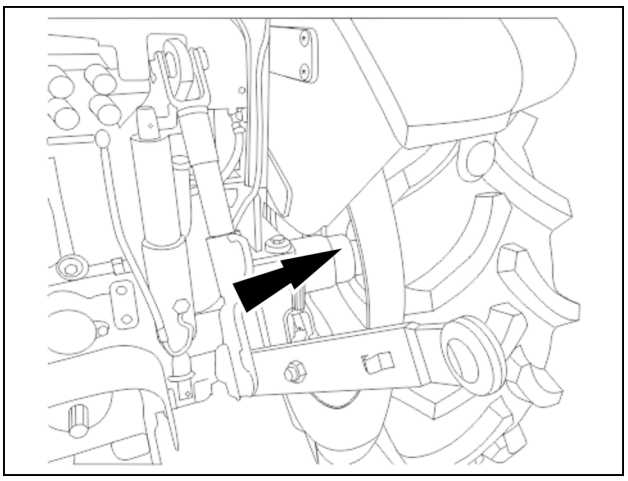

ANIL20TRO0400 1

Yakıt filtreleri - Temizleme

Tortu kabı vidasını **(1)** 3/4 tur gevşetiniz. Temiz yakıt gelmeye başladığında cıvatayı tekrar sıkınız.

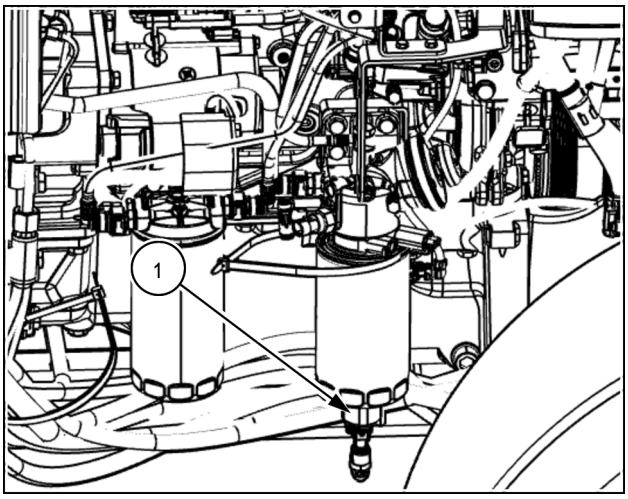

ANIL23TRO0441AA 1

300 SAATTE BİR

Şanzıman - Kontrol ediniz ŞANZIMAN VE HİDROLİK KALDIRICI YAĞI

Traktör düz bir zeminde, motor kapatılmış ve hidrolik kaldırıcı bağlantısı tamamen indirilmişken, kombine doldurma tapası / yağ çubuğu **(1)** üzerindeki yağ seviyesinin “MIN” ile “MAX” işareti arasında olduğunu kontrol edin
Gerekirse, doldurma noktasından **MEGATRAN HI-SPEC 10W-30 HYDRAULIC OIL** yağ doldurun ve tapayı geri takın

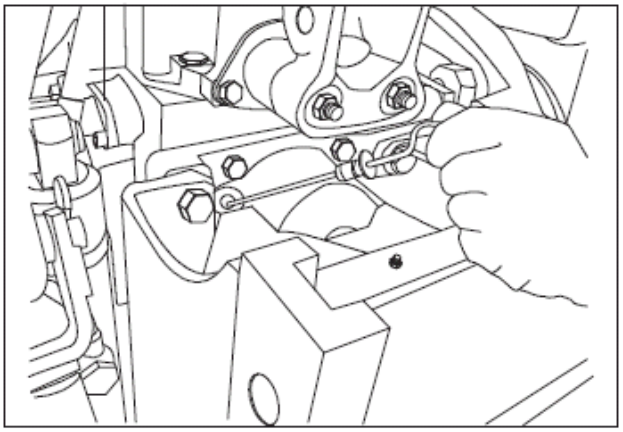

TJ66-81 1

Hava temizleyicisi - Temizleme KURU HAVA FİLTRESİ, HARİCİ KARTUŞ

Temizleme:

Harici kartuşu **(2)** yüzü aşağı bakacak şekilde düz bir yüzeye yerleştirin. Kalan tozu temizlemek için avucunuzun içiyle kartuşa birkaç kez hafifçe vurun, bu sırada kartuşa hasar vermemeye dikkat edin veya **2 bar** değerinden daha düşük bir basınçta basınçlı hava üfleyin.
Temizlik işleminden sonra kartuşun kağıt elemanının sağlam ve üzerinde yırtık ya da delik olmadığını kontrol edin. Eğer varsa değiştirin.
Filtre kartuşuna zarar vereceğinden, temizlerken asla mazot, benzin, çözücüler ya da su kullanmayın. Kapağı filtre muhafazasına tekrar takarken, mükemmel sızdırmazlık sağlamasına özen gösterin.
Elemanı kesinlikle sert bir yüzeye vurarak temizlemeyin.
Muhafazanın iç kısımlarını nemli bir bezle temizleyin.

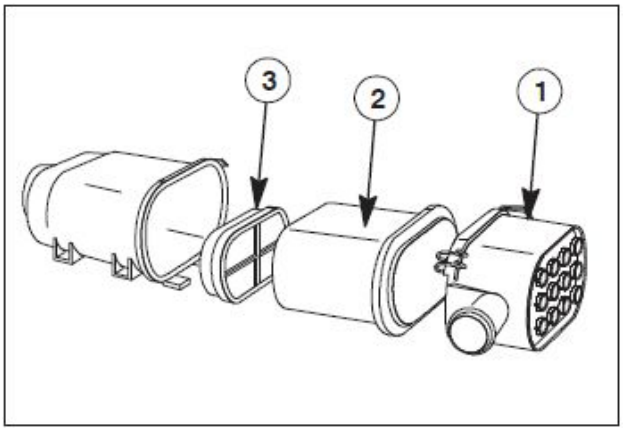

TJ66-71 1

NOT: *Hava filtresi göstergesinin düzgün çalışıp çalışmadığını kontrol edin.*
*Hava filtresi kapağını **(1)** çıkardıktan sonra dış filtreyi **(2)** yukarıda yazıldığı gibi temizleyin.*

Kırmızı uyarı ışığı yandığında, hava filtresi kapağını **(1)** açın. Dış elemanı çıkarın. Dış elemanı temizleyin.
Temizleme:
Dış filtre elemanını **(2)** düz bir yüzeye iç kısmı aşağı bakacak şekilde yerleştirin. Kalan tozu gidermek için elinizle hafifçe vurun veya yaklaşık **2 bar** değerinde basınçlı hava uygulayın. Zarar vermemeye dikkat edin. Ancak basınçlı havayı, filtre içine sokmadan uygulayın.

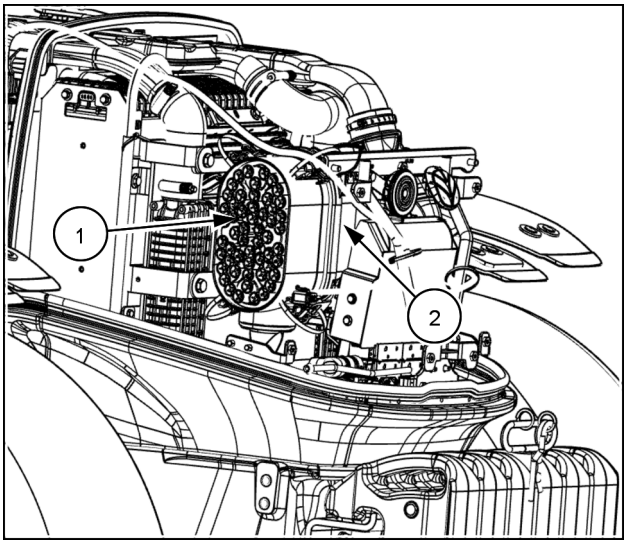

ANIL23TRO0438AA 2

Temizledikten sonra filtre elemanının kağıt kısmının sağlam olup olmadığını kontrol edin. Yırtık veya delik olmadığını kontrol edin. Eğer varsa yenileyin.
Temizleme:
Filtre elemanına hasar vereceğinden dolayı temizlerken asla mazot, benzin, çözücüler ya da su kullanmayın. Kapağı, filtre muhafazasına takarken, mükemmel sızdırmazlık sağlamasına özen gösterin.
Hava ile temizlerken havayı ok yönünde olacak şekilde tutun. Dış filtre kullanılmaz hale geldiğinde, dış filtrenin hemen arkasındaki iç filtre **(2)**, dış filtre ile birlikte değiştirilmelidir.

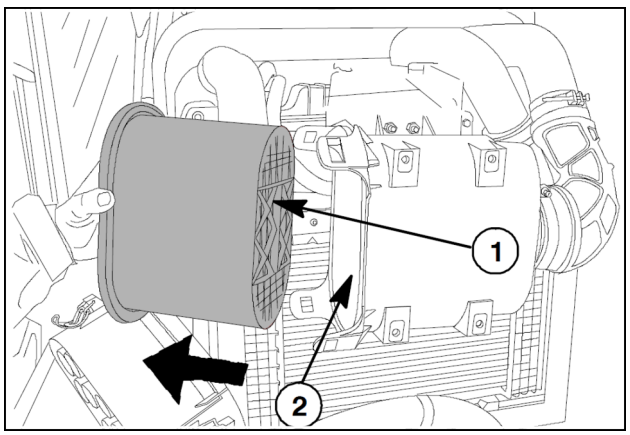

ANIL16TRO2863AA 3

Alternatör tahrik sistemi Kayış - Kontrol ediniz ALTERNATÖR KAYIŞI İNCELEMESİ

DİKKAT: *Alternatör kayışını kontrol etmeden veya ayarlamadan önce daima motoru durdurun ve el frenini çekin. Bunun yapılmaması ölüme veya ciddi yaralanmaya neden olabilir.*

Alternatör kayışında **(1)** aşınma, çatlak, kesik veya genel aşınma varsa lütfen yetkili NEW HOLLAND servis merkezinizle iletişime geçin. Alternatör kayış gerginlik ayarı için yetkili NEW HOLLAND servis merkezinizi ziyaret edin.

NOT: *Kayışın çatlamadığından, kasnaklara doğru yerleştirildiğinden ve kayış gerdiricisinin doğru çalıştığından emin olun. Eğer kayış çatlamış ise veya sık sık ayar gerektiriyor ise yenisi ile değiştirilmelidir.*

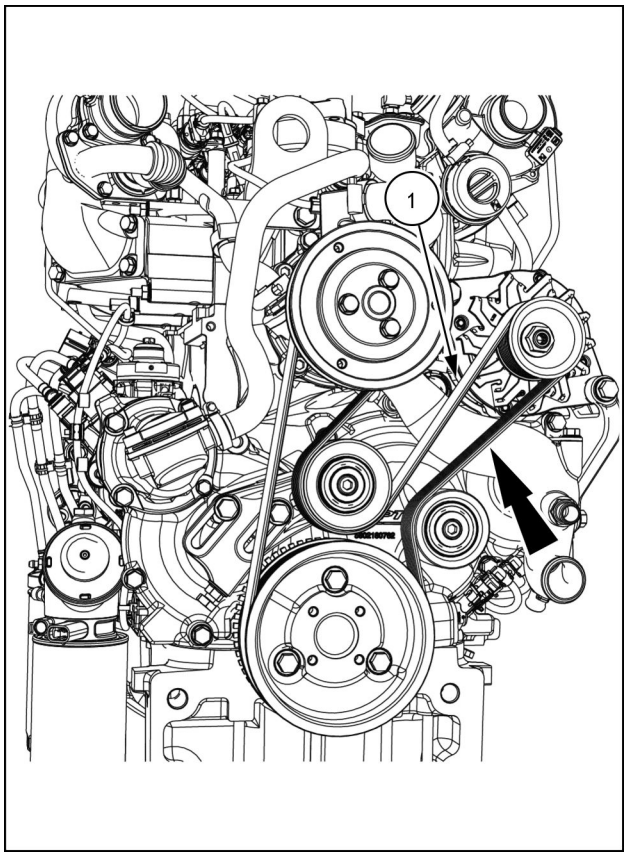

NHIL18ENG0017BA 1

Akü - Kontrol ediniz AKÜ KAPASİTESİ 100 Ah.

NOT: 100 A·h *kapasiteli akü, traktörün sağ tarafında bulunur.*

Kaputu açmak için, kilitleme pimini **(1)** ok yönüne doğru itin, önden kaldırın ve kaputun kaldırılmasına izin verin. Gazlı amortisör, kaputu kaldırılmış konumda tutacaktır.

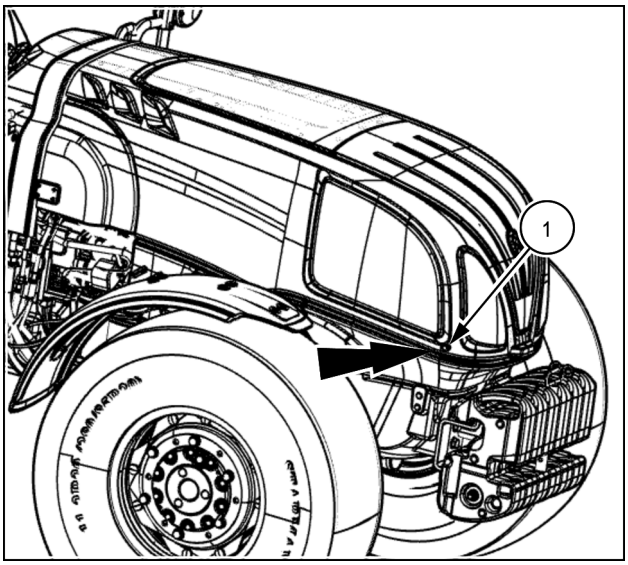

ANIL23TRO0444AA 1

Elektrolit seviyesi, motor durmuş halde, traktör düz bir zemin üzerinde ve akü soğukken kontrol edilmelidir.
Akü **(1)** sıklıkla su eklenmesine ihtiyaç duyuyorsa ya da boşalma eğilimindeyse, elektrik sistemini Bayinize kontrol ettirin.

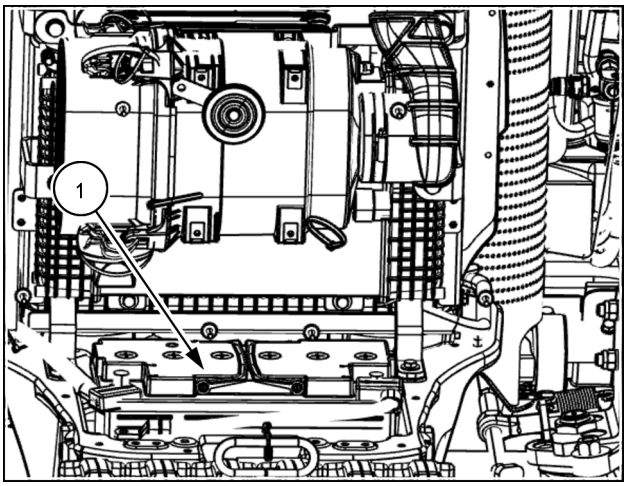

ANIL23TRO0445AA 2

Direksiyon mafsalı ve king pimi - Gres AKS PİMİ YATAKLARI 4 ÇEKER

Yılda en az iki kez, gösterilen iki yağlama nipeline (her iki tarafta ikişer adet) **AGROMEGA EPX2 GREASE** pompalayın.

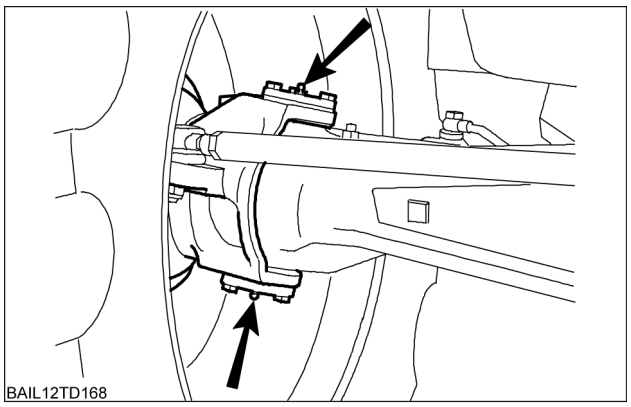

BAIL12TD168 1

Aks muhafazası - Kontrol ediniz ÖN AKS MUHAFAZASI 4 ÇEKER

Yağ seviyesini şu şekilde kontrol edin:
Traktörü düz bir zemine park edin;
Tahliye tapasını **(1)** çıkarın. Tapa deliğinden bir miktar yağ dışarı akmalıdır.
Gerekirse yağ taşana kadar tapa deliği **(1)** aracılığıyla ekleyin.

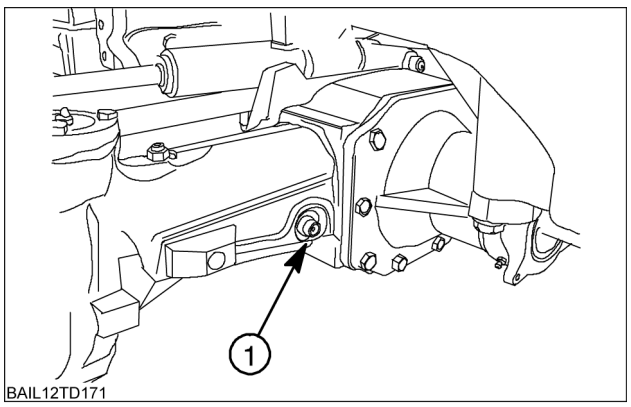

BAIL12TD171 1

Tekerlek poyrası - Kontrol ediniz ÖN AKS REDÜKSİYON POYRALARI 4 ÇEKER

Tapa **(1)** yatay konuma gelene kadar tekerleği çevirerek yağ seviyesini kontrol edin. Tapa çıkarıldığında yağ taşmazsa, açıklıktan tamamlayın ve tapayı geri takın.

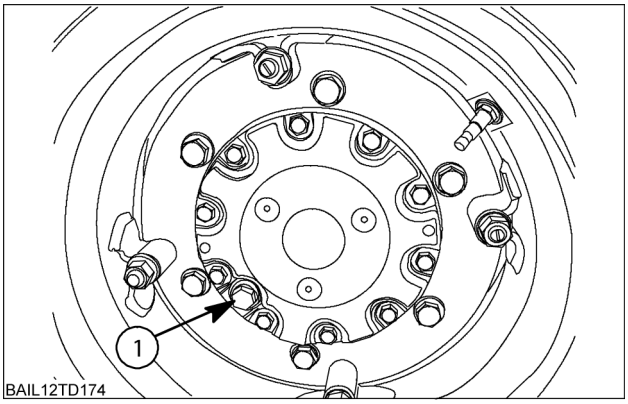

BAIL12TD174 1

Şanzıman - Kontrol ediniz ARKA TRANSMİSYON VE HİDROLİK KALDIRICI YAĞ DÜZEYİ

Traktörü düz bir zemine park edin. Hidrolik kaldırıcının kollarını indirin. Motoru durdurun. Yağ seviye çubuğunu **(1)** çıkarın. Yağ seviyesinin çubuk üzerindeki "MIN" ve "MAX" işaretleri arasında olduğunu kontrol edin. Gerekirse yağ ekleyin. Kapağı takın.

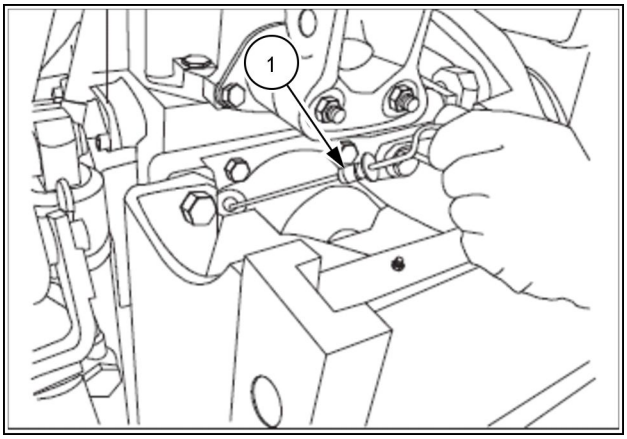

TJ66-81 1

Ön tekerlekler - Gres

Jant poyrasını (1) sökünüz. **AGROMEGA EPX2 GREASE** ile gresleyiniz. Kapağı yeniden yerleştiriniz.

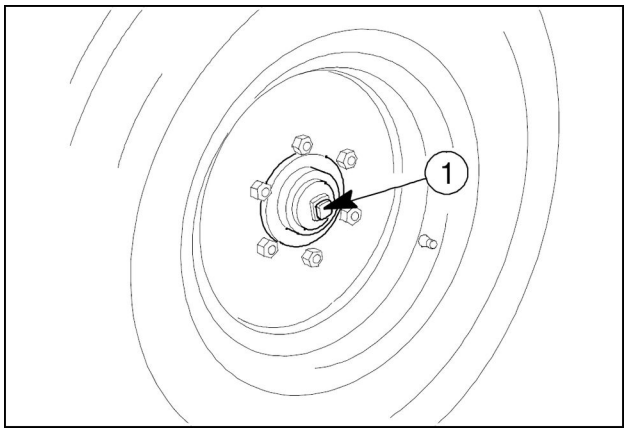

ANIL24TRO0078AA 1

HER 600 SAATTE BİR

Yakıt filtreleri - Değiştiriniz YAKIT FİLTRESİ

NOT: *Enjeksiyon sisteminin parçalarını gevşetmeden veya sökmeden önce sistemin kirlenmesini önlemek için bakım yapılacak parçaların çevresindeki alanı iyice temizleyin.*

filtrelerin **(1)** altına bir kap yerleştirin;
filtre kartuşunu **(1)** çıkarın;
contayı hafifçe yağlayın, yeni kartuşu destekle temas edecek şekilde vidalayın ve elle 3/4 tur sıkın.

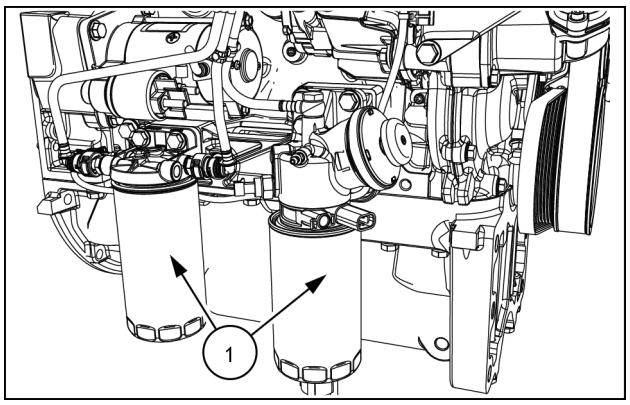

NHIL18ENG0045AA 1

Depo, soğutucu ve filtreler - Değiştiriniz ŞANZIMAN VE HİDROLİK KALDIRICI YAĞI FİLTRESİ

Filtreyi **(1)** çevirerek çıkarın. Kauçuk contayı yağlayın, ardından kartuşu elle vidalayın ve 3/4 tur sıkın. Yağ seviyesini kontrol edin ve gerekli ise **MEGATRAN HI-SPEC 10W-30 HYDRAULIC OIL** yağ ile doldurun.

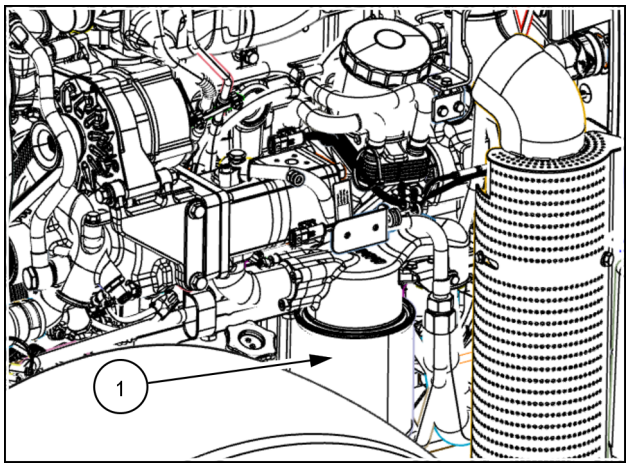

ANIL23TRO0443AA 1

Motor yağlama sistemi - Değiştiriniz

NOT: *Bununla birlikte **600 h** süre diğer etkenlerden etkilenebilir:*

Soğuk havada çalıştırma

10.4 °F (**-12 °C**) altında sıcaklıklarda veya ağır koşullarda çalışan motorların yağı her **300 h** saatlik çalışmanın ardından değiştirilmelidir. Normal çalışma şartlarında motor yağını ve filtrelerini her , **600 h** çalışma sonrasında, açıklandığı şekilde düzenli olarak değiştirilmelidir.

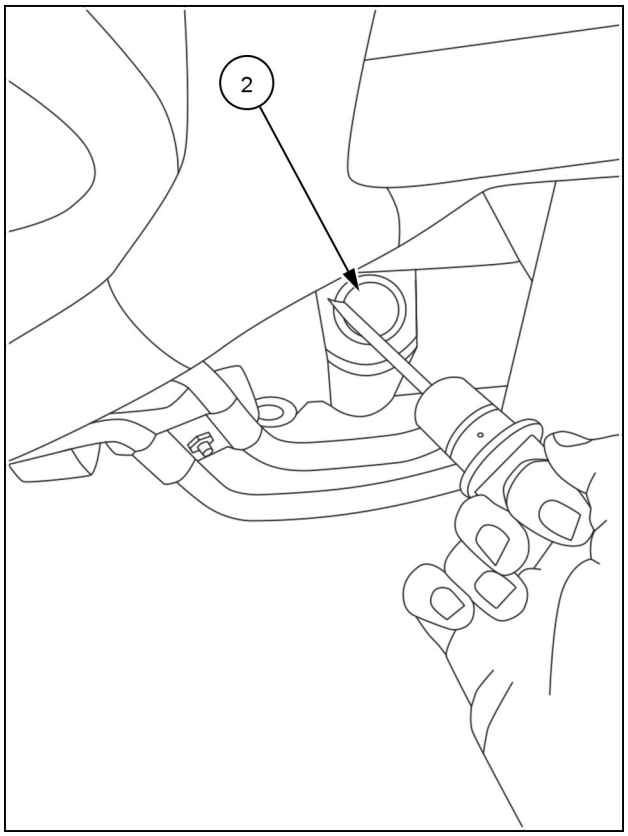

ANIL18TRO1063AA 1

Dizel yakıtın kükürt içeriği

Bazı ülkelerde, yerel piyasada bulunan dizel yakıt yüksek kükürt içeriğine sahip olabilir; böyle durumlarda yağ ve yağ filtresi değiştirme süresi aşağıdaki şekilde kısaltılmalıdır:

kükürt içeriği **0.5%**/ **1.0%** arasında
her **150 h**'de bir yağ değişimi;

kükürt içeriği **1.0%** / **1.3%** arasında
her **150 h**'de bir yağ değişimi;

Şüphe halinde ya da yukarıdaki bilgileri kontrol etmek mümkün değilse, Kullanım Kılavuzunda tavsiye edilen aralıklara uygun hareket edin.

Yağın boşaltılması ve filtrenin değiştirilmesi

motor karterinin altına bir kap yerleştirin;
karterden boşaltma tapalarını (her bir tarafta bir tane bulunmaktadır) sökün ve yağı boşaltın;
tapaları geri yerine takın;
filtreyi **(1)** sökün, kalan yağı boşaltın ve ülkenizdeki geçerli kanunlara göre atın;
filtre yuvasının yüzeyini temizleyin;
Yeni filtrenin sızdırmazlık elemanını hafifçe yağlayın, mesnetle temas edecek şekilde döndürerek takın ve elinizle 3/4 tur ya da an fazla bir tam devir döndürerek sıkıştırın;
doldurma noktasından **(2)** yeni yağı doldurun;

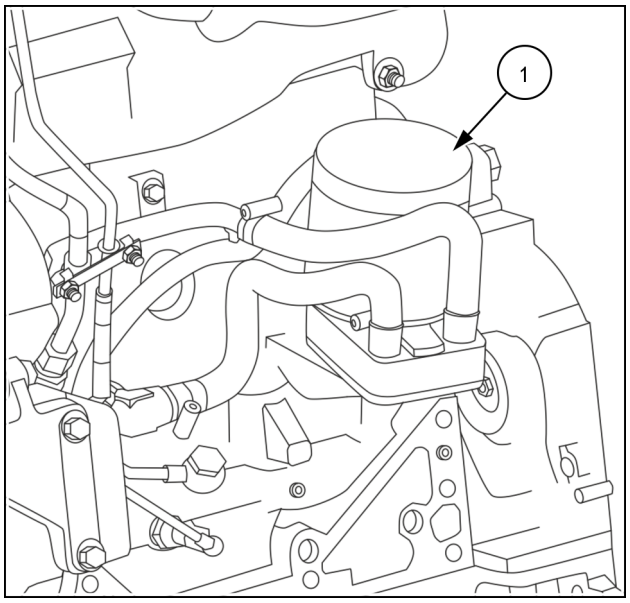

YAGGG 2

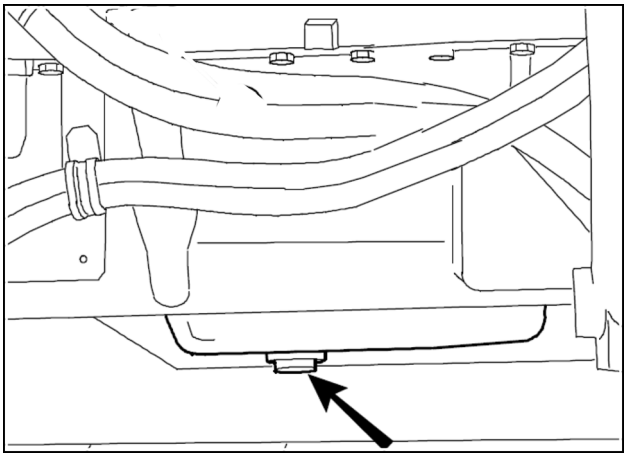

MOIL1 3

HER 1200 SAATTE BİR

Hava temizleyicisi - Temizleme KURU HAVA FİLTRESİ, HARİCİ KARTUŞ

Kapağı **(1)**, dış filtreyi **(2)**, iç filtreyle **(3)** birlikte çıkarın.

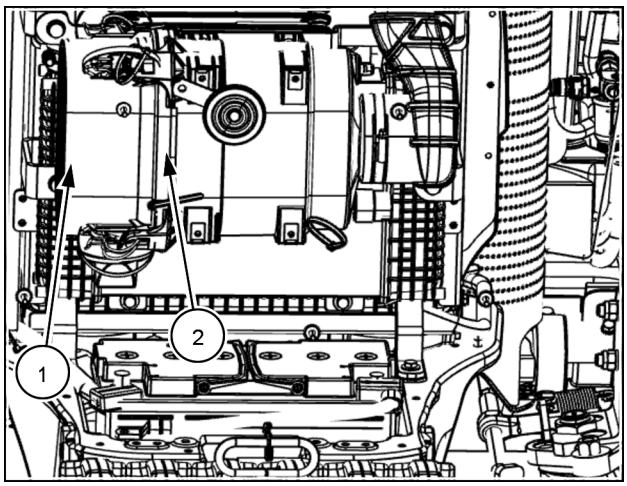

ANIL23TRO0445AA 1

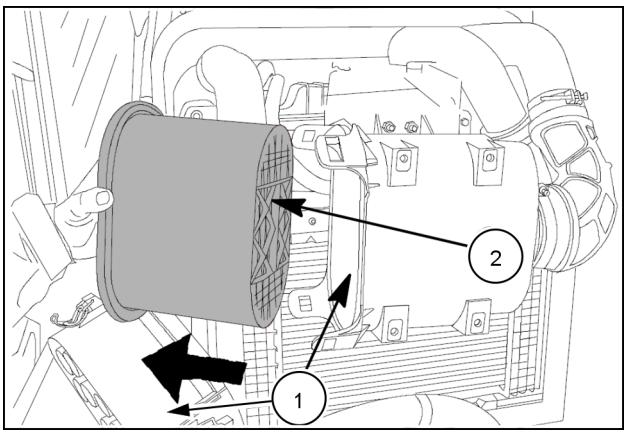

ANIL16TRO2863AA 2

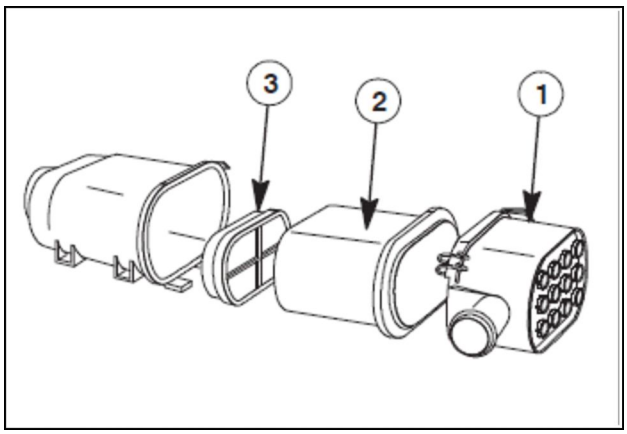

TJ66-71 3

Yakıt deposu - Temizleme YAKIT DEPOSU

Traktör düz bir yüzey üzerindeyken ve motor durmuş haldeyken, yakıtı aşağıda tanımlandığı şekilde boşaltın:
Deponun **(1)** altına uygun bir kap yerleştirin;
Depodaki yabancı maddeleri temizlemek için tapayı **(2)** çıkarın ve yakıtı boşaltın.
Depoyu temiz yakıtla doldurun ve bu bölümdeki **7-37** kısmında anlatıldığı gibi sistemin havasını alın.

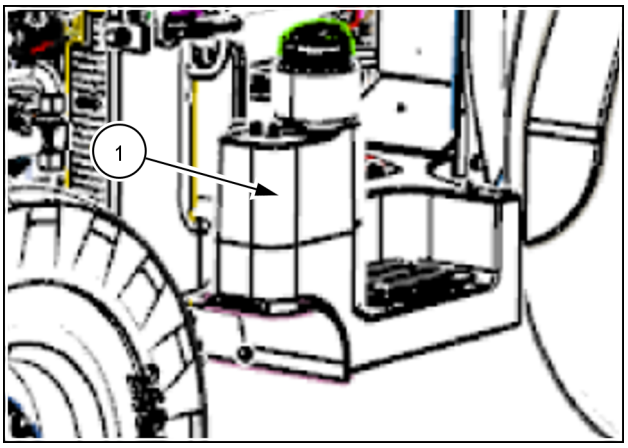

ANIL23TRO0365AA 1

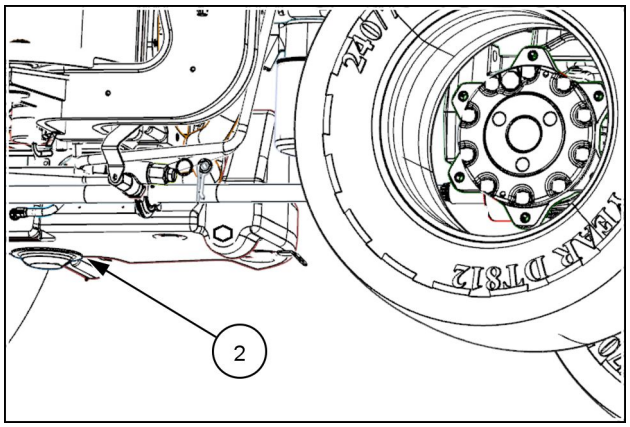

T350F12 2

Tahrik mili - Kontrol ediniz 4 ÇEKER ÖN AKS BAĞLANTISI İÇİN TAHRİK ŞAFTI MANŞONU

Aşağıda anlatıldığı gibi kontrol edin:

Ön aks tahrik mili korumasını sökün;
Desteği **(2)** sürücü muhafazasından ayırmak için vidaları **(1)** gevşetin;
Yaylı segmanı **(4)** sökün;
Manşonu **(3)** okla gösterildiği gibi hareket ettirin, manşon çıkarılabilene kadar tahrik milini indirin ve iç yivin aşırı aşınma belirtileri gösterip göstermediğini kontrol edin.

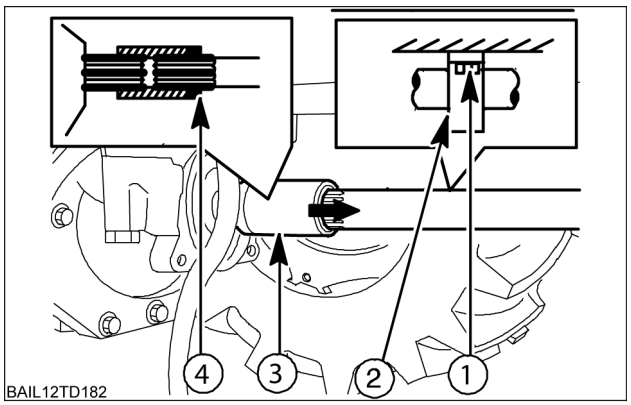

BAIL12TD182 1

NOT: *Manşon iç yivi aşırı derecede aşınmışsa, olası bir değişim için bayinize başvurun.*

1200 SAATTE BİR YA DA 2 YILDA BİR

Fan ve tahrik - Değiştiriniz ALTERNATÖR KAYIŞI

Kayış **(1)** değişimi için NEW HOLLAND yetkili bayisine gidin.

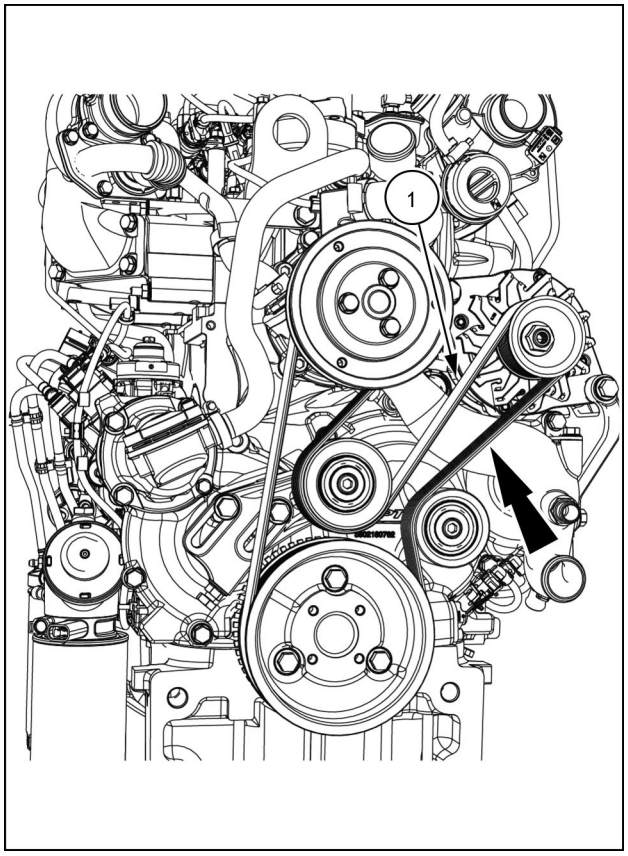

NHIL18ENG0017BA 1

Aks muhafazası - Sıvıyı değiştiriniz ÖN AKS MUHAFAZASI - 4 ÇEKER

Aks muhafazasının altına bir kap yerleştirin, tapayı **(1)** sökün, tüm yağın boşalmasını sağlayın. Dolum/seviye tapa deliğinden **(1)** yeni yağ doldurun.

NOT: *Yağ sınıfları için,* ***9-2*** *sayfalarından başlayan yağlama tablolarına bakın*

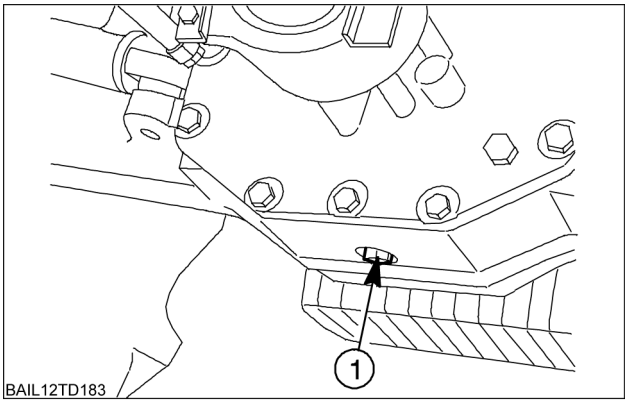

BAIL12TD183 1

Tekerlek poyrası - Sıvıyı değiştiriniz ÖN AKS MUHAFAZASI

Tapayı **(1)** en alçak konumuna getirin ve tapa deliğinin altına bir kap yerleştirip yağı boşaltın.
Tekerleği, tapa deliği yatay konumda olacak şekilde döndürün ve yeni yağ ile doldurun.

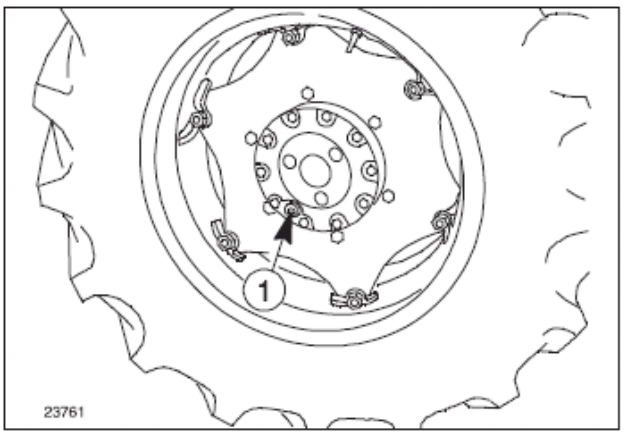

TJ66-87 1

Şanzıman - Sıvıyı değiştiriniz ŞANZIMAN VE HİDROLİK KALDIRICI YAĞI

Şanzıman muhafazası

Muhafazanın sol tarafının altına, yakıt deposunun yakınına bir kap yerleştirin ve tapa deliğinden **(1)** yağı boşaltın.
Ayna mahruti muhafazasının altına bir kap yerleştirin ve tapa deliğinden **(2)** yağı boşaltın

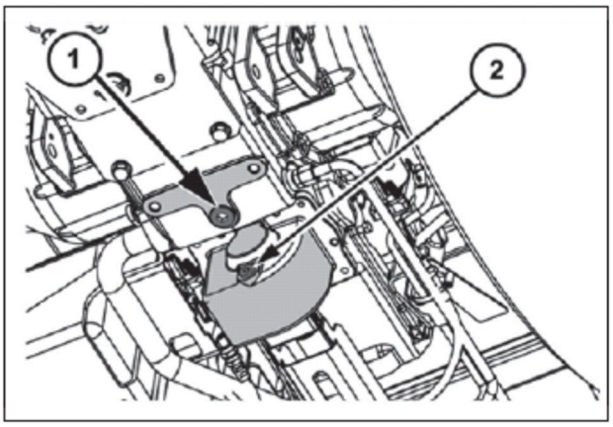

TJ66-91 1

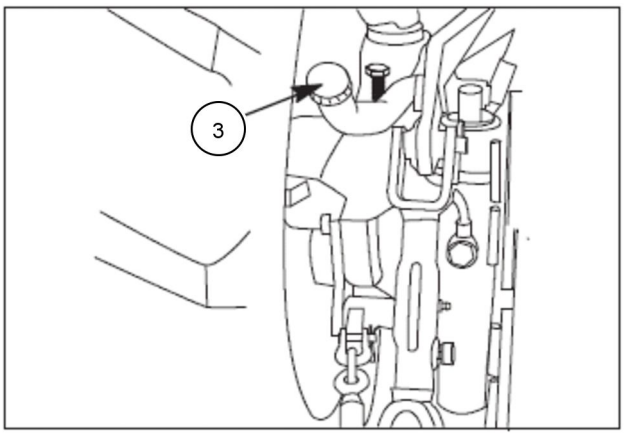

TJ66-92 2

Yağ filtreleri

Hidrolik kaldırıcı yağ filtresi kartuşunu **(4)** değiştirin, bkz. işlem **Yağ filtreleri - Değiştiriniz**.
Yağı boşalttıktan sonra tapaları takıp sıkın ve doldurma noktasından **(3)** yeni yağ doldurun.

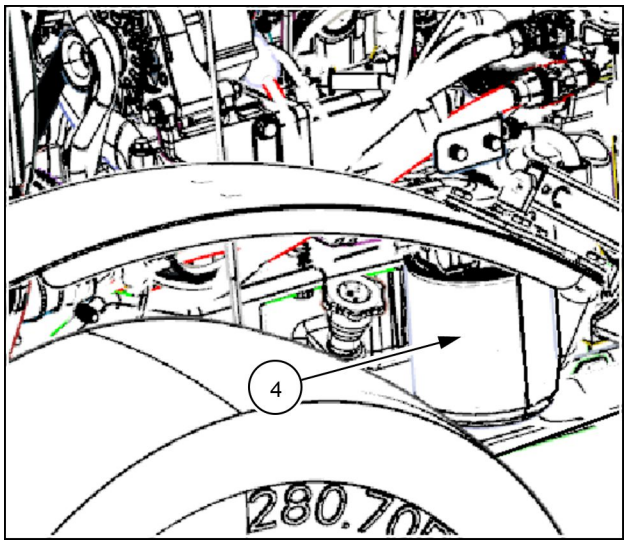

ANIL23TRO0366AA 3

Motor soğutma sistemi - Sıvıyı değiştiriniz

⚠ UYARI

Zararlı kimyasallar!
Soğutucu zehirli olabilir. Cilt, gözler ve kıyafetlerle temas etmemesine özen gösterin. Çözüm:
CİLT - Bol suyla yıkayın. Kirlenen kıyafetleri çıkarın.
AĞIZ: Ağzınızı suyla çalkalayın. Kusmaya ÇALIŞMAYIN. Derhal tıbbi yardım alın.
GÖZLER - Suyla yıkayın. Derhal tıbbi yardım alın.
Bu kurallara uyulmaması ölüm ya da ciddi yaralanmalara neden olabilir.

W0282A

Üretim sırasında motor soğutma sistemi yüksek kaliteli antifriz ve su solüsyonuyla doldurulur. Antifrizde, standart antifrizlerin sunduğu korumayı artıran ve uzatan kimyasal veya organik bir antioksidan bulunur.
Soğutma suyu sıvısı:
Pas önlemeyi artırır.
Kireç oluşumunu azaltır.
Silindir duvarı hasarını (aşınma) en aza indirir.
Soğutma suyunun köpürmesini azaltır.

Optimum koruma seviyesi için soğutma suyunun düzenli olarak değiştirilmesi gerekir. Bu koruma, sistemin boşaltılıp yıkanması ve önceden karıştırılmış antifriz ya da **50%** oranında antifriz ve **50%** oranında distile su solüsyonu ile doldurulmasıyla sağlanır.

BİLDİRİM: *Motor sıcakken asla soğuk soğutma suyu eklemeyin. Sıcaklık farkı, bloğunun veya kafanın çatlamasına neden olabilir.*

Miktar	Ürün
15.60 L (**4.12 US gal**)	Alternatif soğutma suyu: **AGROFRIZ OAT COOLANT** (önceden karıştırılmış soğutma suyu yoksa konsantreyi %50 distile suyla karıştırın)

BİLDİRİM: *Soğutma suyunu sıvısını boşaltmadan önce motorun soğumasını bekleyin. Sistem sıcakken kapağı çıkarmak tehlikelidir. Soğutma suyu cilde temas ettirilmemelidir. Antifriz kutusunda verilen tüm önlemlere uygun hareket edin.*

Sistemi yıkama

Sistemi yıkamak için aşağıdaki şekilde hareket edin:

1. Motor soğuk durumdayken genleşme tankının **(2)** kapağını **(1)** (şek. **1**) çıkartın, radyatör borusundan **(3)** (şek. **2**) kelepçeyi gevşetin plastik boruyu çıkartın ve soğutucu sıvıyı boşaltın.
   Tahliye hortumunu takınız ve kelepçeleri . **(1)** (şek. **2**) sıkınız.
2. Her **10.00 L** (**2.20 UK gal**)'e **250 g** (**8.8 oz**) soda katarak radyatörü filtrelenmiş Solvay soda ve su solüsyonuyla doldurun
3. Traktörü yaklaşık **1 h** çalıştırın ve ardından yıkama solüsyonunu boşaltın.
4. Motorun biraz soğumasını bekleyin ve sonra genleşme tankına saf su koyarak ve radyatör tahliye borusundan **(3)** (şek. **2**) boşalmasına izin vererek bir süre saf suyun dolaşmasını sağlayın.
5. Tahliye tıpasını yerine takın, genleşme deposundan gelen suyla doldurun, motoru birkaç dakika çalıştırın ve sistemi tekrar boşaltın.
6. Radyatörü, genleşme tankı **(2)** vasıtasıyla soğutucu sıvı çentiğe (şekil **1**) ulaşana kadar doldurun ve genleşme tankını açık bırakın.
7. Motoru çalıştırın ve motorun termostatik valfi açılana ve soğutma sistemi vasıtasıyla tüm hava boşaltılana kadar çalışmasını sağlayın (genişleme deposundaki soğutma suyu seviyesi düşmelidir).
8. Motoru durdurun, soğutucu sıvının soğumasını bekleyin ve çentiğe **(2)** (şek. **1**) kadar soğutucu sıvı ile doldurun.
9. Başlığı **(1)** geri takın.

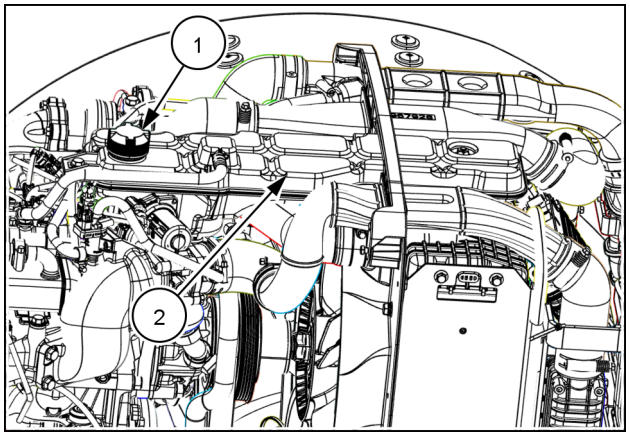

ANIL23TRO0447AA 1

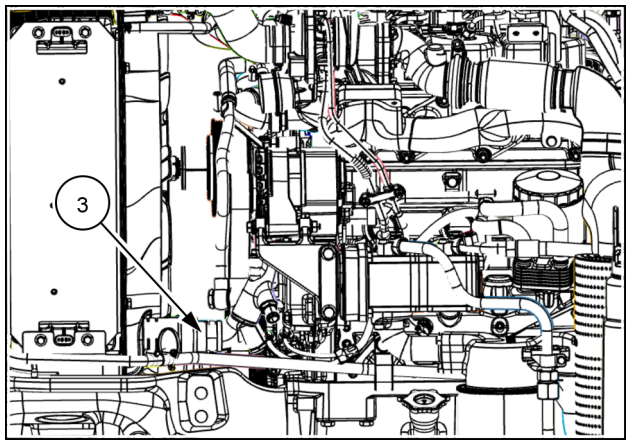

ANIL23TRO0448AA 2

BİLDİRİM: *Soğutma suyunu sıvısını boşaltmadan önce motorun soğumasını bekleyin. Sistem sıcakken kapağı çıkarmak tehlikelidir. Soğutma suyu cilde temas ettirilmemelidir. Antifriz kutusunda verilen tüm önlemlere uygun hareket edin.*

GENEL BAKIM

Yakıt enjeksiyon sistemi - Tahliye

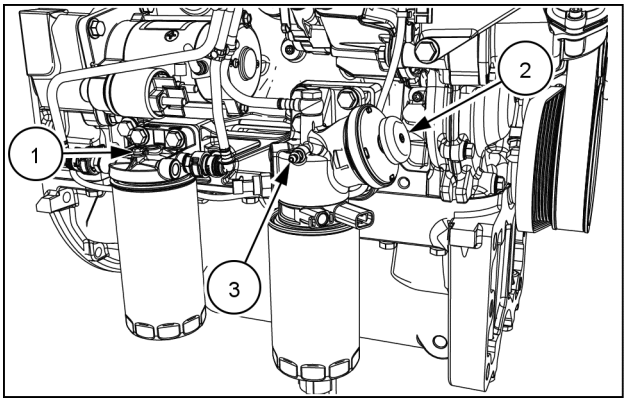

NHIL18ENG0045AA 1

1. Yakıt hava alma vidasını **(3)** yakıt ön-filtre muhafazasının yanından gevşetin.
2. Yakıt ön-filtresi muhafazası üzerindeki havasızlandırma el pompasını **(2)** çalıştırın.
3. Hava alma vidasında yakıt mevcut olduğunda hava alma vidasını **(3)** sıkın.
4. Ana yakıt filtresi muhafazasının üstündeki yakıt hava alma vidasını **(1)** gevşetin.
5. Yakıt ön-filtresi muhafazası üzerindeki havasızlandırma el pompasını **(2)** çalıştırın.
6. Hava alma vidasında yakıt mevcut olduğunda hava alma vidasını **(1)** sıkın.
7. Yakıt ön-filtresi muhafazası üzerindeki havasızlandırma el pompasını **(2)**, pompaya basılması zorlaşana kadar çalıştırın.
8. Motoru krankla çalıştırın.

NOT: *Motoru bir seferde yalnızca **20 s** boyunca krankla çalıştırın. Krankla tekrar çalıştırmadan önce **30 s** boyunca marş motorunun soğumasını bekleyin.*

Akü - Kontrol ediniz AKÜ

Traktörler bakım gerektirmeyen akülerle donatılmıştır. Akülerin üst kısmını temiz ve kuru tutun. Elektrolit seviyesinin üst işarete ulaştığını ve hiçbir zaman alt işaretin altına düşmediğini kontrol edin. Gerekirse kapakları **(1)** kaldırın ve damıtılmış su ekleyin.

DİKKAT: *Aküyü kesinlikle SÜLFÜRİK ASİT ile tamamlamayın.*

Aküyü şarj etmek için kesinlikle "hızlı" akü şarj cihazları kullanmayın.
Şarj seviyesini, dijital bir voltmetre ile aşağıdaki şekilde kontrol edin:

voltmetreyi akünün iki terminaline, kutup sembollerine (negatifi negatife, pozitifi pozitife) uyacak şekilde takın ve cihazdaki değeri okuyun;
Aküdeki şarjı belirlemek için, cihazda okunan değeri aşağıdaki tablodaki değerlerle karşılaştırın.

Voltaj (V)	Şarj düzeyi (%)
12.66	100
12.45	75
12.30	50
12.00	25

Gerilim yaklaşık **12.30 V** veya daha düşükse, aküyü Ah cinsinden kapasitenin 1/10'una eşdeğer bir akımla hemen yeniden şarj edin (bir **50 A·h** akü, 5 Amper değerinde şarj edilmelidir).

NOT: *Akü sıklıkla su eklenmesine ihtiyaç duyuyorsa ya da boşalma eğilimindeyse, traktörün elektrik sistemini NEW HOLLAND bayinize kontrol ettirin.*

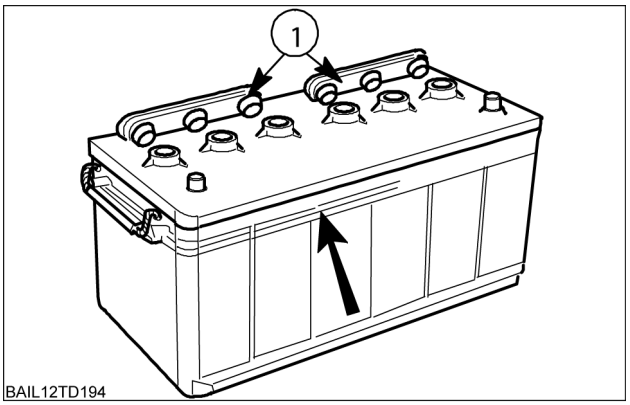

BAIL12TD194 1

DİKKAT: *Aküyü şarj etmeden önce daima kabloları sökün. Akü yerinden çıkarılmalı ve traktörden güvenli bir uzaklıkta şarj edilmelidir.*

DİKKAT: *Şarj sırasında, şarj edilen alanın iyi havalandırılmasını sağlayın. Alevleri/kıvılcımları aküden uzak tutun ve sigara içmeyin.*

NOT: *Aküler ve depolanan aküler, kullanımdan sonra doğru bir şekilde atılmazsa çevre açısından zararlı olabilecek bileşenler içermektedir. NEW HOLLAND, elektrik ya da elektronik sistemlerde kullanılan bütün "kuru tip" akülerin yerel NEW HOLLAND bayinize iade edilmesini tavsiye eder. Yetkili servisiniz, aküleri uygun bir şekilde elden çıkaracaktır (veya geri dönüştürülmesini sağlayacaktır). Bu prosedür, bazı ülkelerde yasal bir gerekliliktir.*

NOT: *Eski akünün yenisiyle değiştirilmesi gerekiyorsa aşağıdaki işlemleri yapın:*

Öncelikle ucunda negatif işareti (-) olan kabloyu, daha sonra ucunda pozitif işareti (+) olan kabloyu sökün;
Yeni aküyü doğru konuma takın. Tespit vidalarını aşırı sıkmayın;
İletken uçlarını temizleyin ve negatif terminalin (-) en son bağlandığından emin olarak akü terminallerine bağlayın;
İletken uçlarını terminaller üzerinde iyice sıkın ve vazelin sürün.

MOTORUN ZAYIF AKÜYLE YA DA AKÜSÜZ ÇALIŞTIRILMASIYLA İLGİLİ ÖNERİ

Alternatörün ya da dahili voltaj regülatörünün hasar görmesini önlemek için aşağıdaki prosedürü takip edin:
Traktörün aküsü kısmen boşaldığında ve motoru çalıştırmak için yardımcı akü kullanıldığında, terminal sembollerini birbirine denk getirerek (negatifi negatife, pozitifi pozitife) yardımcı aküyü traktöre bağlayın. Önce pozitif iletkeni, ardından negatif iletkeni bağlayın.
Kontak anahtarını kullanarak motoru çalıştırın. Motor çalıştığında, rölantide çalışmasına izin verin, tüm elektrikli ekipmanları (ışıklar vb.) açın. Bu, aşırı yük değişiklikleri nedeniyle oluşabilecek hasardan alternatörün korunmasına yardımcı olur. Şimdi yardımcı akü iletkenlerini ayırın. Önce negatif iletkeni, ardından pozitif iletkeni çıkarın.
Motoru tamamen zayıflamış bir aküyle çalıştırmak gerekiyorsa ya da traktörün aküsü hiç yoksa aşağıdaki hususları dikkate alın:
— elektromanyetik enjeksiyon pompası kesme cihazı motorun çalışmasını önlediği için, traktör çekilerek takviyeli çalıştırılamaz;
— bununla birlikte, traktörü çalıştırabilecek 12 V'luk bir yardımcı akünün bağlanması gereklidir
Normal koşullar altında, D+ fişi, B+ terminali ve kondansatör alternatörden ayrılmadıkça motor kesinlikle çalıştırılmamalıdır.
Traktör aküsü, şarj edilirken, alternatöre ve ilgili devrelere zarar vermemek için traktörden çıkarılmalıdır. İletken bağlantısına ilişkin kurala uyun (pozitiften pozitife ve negatiften negatife).

Sigorta ve röle kutusu - Değiştiriniz ANA SİGORTA VE RÖLE KUTUSU--

Tüm modellerde, ön panelin sol tarafında bulunan sigorta ve röle kutusu **(1)**.

DİKKAT: *Gerekirse, lütfen orijinal röleyi kullanın ve rölenin doğru olduğundan emin olun. Röle değiştirilebilir olsa bile traktör zarar görebilir.*

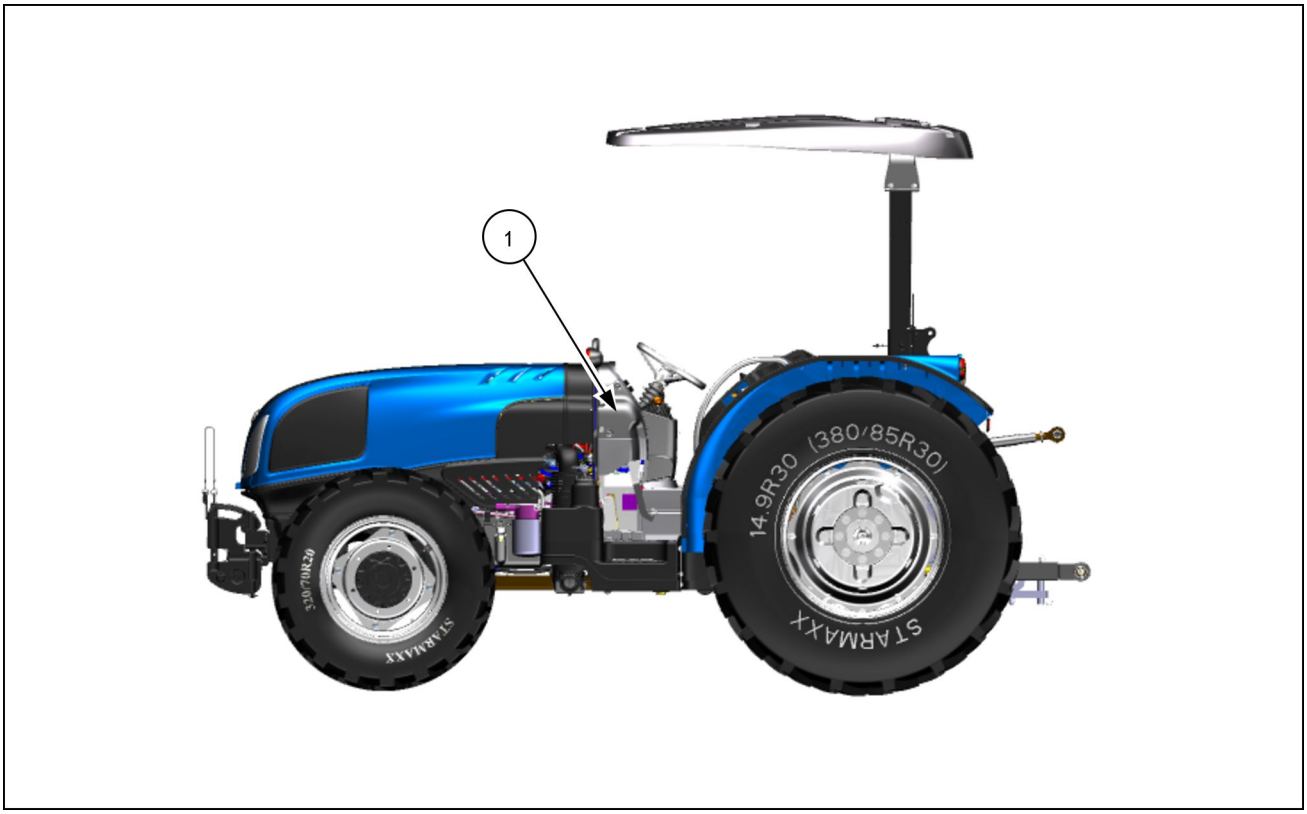

ANIL23TRO1372AA 1

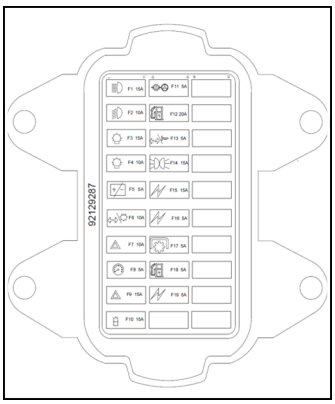

ANIL23TRO0450AA 2

Sigortalar	KORUDUĞU DEVRELER	Amper
F1	Uzun hüzme (uzun far)	15
F2	Kısa hüzme (kısa far)	10
F3	Park lambaları	15
F4	Çalışma lambası	10
F5	BDS Sigorta (Akü yalıtıcı)	5
F6	Sinyal kolu (uzun far yanıp sönen) beslemesi	10
F7	Tehlike sigortası	10
F8	Ayak gaz pedalı	5
F9	Dörtlü flaşör	15
F10	Tepe lambası	15
F11	Dümenleme (direksiyon) yağ basıncı	5
F12	Motor yakıt ısıtıcısı sigortası	20
F13	Sinyal kolu (korna) beslemesi	5
F14	Stop lambaları	15
F15	Çiftçeker / diferansiyel kilidi	15

F16	ECU (elektronik kontrol ünitesi)	5
F17	Kuyruk mili / tekerlek hız sensörü	5
F18	Yakıt ısıtıcı rölesi	5
F19	Marş sigortası	5

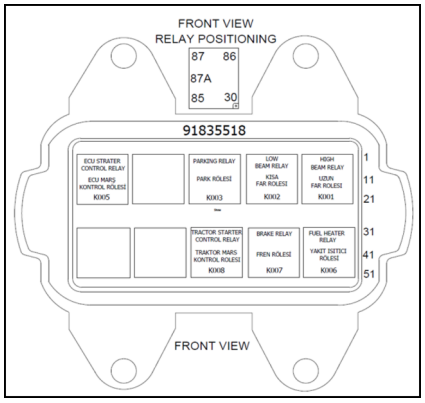

ANIL23TRO0451AA 3

Röle	KORUDUĞU DEVRELER	Amper
K001	Uzun Far Rölesi	—
K002	Kısa Far Rölesi	—
K003	Park Rölesi	—
K005	ECU Marş Kontrol Rölesi	—
K006	Yakıt Isıtıcı Rölesi	—
K007	Fren Rölesi	—
K008	Traktör Marş Kontrol Rölesi	—

Güç Dağıtım Ünitesi (PDU)

Tüm modellerde, motorun sağ tarafında bulunan PDU birimi **(1)**.

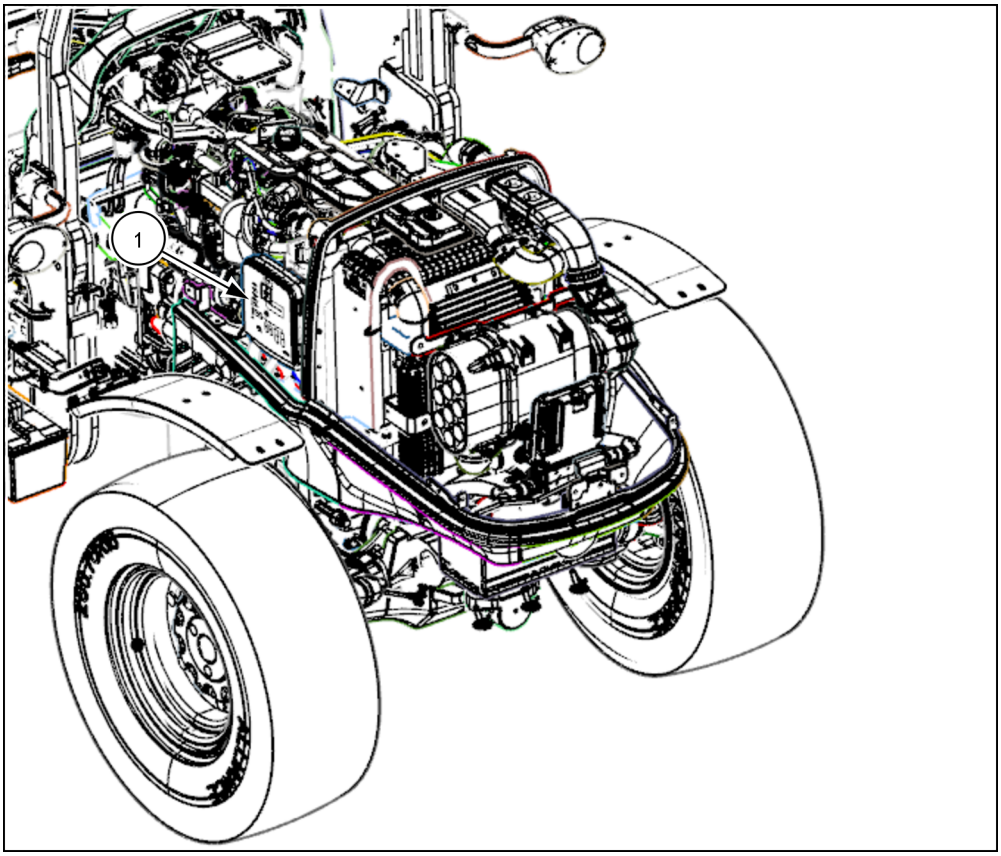

ASP67026 4

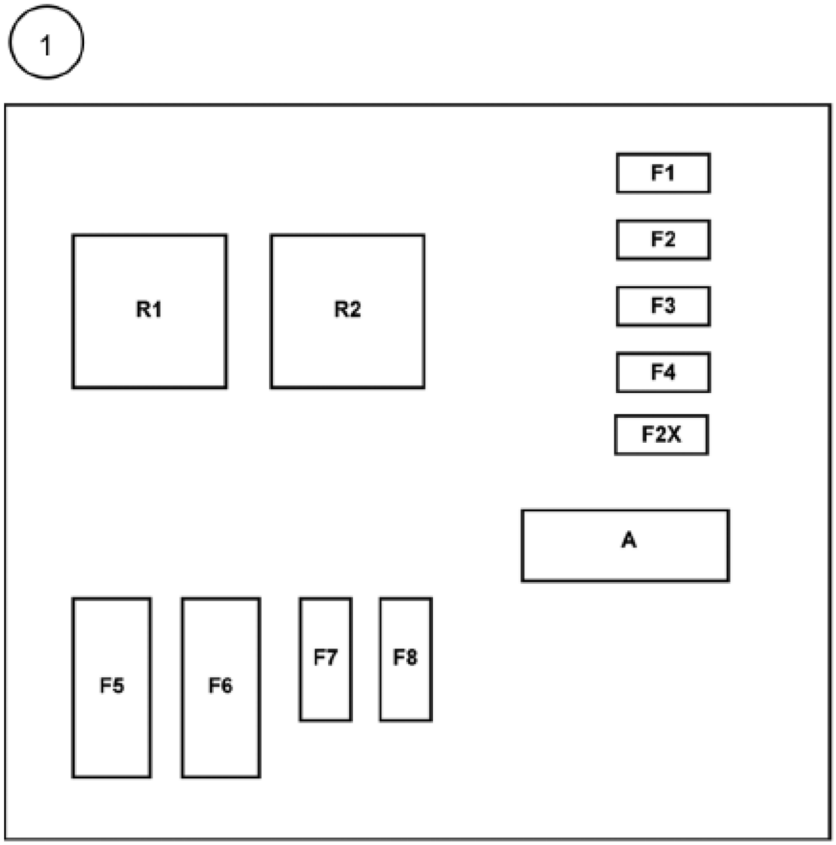

ASP67101 5

Öğe	Açıklama
1	PDU kutusu (Güç Dağıtım Ünitesi)
R1	Marş motoru rölesi
R2	Motor rölesi
F2X	Motor sigortası
F1	Motor sigortası
F2	Motor sigortası
F3	KAM sigortası (Canlı Bellek)
A	Akü Bağlantı Kesme Sistemi (BDS)
F6	Sigorta: Platform güç beslemesi
F7	Sigorta: Ana motor güç beslemesi
F8	Sigorta: Akkor buji kontrol birimi güç beslemesi

Far - Ayar ÖN FAR AYARI

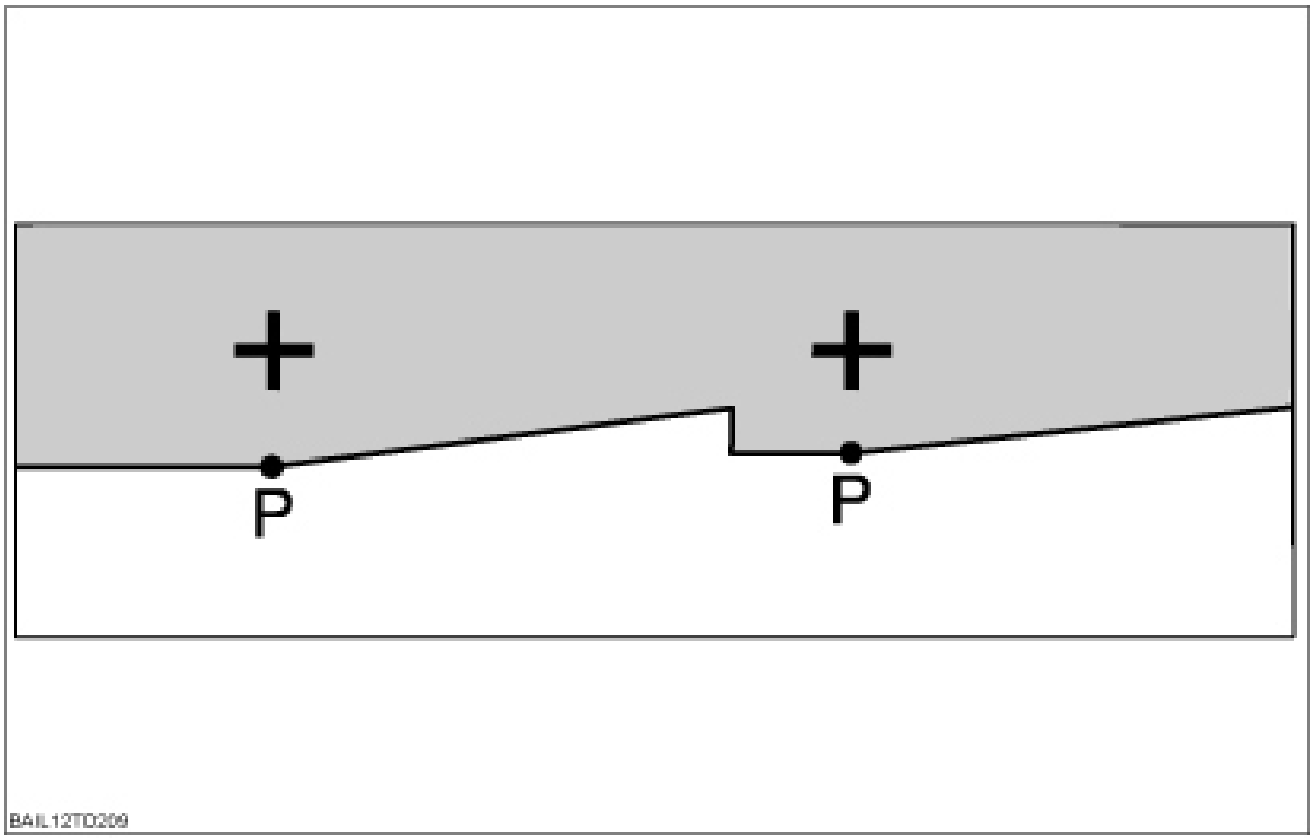

BAIL12TD209 1

Farları aşağıdaki şekilde ayarlayın:

Traktörün yükünü boşaltın ve mümkünse gölgedeki beyaz bir duvarın önünde, düz bir zeminde, lastikleri belirtilen basınca kadar şişirin.
Farların ortasına karşılık gelecek şekilde duvar üzerine iki adet artı işareti çizin.
Traktörü yaklaşık olarak **5 m** ters çevirin. Ardından, uzun hüzmeli ön farları açın.
P - P noktaları artı işaretlerinin **5 cm** kadar altına gelmelidir.
Far hüzmelerini ayarlamak için, hüzmeleri yatay veya dikey olarak saptırmak üzere ayar düğmelerini **(1)** çevirin.

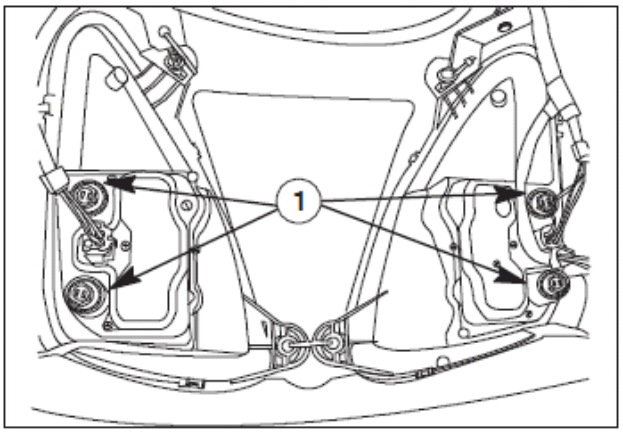

TJ66-98 2

Patlamış ampulleri, aynı güçteki ampullerle (kısa hüzme H7 **55 W** ve uzun hüzme H3 **55 W**) değiştirin

NOT: *EC yönetmeliklerine göre, standart arka lambalarla donatılmış traktörler için izin verilen maksimum toplam genişlik **2150 mm**'dir. Tekerlekler maksimum iz genişliğine ayarlandığında, ROPS'lu makineler için elde edilebilecek maksimum toplam genişlik **2315 mm**'dir. Daha geniş olan bu ayarlar benimsenirse, arka lambalar, traktörün toplam genişliğini gösterecek şekilde ayarlanabilmeleri için özel uzatılabilir kollara (istek üzerine temin edilebilir) monte edilmelidir.*

Dış aydınlatma - Değiştiriniz ÖN FAR AMPULLERİNİN DEĞİŞTİRİLMESİ

DİKKAT: *Halojen ampullerle ilgili işlem yaparken, ampule kesinlikle dokunmayın. Yalnızca metal kısma dokunun.*

Ampulün parmaklarınızla temas etmesi, yayılan ışığın yoğunluğunu azaltacak ve kullanım ömrünü olumsuz etkileyecektir. Temas edilmesi halinde, ampulü alkol ile ıslatılmış bir bezle silin ve kurumaya bırakın.

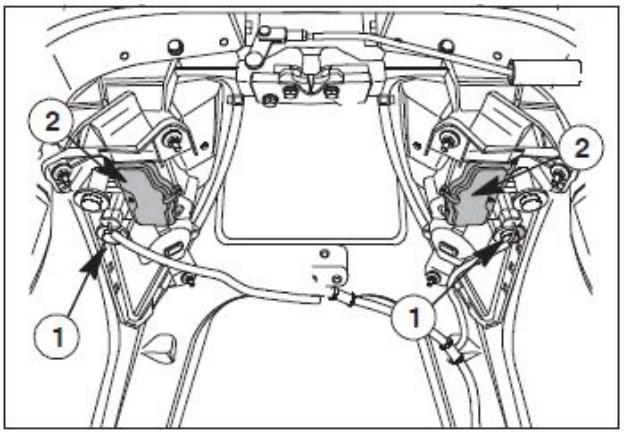

TJ66-99 1

Yanık ampulleri aşağıdaki şekilde değiştirin:

1. Konektörü **(1)** çözün;
2. Kauçuk koruyucuyu **(2)** sökün;
3. Tespit yayının klipsini açın ve ampulü saat yönünün tersine çevirin.
   Eski ampulü aynı güce (**55/60 W**) sahip başka bir halojen ampulle değiştirin.

ARKA YAN, STOP VE GÖSTERGE LAMBASI AMPULLERİNİN DEĞİŞTİRİLMESİ

Şeffaf kapağı **(1)** çıkarın, arızalı ampulü içeri bastırın, saat yönünün tersine 1/4 tur çevirin ve çıkarın. Aşağıdakileri aynı güçteki bir ampulle değiştirin:
(2) Gösterge lambası - **21 W**;
(3) Fren lambaları ve yan lambalar -- çift filamanlı, **21 W**/ **5 W**.

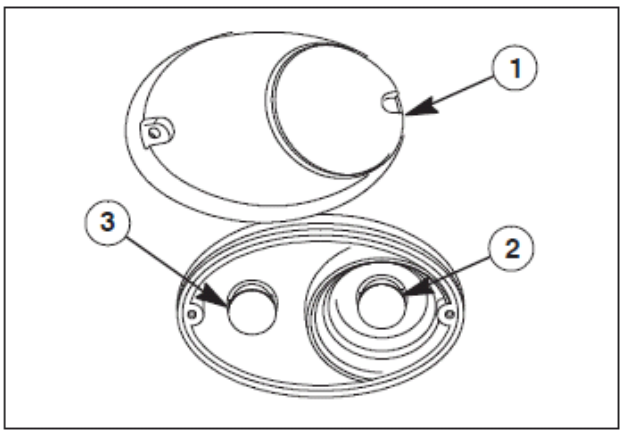

TJ66-100 2

NOT: *Şeffaf kehribar kapak, çamurluğun dış kenarına takılmalıdır.*

ÖN YAN LAMBA VE GÖSTERGE LAMBASI AMPULLERİNİN DEĞİŞTİRİLMESİ

Şeffaf kapağı **(1)** çıkarın, arızalı ampulü içeri bastırın, saat yönünün tersine 1/4 tur çevirin ve çıkarın. Aşağıdakileri aynı güçteki bir ampulle değiştirin:
(2) Gösterge lambası - **21 W**;
(3) Yan lambalar - **5 W**.

NOT: *Şeffaf kapak, kehribar bölümle şeffaf bölümün üzerinde olacak şekilde takılmalıdır.*

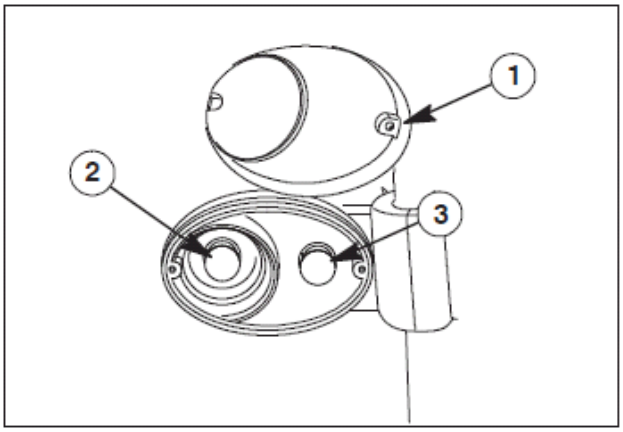

TJ66-101 3

Platform, kabin, kaporta ve etiketler - Temizleme

KAROSER BAKIMI İÇİN ÖNERİLER

Atmosferik maddelere karşı koruma

Yıllar içinde NEW HOLLAND, traktörün aşağıdakiler gibi çeşitli dış etkenlerin yol açtığı bozulma ve korozyondan korunması için bir dizi önlem geliştirmiştir:

—atmosferdeki tuzluluk ve nem;
—atmosferik kirlilik (endüstriyel bölgeler);
—katı maddelerin aşındırıcı etkisi;
—traktörün, aşındırıcı kimyasal ve/veya organik maddelerin bulunduğu ortamlarda kullanılması;
—çentik, aşınma veya derin çizik gibi fiziksel hasar.

Bu sorunlara teknik yanıt aşağıdaki gibidir:

—korozyona karşı yüksek dirençli çinko plaka;
—traktörün korozyona ve aşınmaya direnç göstermesine yardımcı olan boya sistemleri ve boyalar;
—korozyona karşı özellikle duyarlı olan noktalara uygun sertleştirilmiş plastik kaplamanın uygulanması (kenarlar, kabartılar ve sac kaynaklı ek yerleri);

Maalesef, dış etkenler, çevresel koşullara ve traktör kullanımına bağlı olarak çeşitli şekillerde etki etmektedir; ancak kullanıcı yeterince özen gösterirse, traktörü önemli ölçüde daha iyi durumda muhafaza edebilir.
Aşağıdaki bilgiler bu amaca yönelik olarak verilmiştir.

KAROSER

Alttaki metalin açığa çıkmasına neden olan aşınma veya derin çizikler olması durumunda, orijinal ürünler kullanılarak, derhal aşağıdaki şekilde rötuş yapılmalıdır:

—alanı iyice zımparalayın;
—astar uygulayın;
—kurumasını bekleyin ve hafifçe zımparalayın;
—boyayı uygulayın;
—son olarak, cilalayın.

Boya, kullanım koşullarına ve çevreye bağlı olarak değişen aralıklarla yıkama ile normal şekilde muhafaza edilebilir. Atmosferik kirlilik olan alanlarda ve kıyı bölgelerinde, daha sık yıkama yapılmalıdır, organik veya kimyasal maddelerin bulunduğu ortamlarda ise traktör kullanım sonrasında derhal yıkanmalıdır. Düşük basınçlı su püskürtmesi kullanın, suda **2 to 4%** şampuan solüsyonu ile sünger kullanarak yıkayın, süngeri sık sık durulayın, traktörü iyice durulayın ve mümkünse bir hava püskürtmesi ile kurutun.
Boyanın parlaklığını korumak için traktörü güneş altında bekledikten sonra veya motor hala sıcakken yıkamaktan kaçının.
Özel ürünlerle (silikon cila) zaman zaman parlatarak boyayı korumak iyi bir uygulamadır ve boya solmaya başladığında hafif aşındırıcı etkisi olan pasta cila kullanılabilir.

PLATFORM BAKIMI

Paspas ve dolgularla kaplı olan alanlarda su kalmadığını periyodik olarak kontrol edin.

DİKKAT: *Lütfen yukarıda listelenen parçayı sudan koruyun:*
alternatör;
marş motoru;
hava filtresi;
Konektörler ve diğer elektronik parçalar
elektronik kontrol birimi.

Hava temizleyicisi - Temizleme

Dış filtre toz ve ömür testi için yapılan gözlemler

1. Filtre üzerinde herhengi bir hasar varsa, elemanı değiştirin.
2. Eleman malzemesinin, ipliksi şekil almak yoluyla dağılma eğiliminde olup olmadığı konusunda filtre elemanını denetleyin. Plastik çerçevede bir çap bozukluğu ve kauçuk contasında hasar olup olmadığına bakın. Filtrede hasar varsa da, filtreyi değiştirin.
3. Hava filtresinin takıldığı kabin (muhafazanın) iç haznesini hafif nemli bir bez kullanarak temizleyin. Filtre iç elemanında hasar oluşturmamaya özen gösterin. Filtrenin iç (arka) ve en derinde kalan bölümünün de temiz ve düzgün yapılı olduğunu gözlemleyin. Böylelikle kauçuk elemanın sızdırmazlık özelliği, yuvasına iyi oturarak sağlayacaktır.
4. Filtreyi temizleyin veya yeni filtre ile değiştirin. Filtreyi yavaşça içeri itin ve filtreyi düzgün oturtunuz..
5. Hava emiş hortumlarında hasar olup olmadığına bakın.
6. Hasarlı hortumlar varsa değiştirin.
7. Hava emiş hortum kelepçelerinin sıkılıklarını kontrol edin.

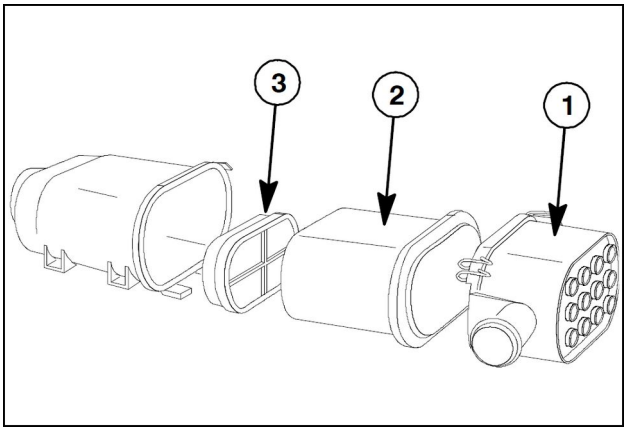

ANIL16TRO2861AA 1

NOT: *Kuru hava filtresi kapağını **(1)** sökerek filtre dış kartuşunu **(2)** ve iç kartuşunu **(3)** birlikte değiştirerek yerine yenilerini takın.*
Filtre muhafazasını iplik bırakmayan hafif nemli bez ile temizleyin.

Depolama

Şasi - Depolama

ARACIN DEPOLANMASI

Traktörünüz uzun süre kullanılmadan kalacaksa aşağıdaki önlemleri alın.

Motoru aşağıdaki şekilde koruyun:

1. Yaklaşık bir aylık park süreleri için; eğer motor yağı **100 h** çalışma saatini geçmemişse hiçbir işlem gerekli değildir. Aksi takdirde, aşağıdaki paragrafta tanımlandığı şekilde hareket edin.
2. Bir ayı aşan saklama süreleri için, motordaki yağı sıcakken boşaltın, hazneyi motor yağı AGRO-MEGA 10W-40 ULTRA ile doldurun ve motoru birkaç dakika orta devirde çalıştırın.
3. Harici hava filtresi kartuşunu çıkarın ve bakım bölümünde verilen yönergelere göre temizleyin.
4. Motor soğutma sisteminin suyunu boşaltmayın. Kış aylarında su **AGROFRIZ OAT COOLANT** ve sıvı (traktörle birlikte verilen) oranlarının belirtildiği gibi olmasına dikkat edin. Bu amaçla, talimatları (**Motor soğutma sistemi - Temizleme**) izleyin

- Traktör ve kaportayı temizleyin. Boyayı silikon cilayla koruyun ve boyasız metal parçalara koruyucu yağ uygulayın; traktörü daima kapalı, kuru ve iyi havalandırılmış bir yerde muhafaza edin.
- Bütün kumandaların (elektrik anahtarları ve park freni kumandası dahil) boşta olup olmadığını kontrol edin.
- Kontak anahtarını aracın üzerinde bırakmayın.
- İşletim silindir çubuklarının (hidrostatik direksiyon, kaldırıcı vs.) tamamen kapalı olduğundan emin olun.
- Yakıt deposunu dizel yakıtla doldurun.
- Aküyü çıkarın, kapağı temizleyin ve kutuplar ile kablo uçlarına vazelin sürün; daha sonra aküyü, sıcaklığı **10 °C** (**50 °F**) değerinin altında olmayan ve doğrudan güneş ışığı almayan iyi havalandırmalı bir yere koyun.
- Bir voltmetre kullanarak, akü şarj durumunu **7-25** bölümünde açıklandığı gibi kontrol edin
- Tekerlekleri yerden kaldırmak için dingillerin altına dayanak veya başka uygun mesnetler koyun. Traktör yerden kaldırılmışken, lastiklerdeki havayı boşaltmanızı öneririz. Aksi taktirde traktörü yerden kaldırın ve lastik basıncını ara sıra kontrol edin.
- Traktörü, plastik olmayan su geçirmez bir örtüyle örtün.

DİKKAT: *Depolama süresinin sonunda motor tekrar çalıştırılacağı zaman, motorun çalıştırılmasıyla ilgili gösterilen yönergeleri (* ***Motor - Kullanma****) dikkatlice uygulayın.*

8 - SORUN GİDERME

Hata kodu çözümü

Şasi - Sorun giderme MOTOR

⚠ UYARI

Yaralanmalardan kaçının! Makineyi yağlamadan, bakımını yapmadan ve kullanmadan önce aşağıdakileri uygulayın.
1. Tüm tahrikleri devre dışı bırakın.
2. Park frenini devreye alın.
3. Tüm ataşmanları yere indirin ya da tüm güvenlik kilitlerini kaldırın ve devreye alın.
4. Motoru kapatın.
5. Anahtarı kontaktan çıkarın.
6. Akü anahtarı takılıysa anahtarı kapatın.
7. Tüm makine hareketlerinin sonlanmasını bekleyin.
Bu kurallara uyulmaması ölüm ya da ciddi yaralanmalara neden olabilir.

W0047A

⚠ UYARI

Bu makinenin yanlış kullanılması ya da bakımının düzgün yapılmaması bir kazaya neden olabilir.
Bir bakım prosedürünü anlayamıyor ya da bir bakım prosedürünü doğru bir şekilde yapıp yapamayacağınızdan emin olamıyorsanız, yetkili bayinize başvurun.
Bu kurallara uyulmaması ölüm ya da ciddi yaralanmalara neden olabilir.

W0157A

Sorun	Olası Neden	Düzeltme
Motor çalışmıyor ya da zorlukla çalışıyor	Yanlış çalıştırma işlemi	Bkz. çalıştırma işlemi
	Yakıt seviyesi düşük ya da yakıt yok	Yakıt seviyesini kontrol edin
	Yakıt sisteminde hava	Yakıt sisteminin havasını alın
	Motor yağı viskozitesi yanlış	Doğru viskozitede yağ kullanın
	Yakıt ortam sıcaklığına uygun değil	Sıcaklık koşullarına uygun yakıt tipi kullanın
	Yakıt sistemi kirli	Sistemi temizleyin
	Yakıt filtresi tıkanmış	Filtre kartuşunu değiştirin
	Yakıt enjektörü arızası	Bayinize başvurun
	Akü bağlantı kesme düğmesi devrede veya arızalı sigorta ve röle	Akü bağlantı kesme düğmesinin bağlantısını çıkarın, sigorta ve röleyi kontrol edin ve gerekirse değiştirin
Motor düzgün çalışmıyor ve/veya duruyor.	Yakıt sistemi kirli.	Sistemi temizleyiniz.
	Yakıt enjektörü arızası.	Satıcınızla görüşünüz.
Motor tam güce ulaşmıyor.	Motor aşırı yüklenmiş.	Daha düşük bir vitese geçiniz ya da yükü azaltınız.
	Hava filtresi tıkanmış.	Hava filtresinde bakım yapınız.
	Yakıt tipi yanlış.	Doğru tipte yakıt kullanınız.
	Motor çalışma sıcaklığı düşük.	Termostatı kontrol ediniz.
	Yakıt enjektörü arızası.	Satıcınıza enjektörleri kontrol ettiriniz.
	Tarımsal ekipman doğru ayarlanmamış.	Tarımsal ekipmanın kılavuzuna bakınız.
	Valf boşluğu yanlış.	Kontrol ediniz ve ayarlayınız.
	Rölanti ayarı çok düşük.	Satıcınızla görüşünüz.
Anormal motor vuruntusu.	Yağ seviyesi düşük.	Yağ seviyesini tamamlayınız.
	Yağ basıncı düşük.	Satıcınızla görüşünüz.
Motor çalışma sıcaklığı düşük.	Termostat arızalı.	Termostatı değiştiriniz.
	Fan viskoz kaplini arızalı.	Satıcınızla görüşün.
Yağ basıncı düşük.	Yağ seviyesi düşük.	Gerektiği kadar yağ ekleyiniz.

Sorun	Olası Neden	Düzeltme
	Yağ kalitesi ya da viskozitesi yanlış.	Yağı boşaltınız ve doğru kalite ve viskozitede yağ ekleyiniz.
Aşırı yağ tüketimi.	Yağ seviyesi çok yüksek.	Yağ seviyesini düşürünüz.
	Yağ viskozitesi yanlış.	Doğru viskozitede yağ kullayınız.
	Yağ sızıntısı var.	Sızıntıları gideriniz.
	Karter havalandırma borusu filtresi tıkanmış.	Karter havalandırma borusu filtresini değiştiriniz.
Motor aşırı ısınıyor.	Radyatör bloku tıkanmış.	Radyatörü temizleyiniz.
	Motor aşırı yüklenmiş.	Daha düşük bir vitese geçiniz ya da yükü azaltınız.
	Motor yağ seviyesi düşük	Yağ seviyesini tamamlayınız.
	Radyatör suyu seviyesi düşük.	Genleşme deposundaki su seviyesini tamamlayınız. Sistemi sızıntılar açısından kontrol ediniz.
	Radyatör kapağı arızalı.	Kapağı değiştiriniz.
	Fan kayışı kayıyor veya aşınmış.	Kayış gerginliğini kontrol ediniz. Gerekiyorsa kayışı değiştiriniz.
	Soğutma sistemi tıkanmış.	Soğutma sistemini temizleyiniz.
	Termostat arızalı.	Termostatı kontrol ediniz.
	Hortumlar sızıntı yapıyor.	Hortum konnektörlerini sıkınız.
	Hararet gösterge lambası ya da göstergesi arızalı.	Satıcınızla görüşünüz.
Aşırı yakıt tüketimi.	Yakıt tipi yanlış.	Doğru tip yakıt kullanınız.
	Hava filtresi kirli ya da tıkanmış.	Hava filtresinde bakım yapınız.
	Motor aşırı yüklenmiş.	Daha düşük bir vitese geçiniz ya da yükü azaltınız.
	Valf boşluğu yanlış.	Kontrol ediniz ve ayarlayınız.
	Tarımsal ekipman yanlış ayarlanmış.	Doğru kullanım için tarımsal ekipmanın kılavuzuna bakınız.
	Motor harareti çok düşük.	Termostatı kontrol ediniz.
	Aşırı ek ağırlık.	Ek ağırlıkları doğru ağırlığa ayarlayınız.
	Yakıt enjeksiyon memeleri tıkanmış.	Enjektörlerin bakımını satıcınıza yaptırınız.

Elektrik sistemi - Sorun giderme

Sorun	Olası Neden	Düzeltme
Elektrik sistemi çalışmıyor.	Akü kutup başları gevşemiş ya da aşınmış.	Kutup başlarını temizleyiniz ve sıkıştırınız.
	Akü	Akü şarj seviyesinin en azından **12.6 V** olduğunu kontrol ediniz. Elektrolit seviyesini ve özgül ağırlığı kontrol ediniz.
Aküler şarj olmuyor.	Akü kelepçeleri gevşek ya da aşınmış.	Kutup başlarını temizleyiniz ve sıkıştırınız.
	Akü	Akü şarj seviyesinin en azından **12.6 V** olduğunu kontrol ediniz. Elektrolit seviyesini ve özgül ağırlığı kontrol ediniz.
	Gevşek ya da aşınmış kayış.	Kayış gerdiriciyi kontrol ediniz. Gerekiyorsa kayışı değiştiriniz.
Düşük marş motoru devri ve motoru çalıştırmada zorluk.	Akü kelepçeleri gevşek ya da aşınmış.	Bağlantıları temizleyiniz ve sıkınız.
	Akü	Akü şarj seviyesinin en azından **12.6 V** olduğunu kontrol ediniz. Elektrolit seviyesini ve özgül ağırlığı kontrol ediniz.
	Motor yağının viskozitesi yanlış.	Sıcaklık koşulları için tanımlanan viskozitede yağ kullanınız.
Marş motoru çalışmıyor.	Vites kolu vitese takılı.	Vites kolunu boşa getiriniz.
	Akü kelepçeleri gevşek ya da aşınmış.	Kutup başlarını temizleyiniz ve sıkıştırınız.
	Aküler tamamen boş.	Aküleri şarj ediniz ya da değiştiriniz.

Sorun	Olası Neden	Düzeltme
Motor çalışıyorken akü şarj lambası yanık kalıyor.	Motor rölanti devri düşük.	Rölanti ayarını artırınız.
	Alternatör kayışı gevşek.	Kayış gerdirici kontrolü
	Akü arızası.	Akü şarj seviyesinin en azından **12.6 V** olduğunu kontrol ediniz. Elektrolit seviyesini ve özgül ağırlığı kontrol ediniz.
	Alternatör arızası.	Alternatörü satıcınıza veya bir yetkili servise kontrol ettiriniz.
Akü şarj lambası aşırı şarj voltajını göstermek üzere yanıp sönüyor.	Alternatör arızası.	Alternatörü satıcınıza kontrol ettiriniz.

Hidrolik sistemler - Sorun giderme

Sorun	Olası Neden	Düzeltme
Hidrolik sistem doğru çalışmıyor.	Yağ seviyesi düşük.	Sisteme yağ ekleyiniz.
	Hidrolik yağ filtresi tıkalı.	Hidrolik filtreyi değiştiriniz.
	Hidrolik sistem arızası.	Satıcınızla görüşünüz
Hidrolik yağı aşırı ısınıyor.	Hidrolik yağ seviyesi çok yüksek ya da düşük.	Yağ ekleyiniz.
	Yağ filtre elemanı tıkanmış.	Filtreyi değiştiriniz.
	Debi düzenleme yanlış.	Satıcınızla görüşünüz.
	Radyatör tıkanıklığı.	Satıcınızla görüşünüz.
	Bobin valfı yapışık kalmış.	Satıcınızla görüşünüz.
	Tahliye valfı havalandırması.	Satıcınızla görüşünüz.
Hortumlar doğru bir şekilde bağlanmamış.	Hasar görmüş erkek kuplörler.	Kuplörleri satıcınızdan alabileceğiniz standart ISO−1/2″ konnektörlerle değiştiriniz.
	Rakorun içerisinde pislik var.	Rakoru temizleyiniz.
Otomatik kumanda valfı boşaltma mekanizması geri geliyor.	Otomatik boşaltma basıncı yanlış ayarlanmış.	Otomatik boşaltma basıncını ayarlayınız.
Uzaktan kumanda valfı çalışmıyor.	Hortumlar doğru bağlanmamış.	Hortumları doğru bir şekilde bağlayınız.
	Yarım kuplörler içindeki yağ akışını kontrol ediniz.	Kumanda kollarını çalıştırınız. Eğer sorun devam ediyorsa, erkek yarım kuplörleri değiştiriniz.
	Sistem aşırı yüklenmiş.	Yükü azaltınız ya da uygun bir silindir kullanınız.
	Pompa arızası.	Çeki donanımının yukarı - aşağı hareket edip etmediğini kontrol ediniz.

Arka üç nokta askı düzeni - Sorun giderme

Sorun	Olası Neden	Düzeltme
Kumanda kolu aktive edildiğinde bağlantı çalışmıyor	Bağlantı silindiri boruları doğru şekilde takılmamış	Bağlantı silindir borularını doğru şekilde takınız
	Bağlantıya aşırı yüklenme	Yükü azaltınız
Tarımsal ekipman tam yüksekliğe kalkmıyor	Kaldırma kolu üst limit kontrolü doğru ayarlanmamıştır	Yükseklik limit kontrolünü ayarlayınız
Tarımsal ekipman bağlantısı yavaş alçalıyor	İndirme hızı yanlış ayarlanmış	Uzaktan kumanda valfını kontrol ettiriniz
Hidrolik kaldırıcı çeki kumandasında yavaş çalışmakta	Kombine çeki / pozisyon kullanım kumandası yanlış ayarlanmış	Karma pozisyon / çeki kumandasını ayarlayınız
	İndirme hızı çok düşük	Uzaktan kumanda valfını kontrol ettiriniz
	Tarımsal ekipman doğru çalışmıyor	Tarımsal ekipman ayarlarını yapınız

Sorun	Olası Neden	Düzeltme
Hidrolik kaldırıcı çeki kumandasında hızlı çalışmakta	Kombine çeki / pozisyon kullanım kumandası yanlış ayarlanmış	Uzaktan kumanda valfını kontrol ettiriniz
Elektronik kumandalı hidrolik kaldırıcı arıza kodu sinyali		Satıcınızla görüşünüz

Hidrolik servis frenleri - Sorun giderme

Sorun	Olası Neden	Düzeltme
Motor çalışmazken, pedaller yumuşak.	Fren sisteminde hava var.	Satıcınızla görüşünüz
Motor çalışmıyorken, pedal sonuna kadar basılıyor.	Fren pistonu keçeleri sızdırıyor.	Satıcınızla görüşünüz
	Fren diskleri aşınmış.	Satıcınızla görüşünüz
	Fren sızdırıyor.	Satıcınızla görüşünüz
	Fren valflarında sızıntı var.	Satıcınızla görüşünüz
Motor çalışırken aşırı pedal hareketi ya da direnç.	Fren valflarında sızıntı var.	Satıcınızla görüşünüz
	Fren sisteminde hava var.	Satıcınızla görüşünüz
	Fren pistonu keçeleri sızdırıyor.	Satıcınızla görüşünüz
	Fren sızdırıyor.	Satıcınızla görüşünüz

Belirtiler

Gösterge paneli - Parça tanımlama

Hata kodları

Traktörün elektronik kontrol üniteleri, motor, dişli kutusu, elektrik sistemi ve hidrolik sistemi gibi önemli alanlarda çalışırken meydana gelen arızaları veya hataları algılayabilir.
Çalışma sırasında bir arıza veya hata oluşursa gösterge grubunun orta ekranında ilgili simge ve arıza kodu görünür.
Bu ekrandakilere kontrol panelindeki sarı veya kırmızı uyarı lambaları ve arızanın önemine bağlı olarak sesli uyarı eşlik edebilir. Yetkili NEW HOLLAND satıcınızın uzman personeliyle iletişime geçin.

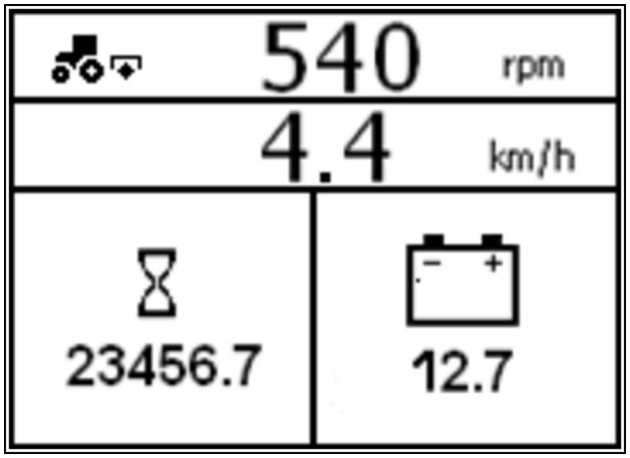

ANIL17TRO1354FA 1

Gösterge paneli - Genel Teknik Özellikler

NOT: *Anormal bir durum oluştuğunda, gösterge grubunun orta ekranında bir uyarı sembolü ve dört veya beş haneli bir hata kodu görüntülenir. Sorunu çözmek için görüntülenen hata kodunu bildirerek NEW HOLLAND yetkili servisinizle iletişime geçiniz.*

Ekrandaki simge	Hata kodu	Arıza bölgesi
	**3001** ila **4000** arasında	Motor
	**5001** ila **6000** arasında	Arka Kuyruk Mili
	**6001** ila **7000** arasında	Önden çekiş
	**7001** ila **8000** arasında	Diferansiyel kilidi
	**14001** ila **15000** arasında	Elektrik/elektronik sorunları

Uyarı ışıkları, alarmlar ve ekipmanlar - Parça tanımlama

Arıza kodu	Sembol	İşlev	Alarm	Uyarı lambası açık
3786		Dizel partikül filtresi (DPF) otomatik yenileme işlemine izin verilmiyor; yenileme işlemi sadece manüel olarak başlatılabilir	EVET	EVET
3787		Dizel partikül filtresinin (DPF) yenilenmesine izin verilmiyor; en kısa sürede yetkili servisinizle temasa geçin	EVET	EVET
14001		Arka kuyruk mili Vcc ile kısa devre yaptı veya açık devre Yalnızca mekanik modellerde	EVET	EVET
14002		Arka PTO topraklamayla kısa devre yaptı Yalnızca mekanik modellerde	EVET	EVET
14003		PTO anahtarı Vcc'ye kısa devre yaptı	EVET	EVET
14004		PTO anahtarı GND'ye kısa devre yaptı	EVET	EVET
14005		PTO anahtarı - kapalı durumda kaldı	HAYIR	EVET
14015		Vref_1 veya Vref_2 voltajı çok yüksek **5 V** besleme gerilimi çok yüksek	HAYIR	EVET
14016		Vref_1 veya Vref_2 voltajı çok düşük **5 V** besleme gerilimi çok düşük	HAYIR	EVET
14019		VBatt hattı arızada	HAYIR	EVET
14020		Arıza durumunda VKey hattı	HAYIR	EVET

Arıza kodu	Sembol	İşlev	Alarm	Uyarı lambası açık
14021		Marş hattı **+12 V** ile kısa devre yaptı	HAYIR	EVET
14022		Marş hattı topraklamaya (GND)'ye kısa devre yaptı	HAYIR	EVET
14025		CRPM Geçiş Anahtarı Vcc'ye veya Açık Devreye kısa devre yaptı [yalnızca Takosan ADIC takılıysa geçerlidir]	HAYIR	EVET
14026		CRPM Geçiş Anahtarı GND'ye kısa devre yaptı [yalnızca Takosan ADIC takılıysa geçerlidir]	EVET	EVET
14051		Yakıt seviye sensörü Vcc'ye kısa devre veya açık devre	EVET	EVET
14052		Yakıt seviye sensörü GND'ye kısa devre yaptı	EVET	EVET
14058		Koltuk düğmesi 25 saati aşkın süre boyunca kapalı	EVET	EVET
14091		Şanzıman devri Vcc ile kısa devre yaptı veya açık devre	EVET	EVET
14092		Trans çıkış hızı sensörü GND'ye kısa devre yaptı	EVET	EVET
14093		Koltuk düğmesi Vcc ile kısa devre yaptı veya açık devre	EVET	EVET
14094		Koltuk düğmesi topraklamayla kısa devre yaptı	EVET	EVET
14200		Akü yalıtıcı düğmesi 30 saniyeden uzun bir süre açık kalmış	HAYIR	EVET
14202		Geçiş anahtarı beklenmeyen değer [yalnızca Takosan ADIC takılıysa geçerlidir]	EVET	EVET
14900		Şanzıman modülü yok	HAYIR	EVET
14901		Motor modülü yok	HAYIR	EVET

9 - TEKNİK ÖZELLİKLER

Şasi - Boyut

Aşağıdaki sayfalarda yer alan özellikler, bilgilendirilmeniz ve size kılavuzluk etmek üzere verilmiştir. Traktörle ilgili daha fazla bilgi için lütfen yetkili bayinize danışın.

MODELLERİN BOYUTLARI

	TEKÇEKER MODELLER	ÇİFTÇEKER MODELLER
Lastik Kombinasyonları	**Kombinasyon I**	**Kombinasyon II**
ÖN	6.50–16	11.2R20
ARKA	14.9–28	380/85R28

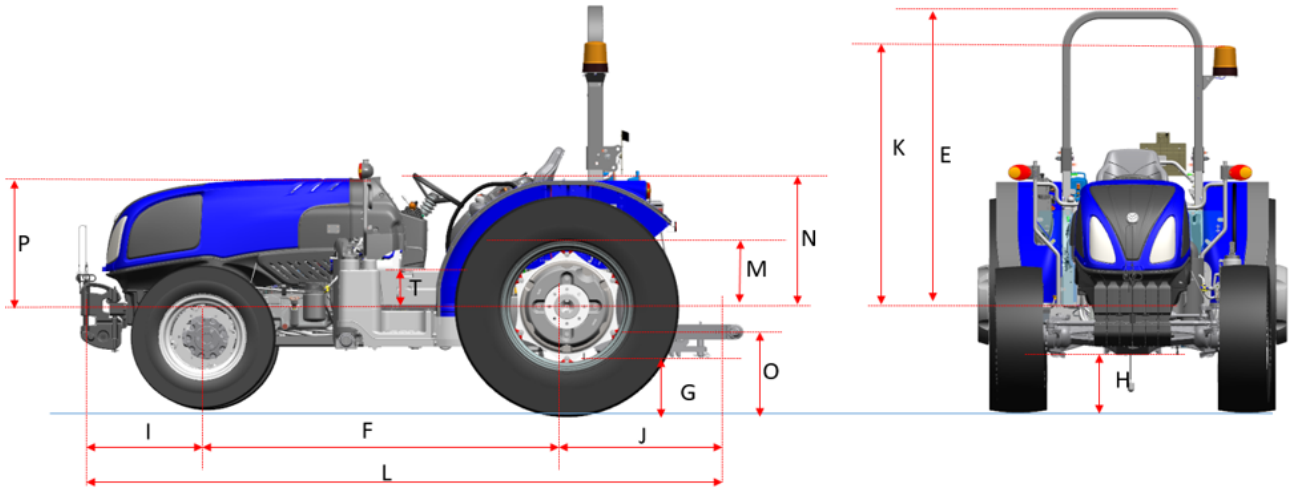

ANIL23TRO0453AA 1

Boyutlar mm (inç)		2WD	4WD
A	**Arka Lastik Yarıçapı (teorik değer)**	RI: 682 14.9R28	677 380/85R28
B	**Ön Lastik Yarıçapı (teorik değer)**	RI:380 6.50–16	495 11.2R20
C	**Arka İz Genişliği**	1367–1768	1367–1768
D	**Ön İz Genişliği**	1361–1417	1447–1877
E	**Arka Akstan Rops Yüksekliği**	1780	1780
F	**Aks açıklığı (dingiller arası mesafe)**	2081	2097
G	**Arka Çeki Düzeni Altındaki Açıklık (mm) (teorik değer)**	391	377
H	**Ön Aks Altındaki Açıklık (mm) (teorik değer)**	—	373
I	**Ön Denge Ağırlığı ve Ön Aks Arasındaki Mesafe**	805	789
J	**Hidrolik bağlantı deliğinden arka olan mesafe**	983	983

K	**Tepe Lambası Arka Akstan Yükseklik**	1572	1572
L	**Toplam Uzunluk**	3869	3869
M	**Arka Akstan koltuk Yüksekliği (minder/SIP)**	585	585
N	**Arka Akstan direksiyon yüksekliği (alçak konum)**	790	790
O	**Alt bağlantı bilyası altındaki açıklık (paralel konum) (teorik değer)**	506	481
P	**Arka akstan kaput yüksekliği**	760	760
R	**Arka ROPS'un arka akstan yüksekliği**	—	—
S	**Arka akstan arka çamurluk yüksekliği (2 konum)**	745/795	745/795
T	**Platform sacından tünel şanzıman yüksekliği**	240	240

Şasiler ve balast - Ağırlık (İSTEĞE BAĞLI) kg (lb)

TRAKTÖR DENGE AĞIRLIKLARI

Modeller (Jant boyutu)	Ön mesnet	Ön uç ağırlıklar	Arka tekerlek ağırlıkları
24” modeller (KG)	10 kg (4 adet ağırlık)	4x30:120	2x50:100 4x50:200
28” modeller (KG)	12 kg (6 adet ağırlık)	6x30:180	2x50:100 4x50:200

TRAKTÖR MİNİMUM DENGE AĞIRLIKSIZ NAKLİYE AĞIRLIKLARI

Modeller	2WD, 4WD	Ön aks (kg)	Arka aks (kg)	Toplam
Tüm Modeller (KG)	2WD	1250	2500	3750
	4WD	2000	2600	4600

Genel Teknik Özellikler

MODEL	TT CLASSIC ROPS
Motor Tipi	TTF (8000 Serisi) Stage V (Faz 5)
	8035.25B.315T
Silindir sayısı	3
Yanma sırası	1,2,3
Valf sayısı	Silindir başına 4 valf
Aspirasyon	Ara soğutuculu turboşarjer
Silindir Hacmi	**2930 cm³**

Silindir Çapı x Strok	**104 mm** x **115 mm**
Sıkıştırma Oranı	17.5:1
Nominal devir	**2300 RPM** ± 25
Yüksek rölanti devri	**2450 RPM** ± 50 (Yüksüz **2550 RPM** ± 50)
Düşük rölanti devri	**800 RPM** ± 50
Anma gücü	**41 kW** (**55 Hp**) @ **2300 RPM**
Maksimum tork	**258 N·m @ 1400 RPM**
Tork artışı	52
Motor yağı	10W - 40 API CJ-4
Yağ Kapasitesi	**8.5 L**

YAĞLAMA,

Basınçlı, dişli pompa ile. Yağ filtrasyonu: pompa giriş süzgecinden ve motor girişindeki değiştirilebilir kartuş filtresiyle basınçlı olarak.
Motor sıcakken ve maksimum devirdeyken yağlama basıncı
Tüm modellerde motor yağı basıncı:
1000 RPM – 2.8 bar
2300 RPM – 5.6 bar

SOĞUTMA SİSTEMİ

Su, santrifüj pompayla zorunlu sirkülasyon.
Tahrik kasnağı tipi 8pk-gerilebilir kayış
Ara soğutucu (n. plaka) 16.25Kw - 15 plaka
Viskoz, Plastik Sabit,
2 sıra dikey alüminyum borulu radyatör.
Kasnağa bağlı emme fanı.
Motordan radyatöre giden su sirkülasyonu termostatla kontrol edilir

ŞANZIMAN

Debriyaj:
Kuru tip çift-plakalı, bağımsız kontrollü: vites kutusu için pedal kontrollü ve kuyruk mili için kol ile manuel kumandalı.

Debriyaj Malzemesi:

MODELLER	**TÜM MODELLER**	
Motor	Serametalik	11”
PTO	Serametalik	11”

VİTES:

4 vites kademeli, sabit kavramalı sarmal dişli.

Bütün vitesler için tam senkromeç.

2 Kademe (takviye)

Sürüngen vites (isteğe bağlı)

Hız	**Dişli kutusu**
30 km/sa	8x18
	12x12 (Sürüngen)

Transmisyon yağ kapasitesi **36 L**

ARKA ŞANZIMAN

Elektro hidrolik kontrollü kilitleme donanımlı diferansiyel.

Önden arkaya oran – 30 km/s — 1,162

ARA ŞANZIMAN (PTO)

İki sürümde tamamen bağımsız: 540 devir/dakika; 540E dev/dak. Motor şu devirde çalışırken:

PTO Hızı (devir/dakika)	Vites oranı	Motor Hızları (devir/dakika)
540	16/58	1958
540 E	19/56	1592

Manuel kontrol: kalkış devreye alma kolu ve hız seçme kolu.
Servo kontrol: debriyaj kontrol kolu
Traktörün arkasından bakıldığında dönüş yönü: saat yönünde

HİDROLİK KALDIRICI

Aşağıdaki modlarda çalışır:
- Çekiş kumandası;
- Pozisyon kumandası;
– karma kontrol;
- Yüzdürme modu.

Çekiş kumandası, bir gergi çubuğu yardımıyla bağlantı kolları üzerinden yapılır.
Bağlantı kolları, basma düğmeyle çalıştırılan bir cihaz (NEW HOLLAND, Lift–O–Matic™) kullanılarak kaldırılır ve indirilir

Hidrolik kaldırıcı pompası:
Standart kullanılan pompa
2300 Motor devrinde **37,9 L/min**
– maks. motor hızında karşılık gelen nominal akış: **41.3 L/min**
İsteğe bağlı pompa
2300 Motor devrinde **49,9 L/min**
– maks. motor hızında karşılık gelen nominal akış: **54.3 L/min**
Maksimum pompa basıncı @ nominal devir/dakika : **210 bar**
Basınç tahliye valfi kalibrasyonu: bar **186 – 191 bar** (**190 – 195 Kg/cm²** (**2702 – 2774 psi**)).

Maksimum kaldırma kapasitesi	TT CLASSIC
yatay kolların bağlantı uçlarında (kg)	**2200 kg**
ağırlık merkezi bağlantı uçlarından **610 mm** (**24 in**) uzaklıktayken (kg)	**1843 kg**

DİREKSİYON SİSTEMİ

Standart kullanılan pompa
2300 Motor devrinde **31 L/min**
– maks. motor hızında karşılık gelen nominal akış: **33.7 L/min**
Maksimum pompa basıncı @ nominal devir/dakika : **210 bar**

ÇEKİ DONANIMLARI

– Döner tip arka çeki çubuğu.
– Yüksekliği ayarlanabilir sert arka kanca.
– Ön çekme tipi kanca.

ÜÇ NOKTA BAĞLANTI SİSTEMİ

Tüm modeller Kategori I ve Kategori II.
Dengeleyici cihazı:
teleskopik stabilizatörler (standart).
Tek ya da çift hareketli arka uzaktan kumanda valfleri: Bir tanesi yüzdürme ve otomatik serbest bırakma işlemi için olmak üzere üç taneye kadar.

Tekerlekler - Genel Teknik Özellikler

ÖN TEKERLEKLER - 4WD (DÖRT ÇEKER)

İki parçalı tekerlekler: çelik tekerlek diski ve jant.
İz genişliği ayarı: jantları diskler ve tekerlek poyraları arasında değiştirerek.

ARKA TEKERLEKLER

İki parçalı tekerlekler: çelik tekerlek diski ve jant.
İz genişliği ayarı: jantları diskler ve tekerlek poyraları arasında değiştirerek.

***NOT:** Lastik özellikleri **9-5** ile **6-31** arasındaki sayfalarda gösterilmiştir*

DİREKSİYON

Hidrostatik kontrol, bağımsız devre.

Doğrudan motor tarafından çalıştırılan dişli pompa:

– karşılık gelen akış: **33.7 L/min**
– basınç tahliye valfi kalibrasyonu: Tüm 2 çeker modelleri: **100 bar**
– basınç tahliye valfi kalibrasyonu: Tüm 4 çeker modelleri: **125 bar**

Minimum dönüş yarıçapı (m):

Tüm Modeller	4WD	2 ÇEKER
Çiftçeker devre dışı, Fren yok	**4715 mm**	**3550 mm**

DÖRT TEKERLEKTEN ÇEKİŞ ÖN AKSI

Merkezi döner dingili ve traktörün boylamsal ekseni üzerinde koaksiyel transmisyon şaftı. Şanzıman şaftı üzerinde üniversal mafsal bulunmamaktadır. İki gezegen pinyonlu diferansiyel.

TEKÇEKER VE ÇİFTÇEKER ÖN AKS

***DİKKAT:** 4 çeker traktörlerin salınımını ayarlamak için, iz genişliği değiştirilmelidir. Aksi takdirde traktör zarar görebilir. Herhangi bir yaralanmayı veya hasarı önlemek amacıyla bu ayarlama için lütfen yetkili bayinize başvurun.*

LASTİK BOYUTU	2WD	4WD
Aks tipi	—	CAT 1
Aks kapasitesi (kg)	1100	2650
Salınım (°)	11	8
Maksimum dönüş açısı (°)	52	40
Kamber açıs ı(°)	2	2
Kaster açısı (°)	2.5	3.4
Frensiz dönüş yarıçapı (mm)	3550	4715

Tekçeker modeller :Ön lastikler: 6,00-16 iz genişliği 1346 mm

Çiftçeker modeller :Ön lastikler: 1,2R20 iz genişliği 1447 mm (40° dönüş açısı)

FRENLER

Arka servis frenleri
Diferansiyel dingil şaftlarına monteli yağlı tip disk frenler.
Ayrı/bağımsız pedallarla çalıştırılan, sağ ve sol frenler için bağımsız hidrolik devreler ile mekanik olarak çalıştırılır.
Pedallar, trafikte seyir halindeyken aynı anda frenleme yapmak için bağlanır.

Şanzıman üzerindeki park freni

Tam bağımsız, vites kutusunun altına monteli ve pinyon şaftına bağlı disk fren. El kolu ile mekanik olarak çalıştırılır.

KAPORTA VE SÜRÜŞ KONUMU
– ROPS'ye sahip

Platform, gösterge konsolu ve çamurluklar, 4 kauçuk blok üzerine asılmış tek, modüler bir yapı oluşturur. Kısmen şekillendirilmiş galvaniz katmanlı ön astarlı sac iç çamurluğa sahiptir ve dış çamurluk, kompozitten imal edilmiştir.
Emniyet çerçevesi için montaj yapısı.
Yakıt deposu, platformun sol arka tarafında bulunur.
Kaput arkadan menteşelidir ve gazlı payanda ile açık tutulmaktadır.

Koltuk

Kapitone, paralel kenar süspansiyonlu, yayları ve konumu ayarlanabilir.

ÇEKİ DONANIMLARI

–Döner tip arka çeki çubuğu.
–Yüksekliği ayarlanabilir sert arka kanca.
–Ön çekme tipi kanca.

Elektrik sistemleri - Genel Teknik Özellikler

Voltaj

12 V

Alternatör

3 fazlı
Tüm modeller için: **120 A**
Entegre elektronik gerilim regülatörü.

Akü

100 A·h 860 CCA

Marş motoru

2.6 kW

Lambalar

Kısa huzmeli ampul **12 V** H7 **55 W** ve uzun huzmeli ampul **12 V** H3 **55 W**
Aşağıdakileri içeren iki ön far grubu:
beyaz şeffaf kapaklı yan lambalar (**5 W** ampul);
kehribar şeffaf kapaklı yön göstergesi (**21 W** ampul).
Aşağıdakileri içeren iki arka far paneli:
kırmızı şeffaf kapaklı yan lambalar (**5 W** ampul);
kehribar şeffaf kapaklı yön göstergesi (**21 W** ampul);
kehribar şeffaf kapaklı yön göstergesi (**21 W** ampul);
plaka lambası, **5 W**
Kırmızı arka reflektörler.
Çalışma ışığı **55 W**

Göstergeler ve aksesuarlar

Çok işlevli gösterge paneli

7 pimli DIN güç soketi

Termostart

Traktör ve römork için yanıp sönen tehlike ikaz lambası

Çalışma lambaları (55 W ampul)

Tepe Lambası 55 W.

NOT: *EC yönetmeliklerine göre, standart arka lambalarla donatılmış traktörler için izin verilen maksimum toplam genişlik* ***2150 mm****'dir. Tekerlekler maksimum iz genişliğine ayarlandığında, ROPS'lu makineler için elde edilebilecek maksimum toplam genişlik* ***2315 mm****, kabinli makineler için* ***2510 mm****'dir. Daha geniş olan bu ayarlar benimsenirse, arka lambalar, traktörün toplam genişliğini gösterecek şekilde ayarlanabilmeleri için özel uzatılabilir kollara (istek üzerine temin edilebilir) monte edilmelidir.*

10 - AKSESUARLAR

Çeki demirleri ve çekme bağlantıları - Kullanma

DÖNER ÇEKİ ÇUBUĞU

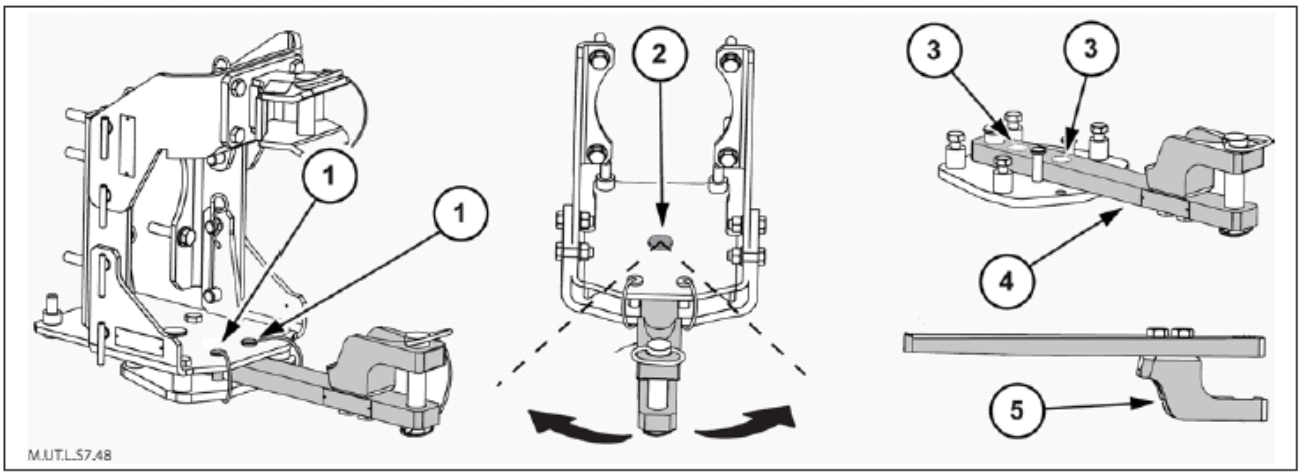

TJ66-105 1

DİKKAT: *Çeki ekipmanı, çekilecek römork tipine ya da tarımsal ekipmana göre seçilmeli ve geçerli yasalara uygun olmalıdır.*
Traktörün kullanım kolaylığı ve sürüş güvenliği, doğru çekme ayarına bağlıdır.
Yüksek şekilde takılan bir çekme tertibatı, çekme kapasitesini artırır, ancak bu aynı zamanda traktörün geriye devrilme eğiliminde olduğu anlamına gelir. Dolayısıyla römork şaftının çok fazla dik açılı olmamasını sağlayın.
Dört tekerlekten çekiş kullanırken, çekme braketi, mil neredeyse yatay olacak şekilde alt konumunda olmalıdır.
Aşırı derecede ağır römork ya da yükleri çekmekten kaçının. Geriye doğru devrilme riskini büyük oranda artırması nedeniyle, asla ani hareket etmeyin.
Her zaman ilk önce römorku ve daha sonra traktörü frenleyin.

İki dingilli tarımsal ekipmanlar, tarım makineleri ve römorklar için hareketli çeki çubuğunu kullanın.
Diğer taraftan, çubuğa aşırı ağırlık uygulanması traktörü devirme riski oluşturduğundan, tek akslı römorklarda kullanmayın.
Çubuğun geniş yatay yörüngesi, balya makineleri gibi yanal hareket serbestliği gerektiren tarımsal ekipmanlar ve makineler için son derece kullanışlıdır.

Bu ekipman tedarik edilebilir:

Bir sert çeki kancası veya bir Rockinger çeki donanımı takmak için uygun braketler ile;
sadece bir çeki çubuğuna takmak için tasarlanmış bir braket.

Çubuk üzerinde aşağıdaki ayarlar yapılabilir:

çatalı yukarı veya aşağı bakacak şekilde çevirerek yükseklik ayarı.
üç sabit pozisyonda çapraz döndürmenin iptal edilmesi:
–pimler **(1)** arasında merkezi
–pimlerin **(1)** sağına veya soluna doğru, yanal
—pimleri **(1)** çıkararak maksimum çapraz döndürme
Kilitleme piminin **(2)** çeki çubuğunun **(4)** ilgili deliklerindeki **(3)** konumunu değiştirerek, çeki çubuğu ile kuyruk mili arasındaki mesafeyi değiştirmek mümkündür.

DİKKAT: *Olası acil durum römork manevraları veya traktörü çekmek için ön çekme çatalını kullanın.*

Askı düzenleri, çeki demirleri ve aracı kaplinler - Genel Teknik Özellikler

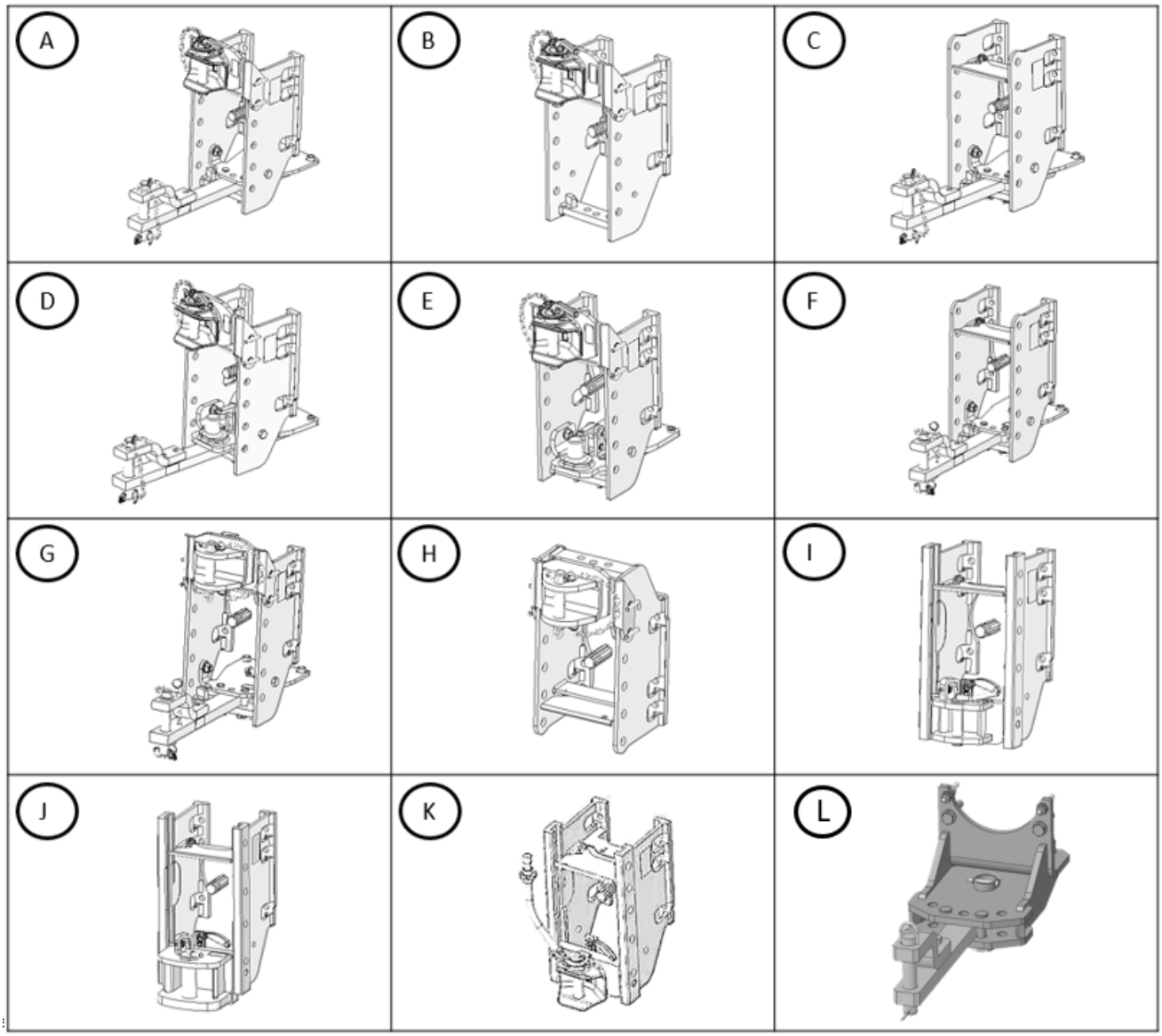

T3LPPS0003 1

Traktörünüz “A” ile gösterilen çeki sistemine sahiptir

Çekme tipi	Kategori	Çekme pimi deliği çapı	Dikey Ayar	Maksimum uygulanabilir ağırlık kg
A — YÜKSEK DÖNDÜRÜLEBİLİR KANCAYA, SALINIMLI ÇEKİ ÇUBUĞUNA SAHİP RÖMORK ÇEKİ ÇERÇEVESİ	EC	33	230	1200
B — YÜKSEK DÖNDÜRÜLEBİLİR KANCAYA SAHİP RÖMORK ÇEKİ ÇERÇEVESİ	C	33	230	1200

C —SALINIMLI ÇEKİ ÇUBUĞUNA SAHİP RÖMORK ÇEKİ ÇERÇEVESİ	C	33	230	1200
D — FRANSIZ RÖMORK ÇEKİ DÜZENİ + PITON + SALIN. ÇEKİ ÇUBUĞU	C	33	230	1200
E — FRANSIZ RÖMORK ÇEKİ DÜZENİ + PITON	C	33	230	1200
F — YÜKSEK NOKTALI ÇEKİ DÜZENSİZ, SALINIMLI ÇEKİ ÇUBUĞUNA SAHİP RÖMORK ÇEKİ ÇERÇEVESİ, KAT.	C	29	230	1200
G — YÜKSEK NOKTALI ÇEKİ DÜZENİNE, SALINIMLI ÇEKİ ÇUBUĞUNA SAHİP RÖMORK ÇEKİ ÇERÇEVESİ, KAT.	C	29	230	1200
H — YÜKSEK NOKTALI ÇEKİ DÜZENİNE SAHİP RÖMORK ÇEKİ ÇERÇEVESİ	C	29	230	1200
I — RÖMORK ÇEKİ ÇERÇEVESİ	C	29	230	1500
J— SÜRGÜLÜ DESTEK CUNA + DİKEY AYARLAMA + KATEGORİ D2 İÇİN SABİT KANCA	C	44	230	2000
K— ALMANYA TİPİ ÇEKİ ÇUBUĞU	C	33	400	1800
L— DÖNER ÇEKİ DEMİRİ (33 mm), SABİT KORUMA KALKANLI	C	33	-	500

SÜRGÜLÜ KANCA AYARLAMASI

Yüksekliği ayarlamak için, aşağıdaki şekilde hareket edin:

- Kancayı kurtarmak için kolu **(2)** yukarıya doğru döndürün ve desteği üzerinde kaydırın;
- istediğiniz yüksekliğe ayarlayın ve kancanın destek üzerindeki deliklere **(3)** kilitlenmesi için kolu **(2)** serbest bırakın.

NOT: *Kancayı kuyruk milinin üzerinde konumlandırmak için, muhafazanın **(1)** sökülmesi gerekir.*

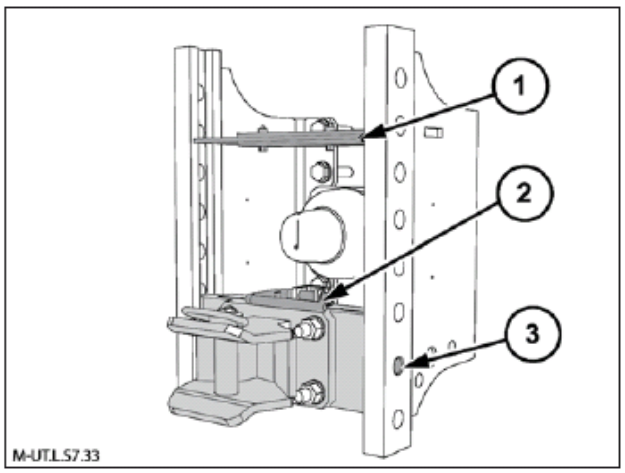

TJ66-107 2

SERT KANCA AYARLAMASI

Kanca, çeki çubuğu ile kombine halde kullanılabilir.
Çeki demirinin hem altına hem de üstüne yerleştirilebilir ve baş aşağı takılabilir.
Yüksekliği ayarlamak için aşağıdaki şekilde hareket edin:
- Emniyet pimlerini **(1)** çıkarın;
- Pimleri **(2)** çıkarıp deliklerde sabit hale getirin.

NOT: *Kanca, dikey yükü çok fazla olmayan dört tekerlekli römorkları çekmek için tasarlanmıştır*

NOT: *Çeki kancasına etkiyen maksimum statik yük, kanca üzerinde basılı olan ağırlık değerini veya arka tekerleklerin yük kapasitesini geçmemelidir.*
Uygulanan maksimum ağırlık, mevcut iki ağırlıktan da az olmalıdır.

NOT: *Çeki çubuklarını tam yüksekliğe konumlandırmak için, kuyruk mili muhafazasını çıkarın*

DİKKAT: *Römork, kuyruk mili koruması üzerinde serbest durumdaki çeki düzenine bağlı olmamalıdır. Çeki, ilgili deliklere oturmuş bir şekilde daima sabitlenmiş durumda olmalıdır. Römorku takmadan önce, emniyet cıvatalarının yuvalarına doğru bir şekilde girdiğinden emin olun.*

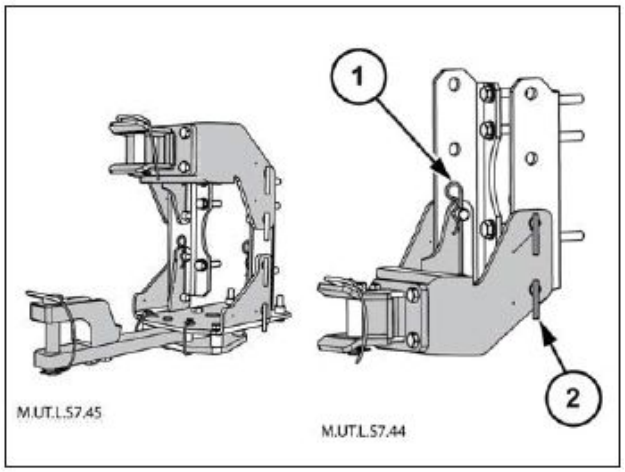

TJ66-108 3

11 - FORMLAR VE BİLDİRİLER

Servis kaydı YETKİLİ SERVİSLER

Güncel NEW HOLLAND yetkili servis ve yedek parça bayilerimiz ile ilgili iletişim bilgileri ve adreslerine aşağıda yer alan internet sayfası üzerinden erişim sağlayabilirsiniz.

NEW HOLLAND TÜRKİYE İNTERNET SAYFASI
www.newholland.com.tr

İndeks

A

Açıklama . . . 7-2
Aks muhafazası - Kontrol ediniz ÖN AKS MUHAFAZASI 4 ÇEKER . . . 7-26
Aks muhafazası - Sıvıyı değiştiriniz ÖN AKS MUHAFAZASI - 4 ÇEKER . . . 7-33
Akü - Kontrol ediniz AKÜ . . . 7-37
Akü - Kontrol ediniz AKÜ KAPASİTESİ 100 Ah. . . . 7-25
Alternatör tahrik sistemi Kayış - Kontrol ediniz ALTERNATÖR KAYIŞI İNCELEMESİ . . . 7-10, 7-25
Ana kaldırma sistemi - Kullanma . . . 3-13
Ana kaldırma sistemi - Kumanda . . . 6-13
Araç Sahibinin Dikkatine . . . 1-1
Arka aks kovanı - Gres . . . 7-22
Arka tekerlekler - Genel Teknik Özellikler . . . 6-29
Arka üç nokta askı düzeni bağlantısı - Yerelleştirmeye genel bakış . . . 6-24
Arka üç nokta askı düzeni - Sorun giderme . . . 8-3
Askı düzenleri, çeki demirleri ve aracı kaplinler - Genel Teknik Özellikler . . . 10-2

B

Bakım Tablosu . . . 7-8
Balastlar ve destekler - Statik açıklama DENGE AĞIRLIKLARININ TAKILMASI . . . 6-31
Boyut SABİT PARAMETRELER . . . 2-7
Boyut TRAKTÖR DENGESİ . . . 2-5

Ç

Çalıştırma - Ürün tanımlayıcı bilgiler AKÜ DEVRE KESİCİ . . . 4-4
Çeki demirleri ve çekme bağlantıları - Kullanma . . . 10-1

D

Debriyaj - Kontrol ediniz DEBRİYAJ AYARI . . . 7-10
Depo, soğutucu ve filtreler - Değiştiriniz ŞANZIMAN VE HİDROLİK KALDIRICI YAĞI FİLTRESİ . . . 7-28
Devrilmeye Karşı Koruyucu Yapı (ROPS) - Ayar . . . 6-25
Diferansiyel kilidi - Kumanda . . . 3-9, 3-9
Dikey rot - Ayar . . . 6-25
Direksiyon kolonu - Kumanda . . . 3-7
Direksiyon mafsalı ve king pimi - Gres AKS PİMİ YATAKLARI 4 ÇEKER . . . 7-26
Direktifler . . . 2-29
Direktifler ELEKTRO MANYETİK UYUMLULUK (EMC) . . . 1-3
Dört çeker (4WD) sistem - Kontrol ediniz ÇİFT ÇEKERDE ÖN AKS TAHRİK ŞAFTI BAĞLANTI MANŞONUNUN KONTROLÜ . . . 7-13
Dört çeker (4WD) sistem - Kumanda . . . 3-10
Dış aydınlatma - Değiştiriniz ÖN FAR AMPULLERİNİN DEĞİŞTİRİLMESİ . . . 7-45
Dış aydınlatma - Kontrol ediniz TRAKTÖR LAMBASI . . . 7-12
Dış aydınlatma - Kumanda . . . 3-6
Dış aydınlatma - Yerelleştirmeye genel bakış . . . 3-15

E

Elektrik sistemi - Kumanda . . . 3-6
Elektrik sistemi - Sorun giderme . . . 8-2
Elektrik sistemleri - Genel Teknik Özellikler . . . 9-7
Elektrik sistemleri - Yerelleştirmeye genel bakış . . . 6-34, 6-35
El freni kolu - Ayar EL FRENİ . . . 7-12
Emniyet kemeri - Ayar . . . 3-2

F

Fan ve tahrik - Değiştiriniz ALTERNATÖR KAYIŞI . . . 7-33
Far - Ayar ÖN FAR AYARI . . . 7-45
Fren hidroliği deposu Sıvı - Kontrol ediniz . . . 7-15

Frenler be kontroller - Çekme . . . 5-1
Frenler be kontroller - Kullanma . . . 4-4
Frenler be kontroller - Sabit . . . 5-1
Fren pedalları - Kontrol ediniz Servis freni pedallarının yüksekliğinin ayarlanması . . . 7-10

G

Genel Teknik Özellikler . . . 9-2
Gösterge paneli Analog-Dijital Gösterge Paneli (ADIC) - Kumanda tanımları . . . 3-39, 3-40, 3-42
Gösterge paneli Analog-Dijital Gösterge Paneli (ADIC) - Program . . . 3-16, 3-26
Gösterge paneli Analog-Dijital Gösterge Paneli (ADIC) - Program Particulate Matter Catalyst . . . 3-34
Gösterge paneli - Genel Teknik Özellikler . . . 8-4
Gösterge paneli - Parça tanımlama . . . 8-4
Gösterge paneli - Program . . . 3-17, 3-19, 3-21, 3-22, 3-23, 3-25, 3-25
Gösterge paneli - Yerelleştirmeye genel bakış . . . 3-3
Gürültü seviyesi . . . 2-4
Güvenlik işaretleri GÜVENLİK ETİKETLERİ . . . 2-9
Güvenlik kuralları . . . 6-3
Güvenlik kuralları - "Kullanmayınız" işareti . . . 2-23
Güvenlik kuralları – Akü . . . 2-21
Güvenlik kuralları - Altyapı hizmetlerinin yakınında çalışma . . . 2-24
Güvenlik kuralları – Bakım . . . 2-18
Güvenlik kuralları DENGEYİ HESAPLAMAK İÇİN GEREKEN VERİLER . . . 2-26
Güvenlik kuralları Emniyet Çerçevesi (ROPS), Düşen Nesne Koruyucu Yapısı (FOPS), Kullanıcı Koruyucu Yapı (OPS) . . . 2-22
Güvenlik kuralları - Emniyet kemerleri . . . 2-22
Güvenlik kuralları - Gök gürültülü fırtınalar sırasında yapılması gerekenler . . . 2-24
Güvenlik kuralları GÜVENLİ ÇALIŞMAK İÇİN GENEL KURALLAR VE TAVSİYELER . . . 1-7
Güvenlik kuralları - Kişisel Koruyucu Ekipman . . . 2-23
Güvenlik kuralları - Kuyruk Mili (PTO) . . . 2-21
Güvenlik kuralları – Makineye binme ve makineden inme . . . 2-24
Güvenlik kuralları – Patlamalar ve yangınlar . . . 2-20
Güvenlik kuralları - Reflektörler ve uyarı ışıkları . . . 2-22
Güvenlik kuralları - Tehlikeli kimyasallar . . . 2-23
Güvenlik kuralları - Tekerlekler ve lastikler . . . 2-19
Güvenlik kuralları Traktör Kriko Vurma Noktaları . . . 2-1
Güvenlik kuralları YANGIN VE PATLAMANIN ÖNLENMESİ . . . 2-1
Güvenlik kuralları - Yangın söndürücü . . . 2-20
Güvenlik - Temel yönergeler . . . 2-26

H

Hava temizleyicileri ve hatları - Temizleme . . . 7-16, 7-17
Hava temizleyicisi - Kontrol ediniz HAVA FİLTRESİ VALFİ . . . 7-11
Hava temizleyicisi - Temizleme . . . 7-16, 7-48
Hava temizleyicisi - Temizleme KURU HAVA FİLTRESİ, HARİCİ KARTUŞ . . . 7-24, 7-31
Hidrolik servis frenleri - Sorun giderme . . . 8-4
Hidrolik sistemler - Gres HİDROLİK KALDIRICI VE BAĞLANTI . . . 7-19
Hidrolik sistemler - Gres HİDROLİK ÜST BAĞLANTI . . . 7-20
Hidrolik sistemler - Sorun giderme . . . 8-3

K

Kabin kontrolleri - Yerelleştirmeye genel bakış GENEL BİLGİ , KUMANDA VE GÖSTERGELER . . . 3-1
Kaput - Temel yönergeler . . . 7-7
Kişisel güvenlik . . . 2-25
Kişisel güvenlik TRAKTÖRE BİNİLMESİ VE İNİLMESİ . . . 2-2
Konsol Sağ konsol - Kullanma . . . 3-12
Konsol Sağ konsol - Kumanda tanımları . . . 3-13
Konsol Sol konsol - Kullanma . . . 3-8
Kuyruk Mili (PTO) - Kişisel güvenlik . . . 6-7
Kuyruk Mili (PTO) - Kullanma . . . 6-8, 6-10
Kuyruk Mili (PTO) - Kullanma Daha fazla bilgi için . . . 6-12
Kuyruk Mili (PTO) - Kullanma KUYRUK MİLİ DEVRİ . . . 6-11
Kuyruk Mili (PTO) - Kullanma STANDART MOTOR DEVRİNDE DÖNERKEN TRAKTÖR İLERLEME HIZLARI 6-12

M

Mekanik olarak ayarlanmış operatör koltuğu - Ayar . . . 3-1
Mekanik şanzıman - Kullanma . . . 3-12
Motora özel alt-alt grup - Temizleme Ara soğutucu — Temizleme . . . 7-15
Motor - Kullanma . . . 4-1, 4-2, 4-3, 4-4
Motor - Program . . . 3-31
Motor soğutma sistemi - Kontrol ediniz RADYATÖR SIVI SEVİYESİ . . . 7-13
Motor soğutma sistemi - Sıvıyı değiştiriniz . . . 7-35
Motor soğutma sistemi - Temel yönergeler . . . 7-4
Motor yağlama sistemi - Değiştiriniz . . . 7-28
Motor yağlama sistemi - Kontrol ediniz MOTOR YAĞI SEVİYESİ . . . 7-17

Ö

Ön aks sistemi - Ayar . . . 6-30
Ön aks sistemi - Gres . . . 7-21, 7-21, 7-22, 7-22
Ön aks sistemi - Gres ÇİFT ÇEKER ÖN AKS . . . 7-20
Ön aks sistemi - Gres ÖN AKS ARKA MUYLUSU . . . 7-20
Önsöz . . . 1-2
Ön tekerlekler - Genel Teknik Özellikler . . . 6-28
Ön tekerlekler - Gres . . . 7-27
Ön tekerlekler - Lastik oranları Lastik Eşleşmeleri . . . 6-30

P

Platform, kabin, kaporta ve etiketler - Temizleme . . . 7-47
Platform, kabin, kaporta ve etiketler - Ürün tanımlayıcı bilgiler TRAKTÖR TANITIM BİLGİLERİ . . . 1-4

R

Radyatör - Temizleme RADYATÖRÜ TEMİZLEYİN . . . 7-13

S

Sarf malzemeleri . . . 7-5
Servis kaydı YETKİLİ SERVİSLER . . . 11-1
Sigorta ve röle kutusu - Değiştiriniz ANA SİGORTA VE RÖLE KUTUSU-- . . . 7-39
Stabilizör - Ayar . . . 6-25
Sürüngen hızı - Kullanma . . . 3-11

Ş

Şanzıman - Genel Teknik Özellikler HIZ ÇİZELGESİ . . . 6-2
Şanzıman - Genel Teknik Özellikler ŞANZIMAN GENEL TEKNİK ÖZELLİKLERİ . . . 6-1
Şanzıman - Kontrol ediniz ARKA TRANSMİSYON VE HİDROLİK KALDIRICI YAĞ DÜZEYİ . . . 7-27
Şanzıman - Kontrol ediniz ŞANZIMAN VE HİDROLİK KALDIRICI YAĞI . . . 7-23
Şanzıman - Sıvıyı değiştiriniz ŞANZIMAN VE HİDROLİK KALDIRICI YAĞI . . . 7-34
Şasi - Boyut . . . 9-1
Şasi - Depolama . . . 7-48
Şasiler ve balast - Ağırlık . . . 6-32
Şasiler ve balast - Ağırlık (İSTEĞE BAĞLI) kg (lb) . . . 9-2
Şasiler ve balast - Statik açıklama SIVI DENGE AĞIRLIKLARININ UYGULANMASI . . . 6-31
Şasi - Sorun giderme MOTOR . . . 8-1

T

Tahrik mili - Kontrol ediniz 4 ÇEKER ÖN AKS BAĞLANTISI İÇİN TAHRİK ŞAFTI MANŞONU . . . 7-32
Tavsiye ÇEVRE BİLİMİ AÇISINDAN ÖNEMLİ UNSURLAR . . . 1-11
Tekerlek - Genel Bakış . . . 6-30
Tekerlekler - Genel Teknik Özellikler . . . 9-5
Tekerlekler - Gres DİNAMİK ÇAMURLUK . . . 7-21
Tekerlekler - Kontrol ediniz LASTİK BASINCI . . . 7-14
Tekerlekler - Kontrol ediniz TEKERLEK DİSKLERİ SOMUN TORKU . . . 7-14
Tekerlek poyrası - Kontrol ediniz ÖN AKS REDÜKSİYON POYRALARI 4 ÇEKER . . . 7-27
Tekerlek poyrası - Sıvıyı değiştiriniz ÖN AKS MUHAFAZASI . . . 7-33
Temel yönergeler . . . 7-2, 7-5
Temel yönergeler GÜVENLİK KAPAKLARI VE KORUYUCULARI . . . 2-8
Titreşim seviyesi . . . 2-4
Turboşarj - Ürüne genel bakış . . . 6-5

U

Uluslararası simgeler 2-17
Uyarı ışıkları, alarmlar ve ekipmanlar - Parça tanımlama 8-5
Uzaktan kumanda valfleri - Kumanda 6-20

Ü

Üç noktalı askı sistemi kumanda valfi - Kullanma 6-16
Ürüne genel bakış Daha fazla bilgi için 6-3
Ürün tanımlayıcı bilgiler Daha fazla bilgi için 1-1
Ürün tanımlayıcı bilgiler TRAKTÖRÜNÜZÜN KULLANIM AMACI 1-3, 2-3
Üst bağlantı kolu - Ayar 6-24

Y

Yakıt depoları - Kapasiteler. 7-1
Yakıt depoları - Yerelleştirmeye genel bakış 3-15
Yakıt deposu - Temizleme YAKIT DEPOSU 7-32
Yakıt enjeksiyon sistemi - Tahliye 7-37
Yakıt filtreleri - Değiştiriniz YAKIT FİLTRESİ 7-28
Yakıt filtreleri - Temizleme 7-23

Türk Traktör ve Ziraat Makineleri A.Ş. - Gazi Mah. Anadolu Bulvarı No :52-52A Yenimahalle - Ankara - TÜRKİYE

Parça No: 92136569 - 1. Baskı - Türkçe 11-2023

Türkiye'de basılmıştır.

Bütün hakları saklıdır. Türk Traktör ve Ziraat Makineleri A.Ş.'nin yazılı izni olmadan kısmen ya da tümüyle kopyalanması yasaktır.

TÜRK TRAKTÖR VE ZİRAAT MAKİNELERİ A.Ş. ürünlerinde sürekli gelişim politikası izlemektedir. Bu kitapta yer alan bilgileri önceden haber vermeksizin değiştirme hakkını saklı tutar. Ölçüler ve ağırlıklar koşullar sağlandığı takdirde elde edilen yaklaşık değerlerdir. Bazı özellikler traktörün standart donanımında olmayabilir. Modeller bazında güncel ve doğru bilgiler için lütfen TÜRK TRAKTÖR VE ZİRAAT MAKİNELERİ A.Ş. Yetkili Bayisine başvurunuz.